TỔNG CÔNG TY ĐIỆN LỰC MIỀN NAM
CÔNG TY ĐIỆN LỰC ĐỒNG THÁP

CÔNG TRÌNH:

NÂNG CẤP LƯỚI ĐIỆN KHU VỰC ĐIỆN LỰC CHỢ GẠO NĂM 2026

BÁO CÁO KINH TẾ KỸ THUẬT ĐẦU TƯ XÂY DỰNG

TẬP II: CÁC BẢN VẼ

Tháng -2025

TỔNG CÔNG TY ĐIỆN LỰC MIỀN NAM
CÔNG TY ĐIỆN LỰC ĐỒNG THÁP

CÔNG TRÌNH:
NÂNG CẤP LƯỚI ĐIỆN KHU VỰC ĐIỆN LỰC CHỢ GẠO NĂM 2026

BÁO CÁO KINH TẾ KỸ THUẬT ĐẦU TƯ XÂY DỰNG

CÔNG TY ĐIỆN LỰC ĐỒNG THÁP
PHÊ DUYỆT
Theo Quyết định số 1492 / QĐ-PCĐT
Ngày 13 tháng 8 năm 2025
KT. GIÁM ĐỐC
PHÓ GIÁM ĐỐC
Võ Thành Nam

TẬP II: CÁC BẢN VẼ

Chủ nhiệm thiết kế:	Phạm Thiên Phúc	
Thiết lập:	Trần Thiên Hương	

Đồng Tháp, ngày 13... tháng 8... năm 2025

CÔNG TY ĐIỆN LỰC ĐỒNG THÁP
KT. GIÁM ĐỐC
PHÓ GIÁM ĐỐC

Lê Hữu Đức

TT THÍ NGHIỆM ĐIỆN ĐỒNG THÁP
KT. GIÁM ĐỐC
PHÓ GIÁM ĐỐC

Lê Huỳnh Ngọc

HM01: XDM ĐDTT 3 pha, trạm 250kVA và hạ thế độc lập dọc tỉnh lộ 879C (Bùng bình ông Văn đến cầu Thạnh Lợi)

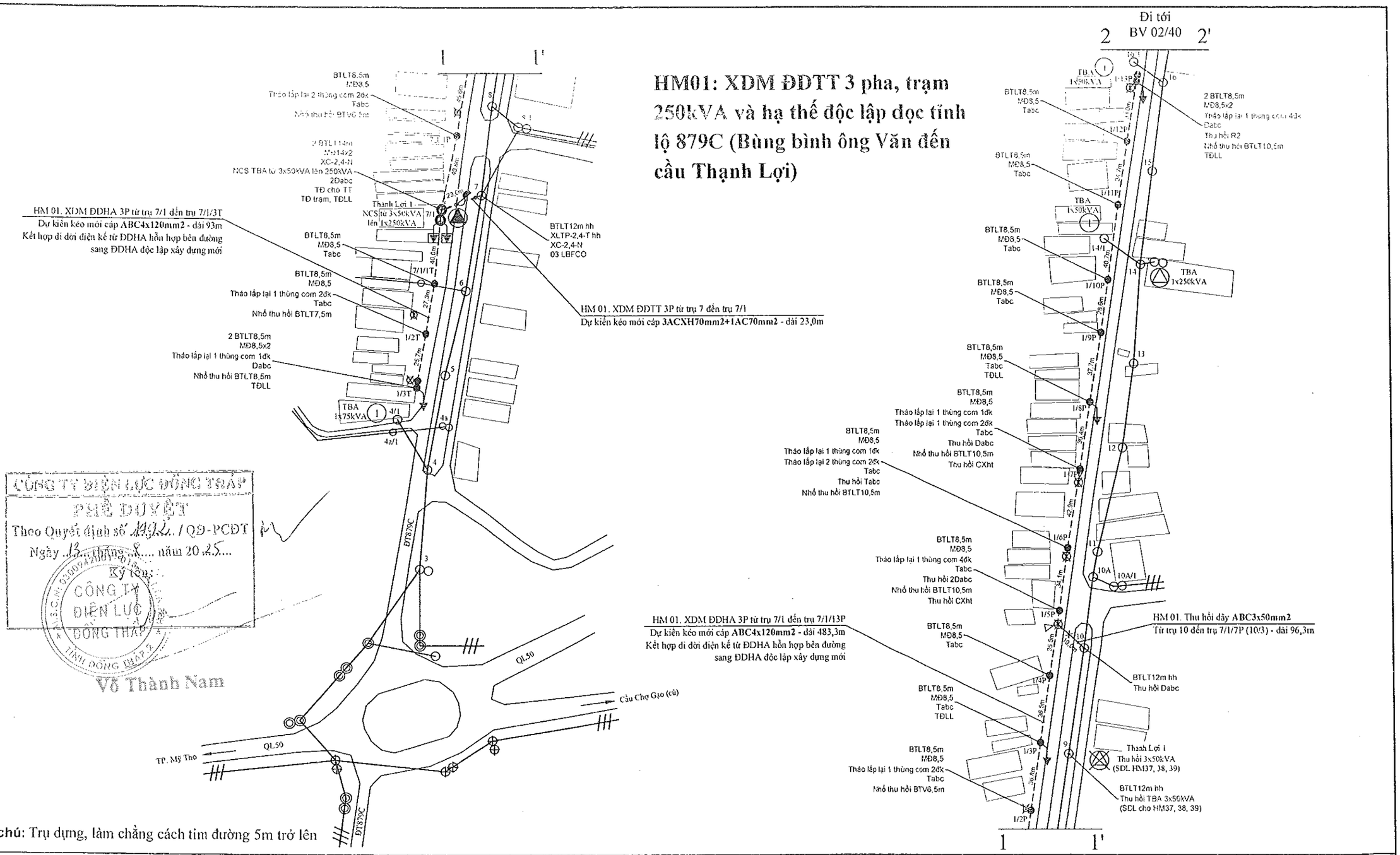

Ghi chú: Trụ dựng, làm chằng cách tim đường 5m trở lên

CÔNG TY ĐIỆN LỰC ĐỒNG THÁP
PHÊ DUYỆT
Theo Quyết định số 1992 / QĐ-PCĐT
Ngày 13 tháng 8 năm 2025
Ký tên:
Võ Thành Nam

- ĐD trung thế hiện hữu	- FCO, LBFCO: hiện hữu, XDM
- ĐD trung thế cải tạo	- Tiếp địa lặp lại: hiện hữu, XDM
- ĐD trung thế 1 pha xây dựng mới	- TBA 1 pha, 3 pha: hiện hữu, XDM
- ĐD trung thế 3 pha xây dựng mới	- Nhà: Lá, tôn, ngói (fibro), lầu
- ĐD dây hạ thế hiện hữu	- Sông rạch
- ĐD hạ thế cải tạo	- Đường giao thông
- ĐD hạ thế xây dựng mới	- Đường bờ kênh
- Trụ BTLT, BTV hiện hữu	- Cầu giao thông
- Trụ BTLT xây dựng mới	- Vườn cây ăn trái, cây tạp
- Chằng xuống (CX): hiện hữu, XDM	- Ruộng lúa
- Chằng lệch (CL): hiện hữu, XDM	
- Chằng xuống xuống (CXX): hiện hữu, XDM	

EVN SPC
TỔNG CÔNG TY ĐIỆN LỰC MIỀN NAM
CÔNG TY ĐIỆN LỰC ĐỒNG THÁP

KT. GIÁM ĐỐC
PHÓ GIÁM ĐỐC

Lê Hữu Đức

CÔNG TY ĐIỆN LỰC ĐỒNG THÁP
TT THÍ NGHIỆM ĐIỆN ĐỒNG THÁP

P. Giám đốc	Lê Huỳnh Ngọc	
CNTK	Phạm Thiên Phúc	
Kiểm tra	Phạm Anh Khoa	
Thiết kế	Trần Thiên Hương	
Vẽ	Nguyễn Hà Giang	

Tên công trình:
NÂNG CẤP LƯỚI ĐIỆN KHU VỰC ĐIỆN LỰC CHỢ GẠO NĂM 2026

Tên bản vẽ:
BẢN VẼ MẶT BẰNG PHÂN BỐ CỘT

BCKTKT	/2025		01
TL: 1/2.000	HC:	MBPBC	40

HM01: XDM ĐDTT 3 pha, trạm 250kVA và hạ thế độc lập dọc tỉnh lộ 879C (Bùng bình ông Văn đến cầu Thạnh Lợi)

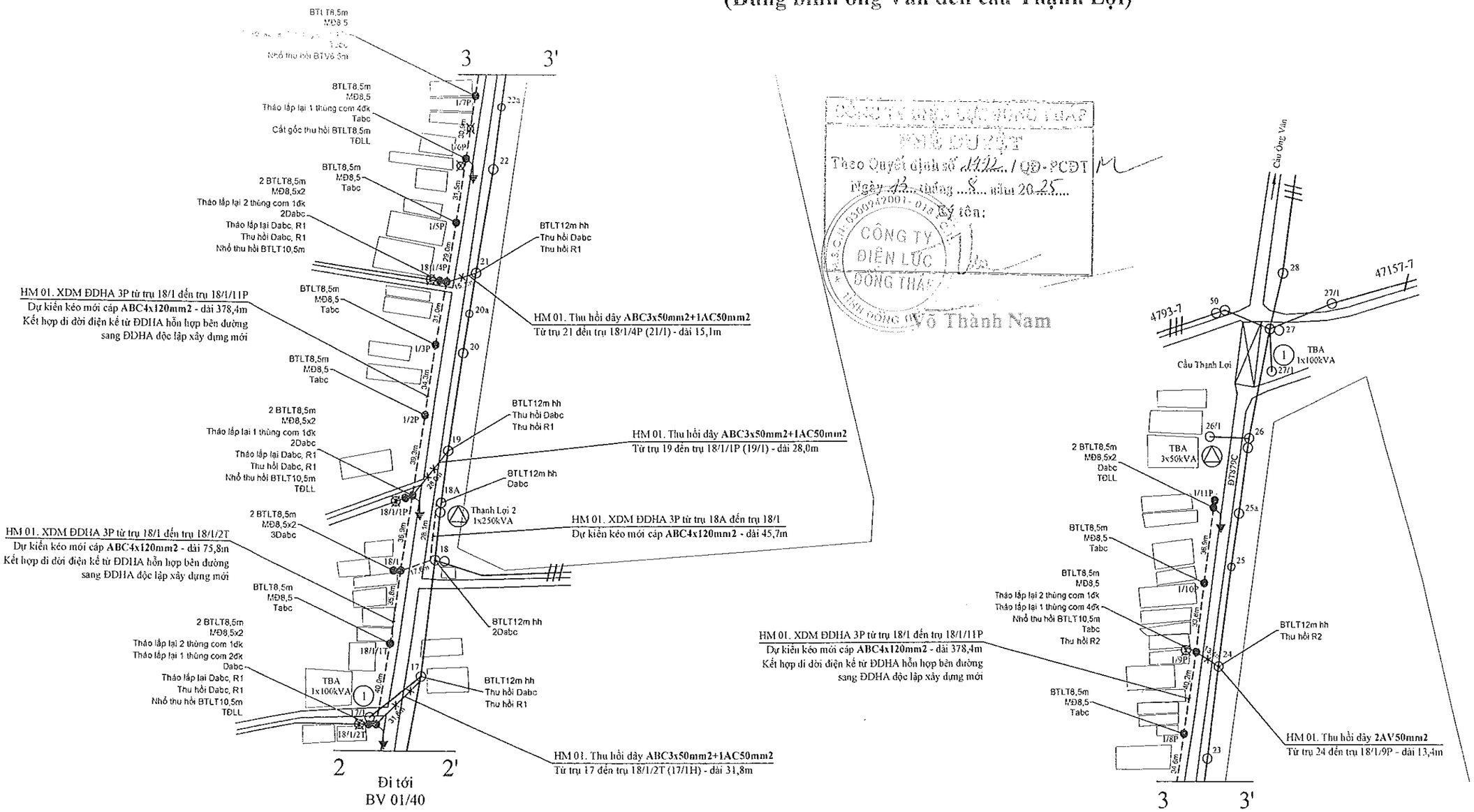

Ghi chú: Trụ dựng, làm chằng cách tim đường 5m trở lên

- ĐD trung thế hiện hữu
- ĐD trung thế cải tạo
- ĐD trung thế 1 pha xây dựng mới
- ĐD trung thế 3 pha xây dựng mới
- ĐD dây hạ thế hiện hữu
- ĐD hạ thế cải tạo
- ĐD hạ thế xây dựng mới
- Trụ BTLT, BTV hiện hữu
- Trụ BTLT xây dựng mới
- Chằng xuống (CX): hiện hữu, XDM
- Chằng lệch (CL): hiện hữu, XDM
- Chằng xuống xuống (CXX): hiện hữu, XDM
- FCO, LBFCO: hiện hữu, XDM
- Tiếp địa lặp lại: hiện hữu, XDM
- TBA 1 pha, 3 pha: hiện hữu, XDM
- Nhà: Lá, tôn, ngói (fibro), lầu
- Sông rạch
- Đường giao thông
- Đường bờ kênh
- Cầu giao thông
- Vườn cây ăn trái, cây tạp
- Ruộng lúa

EVN SPC
TỔNG CÔNG TY ĐIỆN LỰC MIỀN NAM
CÔNG TY ĐIỆN LỰC ĐỒNG THÁP

KT. GIÁM ĐỐC
PHÓ GIÁM ĐỐC

Lê Hữu Đức

CÔNG TY ĐIỆN LỰC ĐỒNG THÁP
TT THÍ NGHIỆM ĐIỆN ĐỒNG THÁP

P. Giám đốc	Lê Huỳnh Nguyên	
CNTK	Phạm Hữu Phúc	
Kiểm tra	Phạm Anh Khoa	
Thiết kế	Trần Thiên Hương	
Vẽ	Nguyễn Hà Giang	

Tên công trình:
NÂNG CẤP LƯỚI ĐIỆN KHU VỰC ĐIỆN LỰC CHỢ GẠO NĂM 2026

Tên bản vẽ:
BẢN VẼ MẶT BẰNG PHÂN BỐ CỘT

BCKTKT	/2025		02
TL: 1/2.000	HC:	MBPBC	40

Theo Quyết định số 1422 / QĐ-PCĐT
Ngày 12 tháng 8 năm 2025
Ký tên:
Võ Thành Nam

HM02: Nâng cấp 1P lên 3P ĐDTT 1P 12,7kV Hòa Thành

HM10: Nâng cấp 1 pha lên 3 pha trạm Hòa Thành 2 (1x50kVA) thành 1x250kVA và ĐDHT

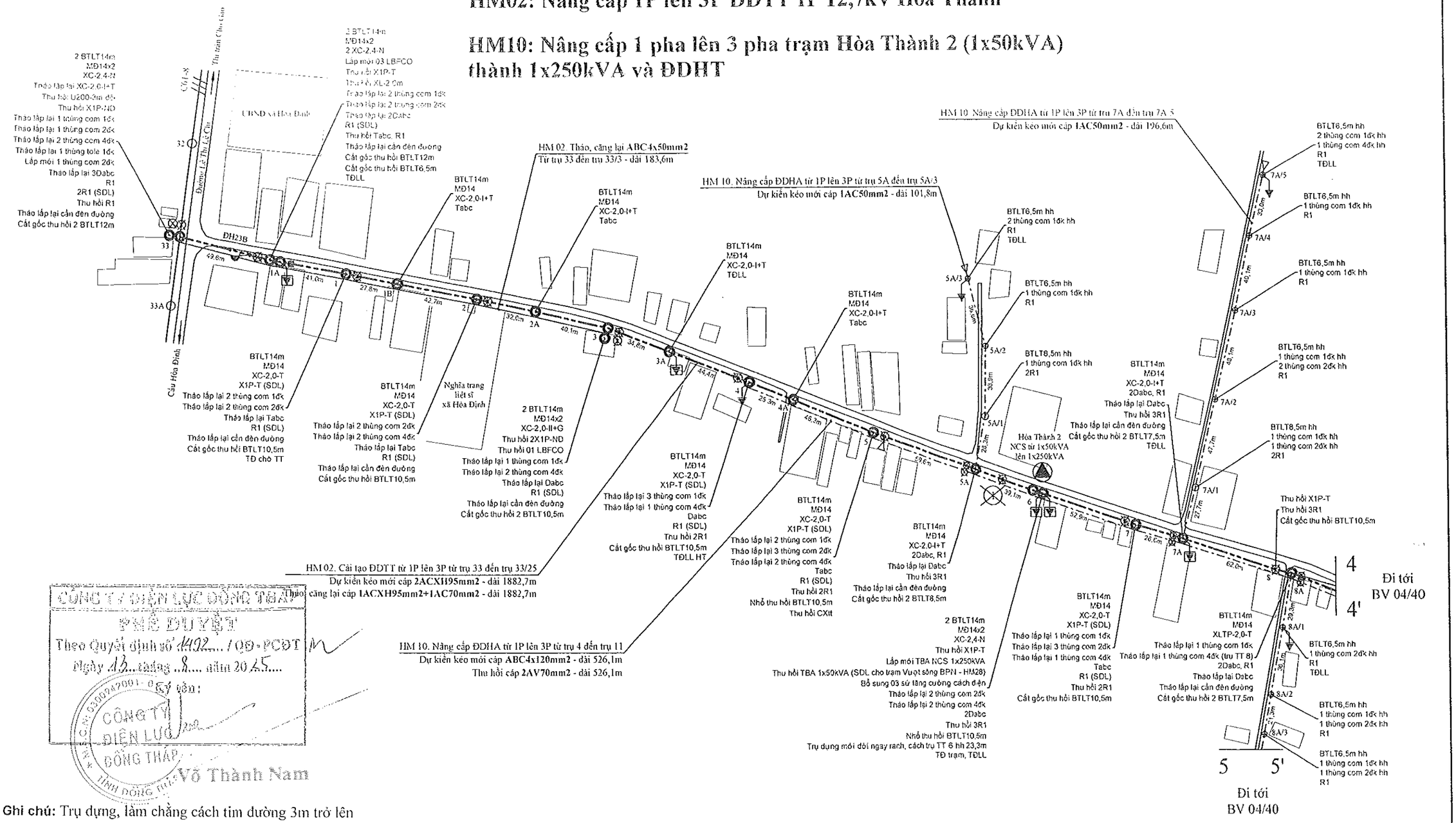

CÔNG TY ĐIỆN LỰC ĐỒNG THÁP
PHÊ DUYỆT
Theo Quyết định số 1492 / QĐ - PCĐT
Ngày 13 tháng 8 năm 2025
Ký tên:
Võ Thành Nam

Ghi chú: Trụ dựng, làm chằng cách tim đường 3m trở lên

- ĐD trung thế hiện hữu
- ĐD trung thế cải tạo
- ĐD trung thế 1 pha xây dựng mới
- ĐD trung thế 3 pha xây dựng mới
- ĐD dây hạ thế hiện hữu
- ĐD hạ thế cải tạo
- ĐD hạ thế xây dựng mới
- Trụ BTLT, BTV hiện hữu
- Trụ BTLT xây dựng mới
- Chằng xuống (CX): hiện hữu, XDM
- Chằng lệch (CL): hiện hữu, XDM
- Chằng xuống xuống (CXX): hiện hữu, XDM
- FCO, LBFCO: hiện hữu, XDM
- Tiếp địa lặp lại: hiện hữu, XDM
- TBA 1 pha, 3 pha: hiện hữu, XDM
- Nhà, Lá, tôn, ngói (fibro), lầu
- Sông rạch
- Đường giao thông
- Đường bờ kênh
- Cầu giao thông
- Vườn cây ăn trái, cây tạp
- Ruộng lúa

EVN SPC
TỔNG CÔNG TY
ĐIỆN LỰC MIỀN NAM
CÔNG TY ĐIỆN LỰC ĐỒNG THÁP

KT. GIÁM ĐỐC
PHÓ GIÁM ĐỐC

Lê Hữu Đức

CÔNG TY
ĐIỆN LỰC ĐỒNG THÁP
TT THÍ NGHIỆM ĐIỆN ĐỒNG THÁP

P. Giám đốc	Lê Huỳnh Hước	
CNTK	Phạm Thiên Phúc	
Kiểm tra	Phạm Anh Khoa	
Thiết kế	Trần Thiên Hương	
Vẽ	Nguyễn Hà Giang	

Tên công trình:

NÂNG CẤP LƯỚI ĐIỆN KHU VỰC ĐIỆN LỰC CHỢ GẠO NĂM 2026

Tên bản vẽ:

BẢN VẼ MẶT BẰNG PHÂN BỐ CỘT

BCKTKT	/2025		03
TL: 1/2.000	HC:	MBPBC	40

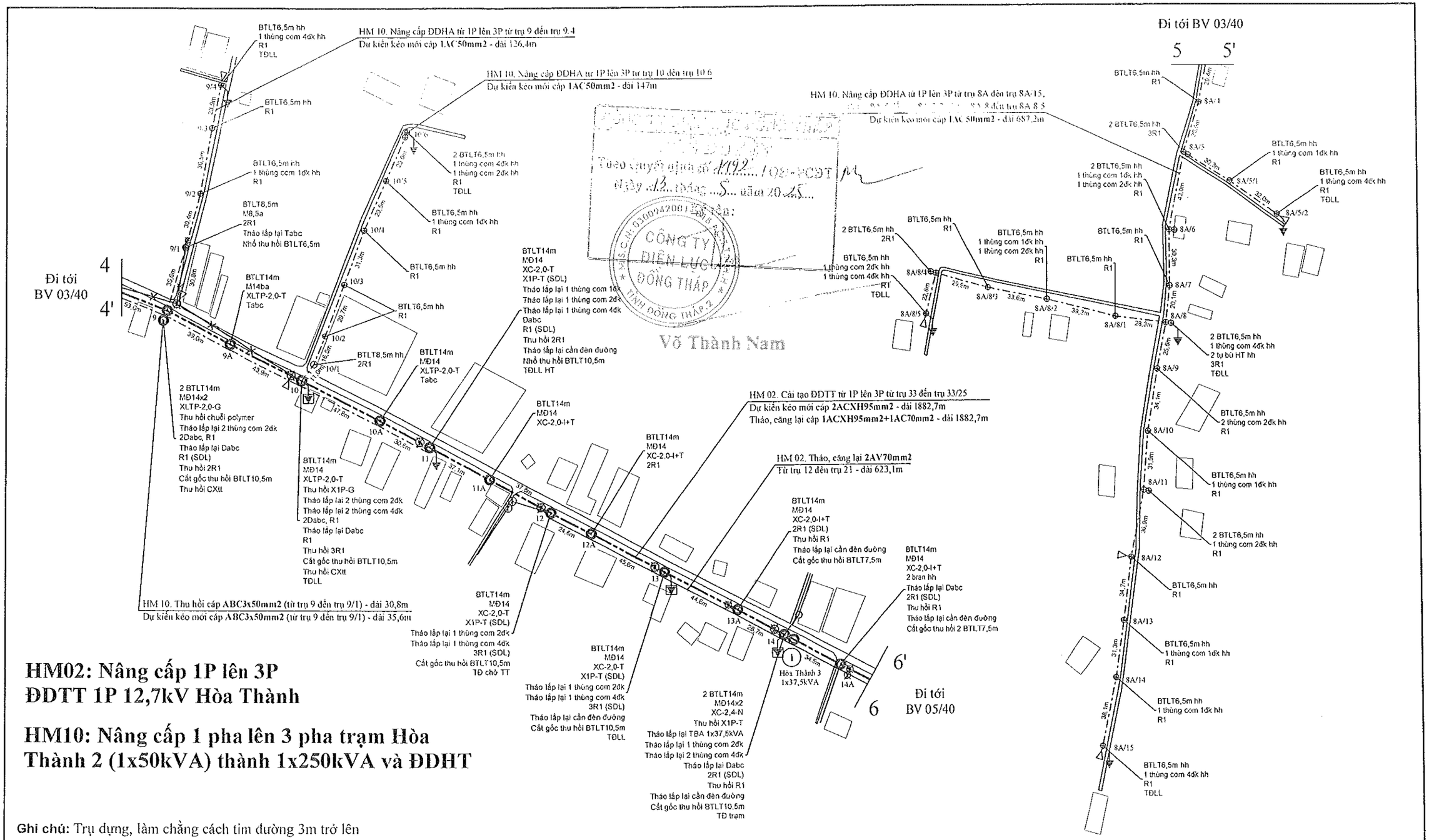

HM02: Nâng cấp 1P lên 3P
ĐDTT 1P 12,7kV Hòa Thành

HM10: Nâng cấp 1 pha lên 3 pha trạm Hòa Thành 2 (1x50kVA) thành 1x250kVA và ĐDHT

Ghi chú: Trụ dựng, làm chằng cách tim đường 3m trở lên

- ĐD trung thế hiện hữu
- ĐD trung thế cải tạo
- ĐD trung thế 1 pha xây dựng mới
- ĐD trung thế 3 pha xây dựng mới
- ĐD dây hạ thế hiện hữu
- ĐD hạ thế cải tạo
- ĐD hạ thế xây dựng mới
- Trụ BTLT, BTV hiện hữu
- Trụ BTLT xây dựng mới
- Chằng xuống (CX): hiện hữu, XDM
- Chằng lệch (CL): hiện hữu, XDM
- Chằng xuống xuống (CXX): hiện hữu, XDM
- FCO, LBFCO: hiện hữu, XDM
- Tiếp địa lặp lại: hiện hữu, XDM
- TBA 1 pha, 3 pha: hiện hữu, XDM
- Nhà: Lá, tôn, ngói (fibro), lầu
- Sông rạch
- Đường giao thông
- Đường bờ kênh
- Cầu giao thông
- Vườn cây ăn trái, cây tạp
- Ruộng lúa

EVN SPC
TỔNG CÔNG TY ĐIỆN LỰC MIỀN NAM
CÔNG TY ĐIỆN LỰC ĐỒNG THÁP

KT. GIÁM ĐỐC
PHÓ GIÁM ĐỐC

Lê Hữu Đức

CÔNG TY ĐIỆN LỰC ĐỒNG THÁP
TT THÍ NGHIỆM ĐIỆN ĐỒNG THÁP

P. Giám đốc	Lê Huỳnh Ngọc	
CNTK	Phạm Thiện Phúc	
Kiểm tra	Phạm Anh Khoa	
Thiết kế	Trần Thiên Hương	
Vẽ	Nguyễn Hà Giang	

Tên công trình:
NÂNG CẤP LƯỚI ĐIỆN KHU VỰC ĐIỆN LỰC CHỢ GẠO NĂM 2026

Tên bản vẽ:
BẢN VẼ MẶT BẰNG PHÂN BỐ CỘT

BCKTKT	/2025		04
TL: 1/2.000	HC:	MBPBC	40

HM02: Nâng cấp 1P lên 3P ĐDTT 1P 12,7kV Hòa Thành

HM09: Nâng cấp 1 pha lên 3 pha và gom trạm Hòa Thành 1 (2x50kVA), Hòa Thành 4 (1x50kVA) thành 1x250kVA và ĐDHT

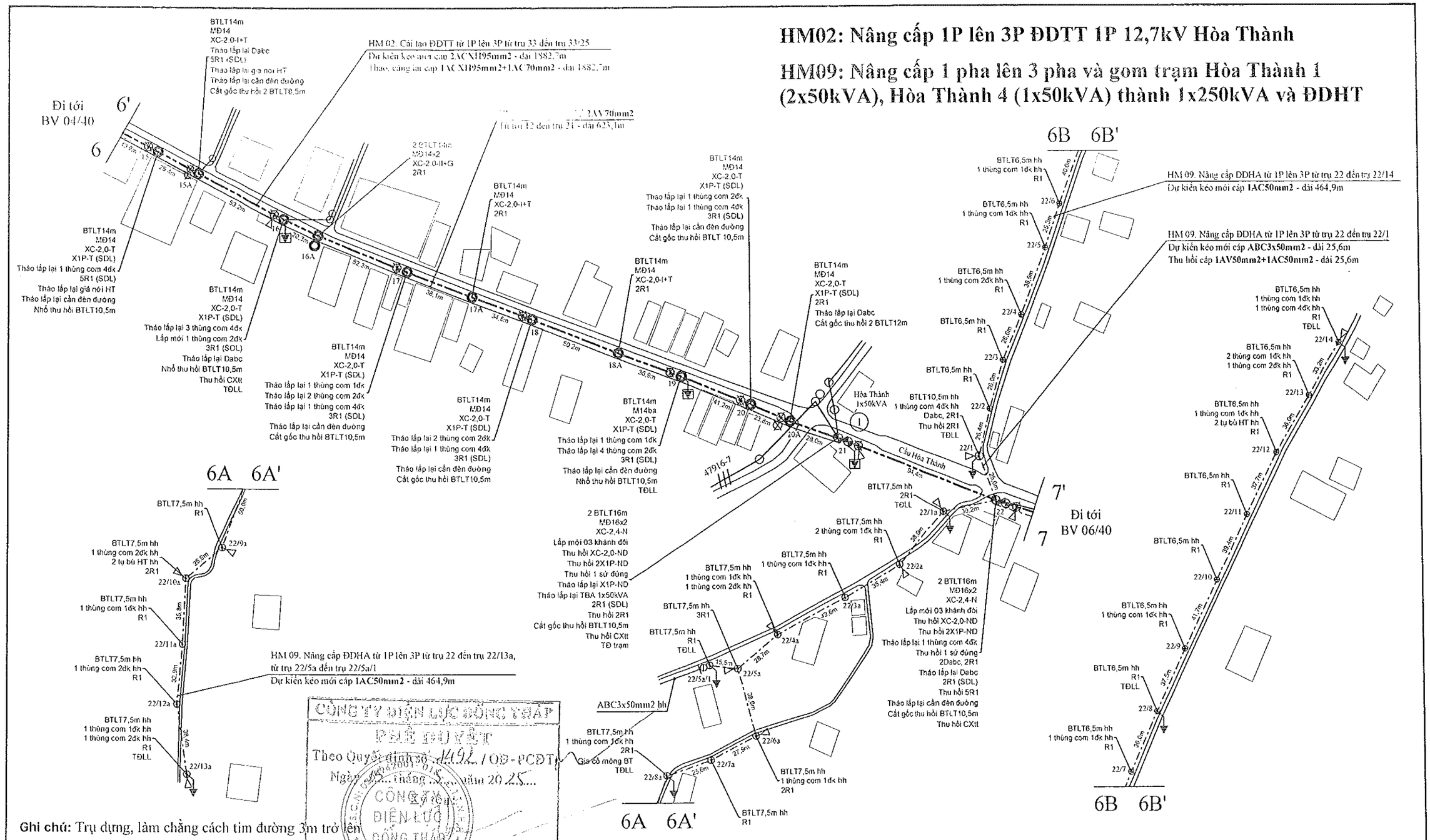

Ghi chú: Trụ dựng, làm chằng cách tim đường 3m trở lên

CÔNG TY ĐIỆN LỰC ĐỒNG THÁP
PHÊ DUYỆT
Theo Quyết định số 1492 /QĐ-PCĐT
Ngày 18 tháng 8 năm 2025
Giám đốc

- ĐD trung thế hiện hữu	- FCO, LBFCO: hiện hữu, XDM
- ĐD trung thế cải tạo	- Tiếp địa lặp lại: hiện hữu, XDM
- ĐD trung thế 1 pha xây dựng mới	- TBA 1 pha: hiện hữu, XDM
- ĐD trung thế 3 pha xây dựng mới	- Nhà: lá, tôn, ngói (fibro), lầu
- ĐD dây hạ thế hiện hữu	- Sông rạch
- ĐD hạ thế cải tạo	- Đường giao thông
- ĐD hạ thế xây dựng mới	- Đường bờ kênh
- Trụ BTLT, BTV hiện hữu	- Cầu giao thông
- Trụ BTLT xây dựng mới	- Vườn cây ăn trái, cây tạp
- Chằng xuống (CX): hiện hữu, XDM	- Ruộng lúa
- Chằng lệch (CL): hiện hữu, XDM	
- Chằng xuống xuống (CXX): hiện hữu, XDM	

EVN SPC
TỔNG CÔNG TY ĐIỆN LỰC MIỀN NAM
CÔNG TY ĐIỆN LỰC ĐỒNG THÁP

KT. GIÁM ĐỐC
PHÓ GIÁM ĐỐC

Lê Hữu Đức

CÔNG TY ĐIỆN LỰC ĐỒNG THÁP
TT THÍ NGHIỆM ĐIỆN ĐỒNG THÁP

P. Giám đốc	Lê Huỳnh Ngọc	
CNTK	Phạm Thiệu Phúc	
Kiểm tra	Phạm Anh Khoa	
Thiết kế	Trần Thiên Hương	
Vẽ	Nguyễn Hà Giang	

Tên công trình:

NÂNG CẤP LƯỚI ĐIỆN KHU VỰC ĐIỆN LỰC CHỢ GẠO NĂM 2026

Tên bản vẽ:

BẢN VẼ MẶT BẰNG PHÂN BỐ CỘT

BCKTKT	/2025		05
TL: 1/2.000	HC:	MBPBC	40

HM02: Nâng cấp 1P lên 3P ĐDTT 1P 12,7kV Hòa Thành

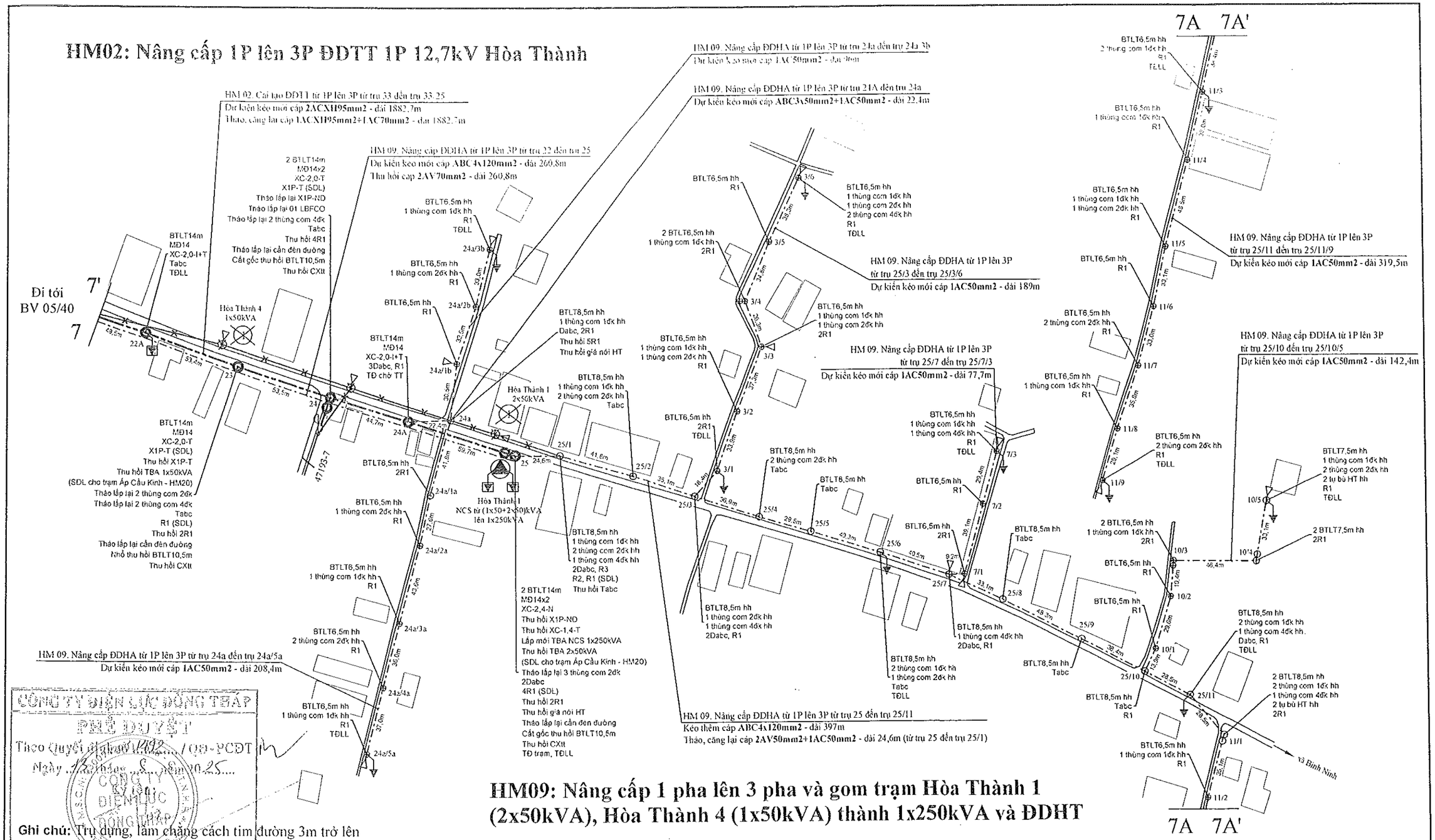

HM09: Nâng cấp 1 pha lên 3 pha và gom trạm Hòa Thành 1 (2x50kVA), Hòa Thành 4 (1x50kVA) thành 1x250kVA và ĐDHT

CÔNG TY ĐIỆN LỰC ĐỒNG THÁP
PHÊ DUYỆT
Theo Quyết định số 1402 / QĐ-PCĐT
Ngày 12 tháng 8 năm 2025

Ghi chú: Trụ dựng, làm chằng cách tim đường 3m trở lên

- ĐD trung thế hiện hữu
- ĐD trung thế cải tạo
- ĐD trung thế 1 pha xây dựng mới
- ĐD trung thế 3 pha xây dựng mới
- ĐD dây hạ thế hiện hữu
- ĐD hạ thế cải tạo
- ĐD hạ thế xây dựng mới
- Trụ BTLT, BTV hiện hữu
- Trụ BTLT xây dựng mới
- Chằng xuống (CX): hiện hữu, XDM
- Chằng lệch (CL): hiện hữu, XDM
- Chằng xuống xuống (CXX): hiện hữu, XDM
- FCO, LBFCO: hiện hữu, XDM
- Tiếp địa lặp lại: hiện hữu, XDM
- TBA 1 pha, 3 pha: hiện hữu, XDM
- Nhà: Lá, tôn, ngói (fibro), lầu
- Sông rạch
- Đường giao thông
- Đường bờ kênh
- Cầu giao thông
- Vườn cây ăn trái, cây tạp
- Ruộng lúa

Võ Thành Nam

EVN SPC
TỔNG CÔNG TY ĐIỆN LỰC MIỀN NAM
CÔNG TY ĐIỆN LỰC ĐỒNG THÁP

KT. GIÁM ĐỐC
PHÓ GIÁM ĐỐC

Lê Hữu Đức

CÔNG TY ĐIỆN LỰC ĐỒNG THÁP
TT THÍ NGHIỆM ĐIỆN ĐỒNG THÁP

P. Giám đốc	Lê Hoàng Ngọc	
CNTK	Phạm Thiên Phúc	
Kiểm tra	Phạm Anh Khoa	
Thiết kế	Trần Thiên Hương	
Vẽ	Nguyễn Hà Giang	

Tên công trình:
NÂNG CẤP LƯỚI ĐIỆN KHU VỰC ĐIỆN LỰC CHỢ GẠO NĂM 2026

Tên bản vẽ:
BẢN VẼ MẶT BẰNG PHÂN BỔ CỘT

BCKTKT	/2025		06
TL: 1/2.000	HC:	MBPBC	40

HM03: Nâng cấp 1P lên 3P ĐDTT 1P 12,7kV An Lạc Trung

HM05: Cải tạo, di dời Nhánh rẽ 1 pha Tân Thuận (trụ 01 - 06)

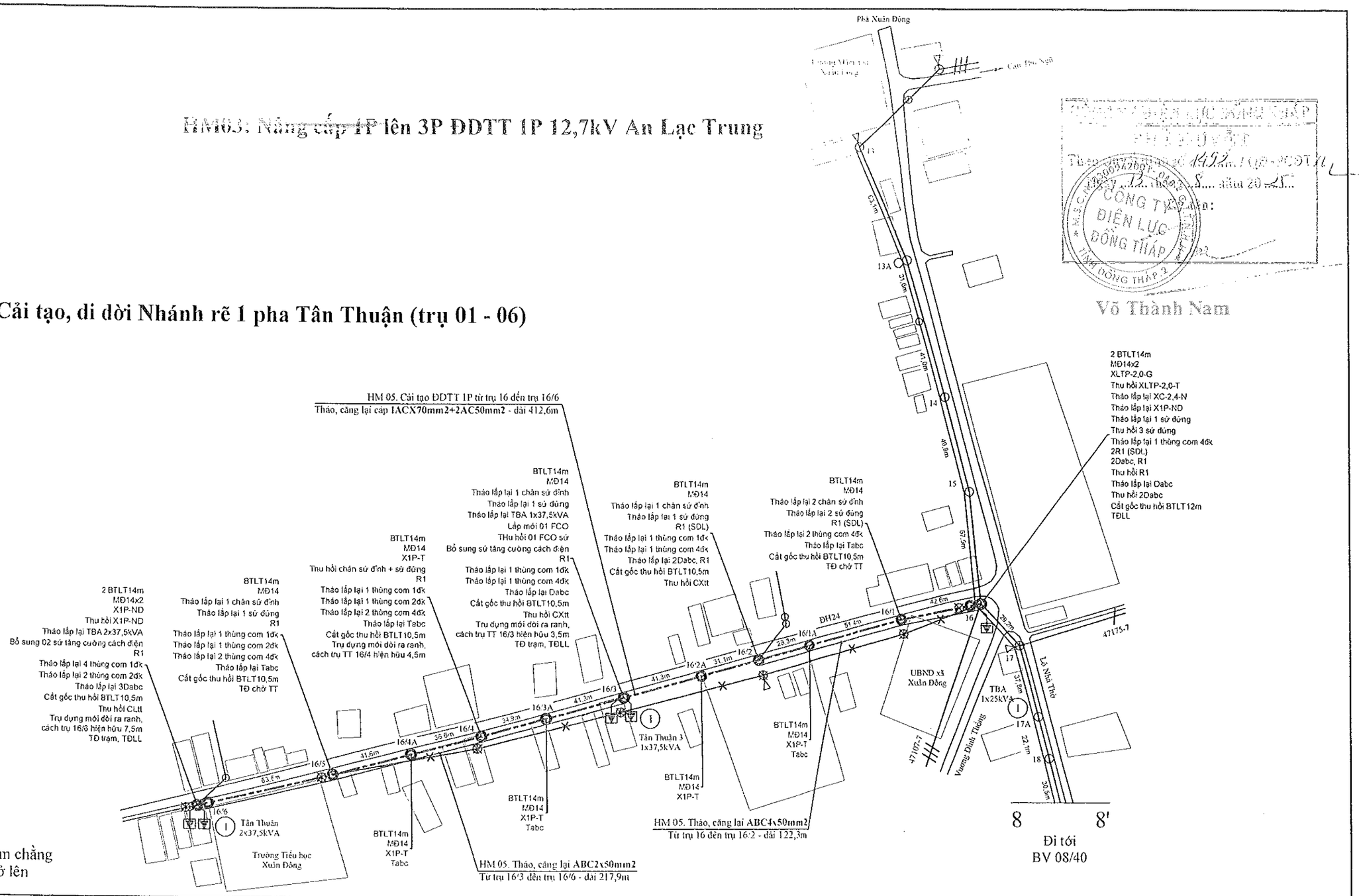

Ghi chú: Trụ dựng, làm chằng cách tim đường 3m trở lên

- ĐD trung thế hiện hữu
- ĐD trung thế cải tạo
- ĐD trung thế 1 pha xây dựng mới
- ĐD trung thế 3 pha xây dựng mới
- ĐD dây hạ thế hiện hữu
- ĐD hạ thế cải tạo
- ĐD hạ thế xây dựng mới
- Trụ BTLT, BTV hiện hữu
- Trụ BTLT xây dựng mới
- Chằng xuống (CX): hiện hữu, XDM
- Chằng lệch (CL): hiện hữu, XDM
- Chằng xuống xuống (CXX): hiện hữu, XDM
- FCO, LBFCO: hiện hữu, XDM
- Tiếp địa lặp lại: hiện hữu, XDM
- TBA 1 pha, 3 pha: hiện hữu, XDM
- Nhà: Lá, tôn, ngói (fibro), lầu
- Sông rạch
- Đường giao thông
- Đường bờ kênh
- Cầu giao thông
- Vườn cây ăn trái, cây tạp
- Ruộng lúa

EVN SPC TỔNG CÔNG TY ĐIỆN LỰC MIỀN NAM CÔNG TY ĐIỆN LỰC ĐỒNG THÁP	CÔNG TY ĐIỆN LỰC ĐỒNG THÁP TT THÍ NGHIỆM ĐIỆN ĐỒNG THÁP		Tên công trình: NÂNG CẤP LƯỚI ĐIỆN KHU VỰC ĐIỆN LỰC CHỢ GẠO NĂM 2026	
KT. GIÁM ĐỐC PHÓ GIÁM ĐỐC	P. Giám đốc	Lê Huỳnh Ngọc	Tên bản vẽ: BẢN VẼ MẶT BẰNG PHÂN BỐ CỘT	
	CNTK	Phạm Thiên Phúc		
	Kiểm tra	Phạm Anh Khoa		
Lê Hữu Đức	Thiết kế	Trần Thiên Hương	BCKTKT /2025	07
	Vẽ	Nguyễn Hà Giang	TL: 1/2.000 HC: MBPBC	40

Phê duyệt theo Quyết định số 1452/QĐ-PCĐT ngày 27/12/2024 của Công ty Điện lực Đồng Tháp

Võ Thành Nam

HM03: Nâng cấp 1P lên 3P ĐDTT 1P 12,7kV An Lạc Trung

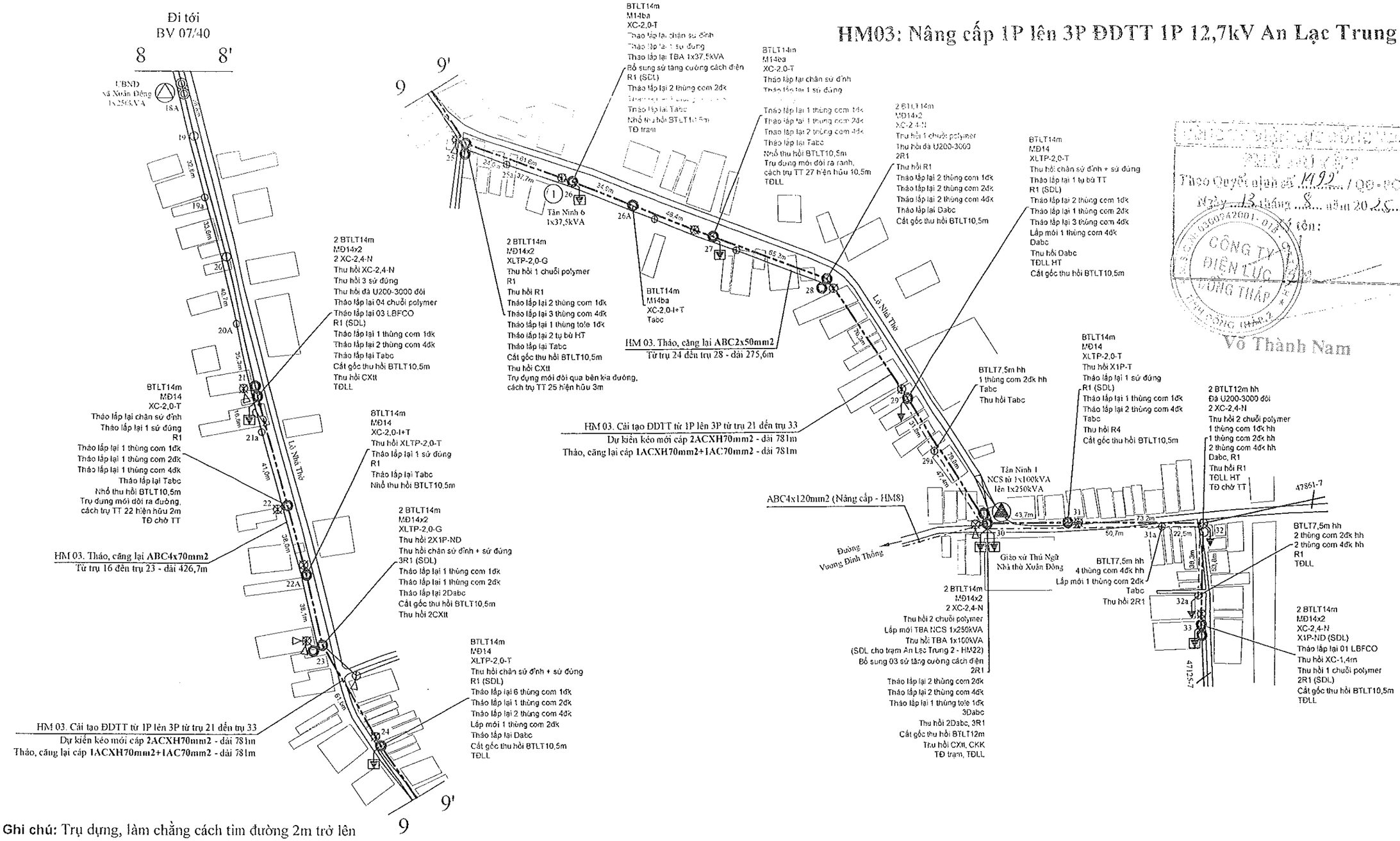

Ghi chú: Trụ dựng, làm chằng cách tim đường 2m trở lên

- ĐD trung thế hiện hữu
- ĐD trung thế cải tạo
- ĐD trung thế 1 pha xây dựng mới
- ĐD trung thế 3 pha xây dựng mới
- ĐD dây hạ thế hiện hữu
- ĐD hạ thế cải tạo
- ĐD hạ thế xây dựng mới
- Trụ BTLT, BTV hiện hữu
- Trụ BTLT xây dựng mới
- Chằng xuống (CX): hiện hữu, XDM
- Chằng lệch (CL): hiện hữu, XDM
- Chằng xuống xuống (CXX): hiện hữu, XDM
- FCO, LBFCO: hiện hữu, XDM
- Tiếp địa lặp lại: hiện hữu, XDM
- TBA 1 pha, 3 pha: hiện hữu, XDM
- Nhà: Lá, tôn, ngói (fibro), lầu
- Sông rạch
- Đường giao thông
- Đường bờ kênh
- Cầu giao thông
- Vườn cây ăn trái, cây tạp
- Ruộng lúa

EVN SPC

TỔNG CÔNG TY
ĐIỆN LỰC MIỀN NAM
CÔNG TY ĐIỆN LỰC ĐỒNG THÁP

KT. GIÁM ĐỐC
PHÓ GIÁM ĐỐC

Lê Hữu Đức

CÔNG TY
ĐIỆN LỰC ĐỒNG THÁP
TT THÍ NGHIỆM ĐIỆN ĐỒNG THÁP

P. Giám đốc	Lê Huỳnh Ngọc	
CNTK	Phạm Thiên Phúc	
Kiểm tra	Phạm Anh Khoa	
Thiết kế	Trần Thiên Hương	
Vẽ	Nguyễn Hà Giang	

Tên công trình:

NÂNG CẤP LƯỚI ĐIỆN KHU VỰC ĐIỆN LỰC CHỢ GẠO NĂM 2026

Tên bản vẽ:

BẢN VẼ MẶT BẰNG PHÂN BỐ CỘT

BCKTKT	/2025		08
TL: 1/2.000	HC:	**MBPBC**	40

Theo Quyết định số 1492 / QĐ-PCĐT
Ngày 13 tháng 8 năm 2025
Ký tên:
Võ Thành Nam

HM08: Nâng công suất trạm Tân Ninh 1 từ 1x100kVA thành 1x250kVA và ĐDHT

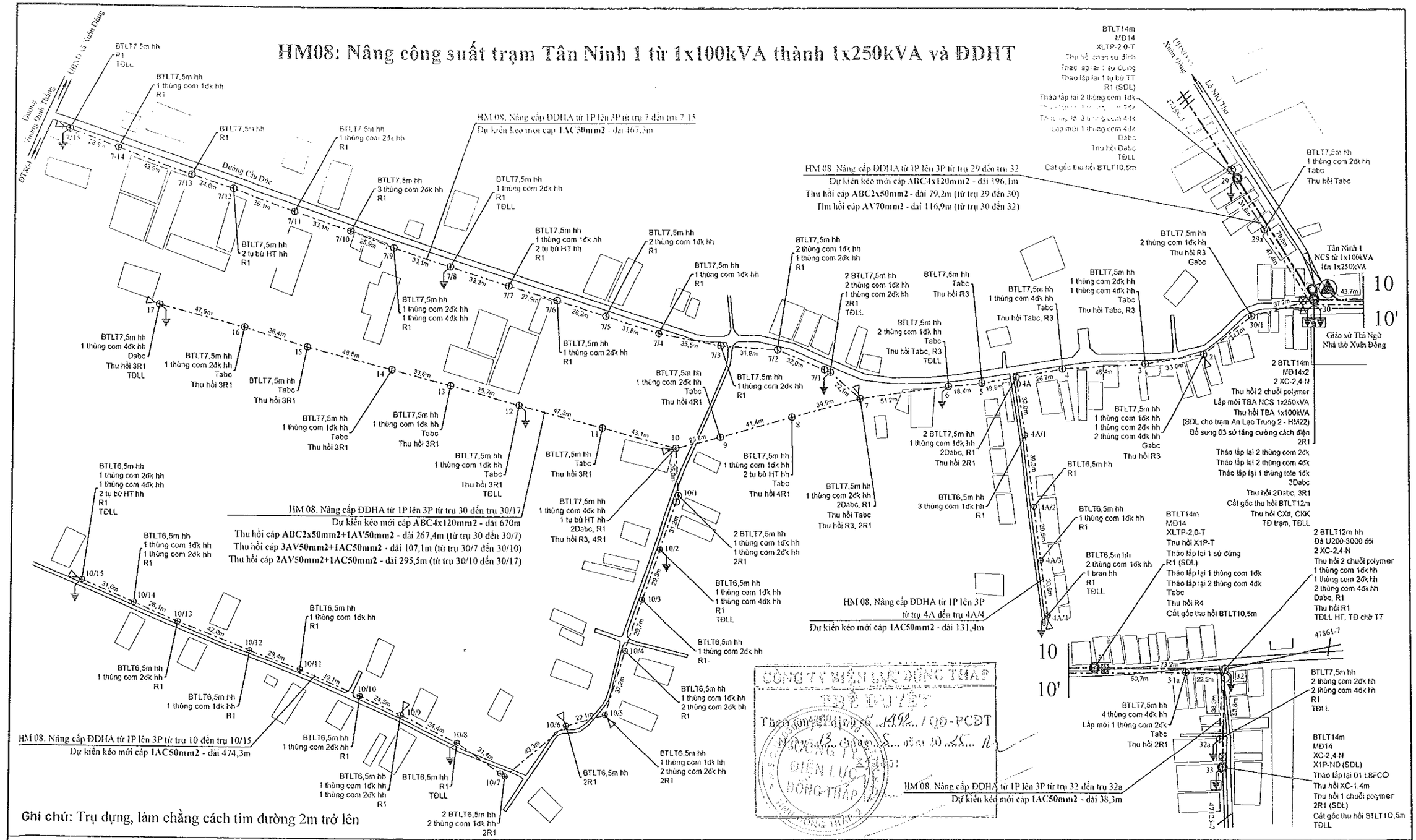

Ghi chú: Trụ đựng, làm chằng cách tim đường 2m trở lên

- ĐD trung thế hiện hữu
- ĐD trung thế cải tạo
- ĐD trung thế 1 pha xây dựng mới
- ĐD trung thế 3 pha xây dựng mới
- ĐD dây hạ thế hiện hữu
- ĐD hạ thế cải tạo
- ĐD hạ thế xây dựng mới
- Trụ BTLT, BTV hiện hữu
- Trụ BTLT xây dựng mới
- Chằng xuống (CX): hiện hữu, XDM
- Chằng lệch (CL): hiện hữu, XDM
- Chằng xuống xuống (CXX): hiện hữu, XDM
- FCO, LBFCO: hiện hữu, XDM
- Tiếp địa lặp lại: hiện hữu, XDM
- TBA 1 pha, 3 pha: hiện hữu, XDM
- Nhà: Lá, tôn, ngói (fibro), lầu
- Sông rạch
- Đường giao thông
- Đường bờ kênh
- Cầu giao thông
- Vườn cây ăn trái, cây tạp
- Ruộng lúa

TỔNG CÔNG TY ĐIỆN LỰC MIỀN NAM CÔNG TY ĐIỆN LỰC ĐỒNG THÁP	CÔNG TY ĐIỆN LỰC ĐỒNG THÁP TT THÍ NGHIỆM ĐIỆN ĐỒNG THÁP		Tên công trình: NÂNG CẤP LƯỚI ĐIỆN KHU VỰC ĐIỆN LỰC CHỢ GẠO NĂM 2026		
KT. GIÁM ĐỐC PHÓ GIÁM ĐỐC Lê Hữu Đức	P. Giám đốc	Lê Huỳnh Ngọc	Tên bản vẽ: BẢN VẼ MẶT BẰNG PHÂN BỐ CỘT		
	CNTK	Phạm Thiện Phúc			
	Kiểm tra	Phạm Anh Khoa			
	Thiết kế	Trần Thiên Hương	BCKTKT	/2025	09
	Vẽ	Nguyễn Hà Giang	TL: 1/2.000	HC: MBPBC	40

CÔNG TY ĐIỆN LỰC ĐỒNG THÁP
Theo văn bản số 1492/QĐ-PCĐT
Ngày 13 tháng 5 năm 2025
Võ Thành Nam

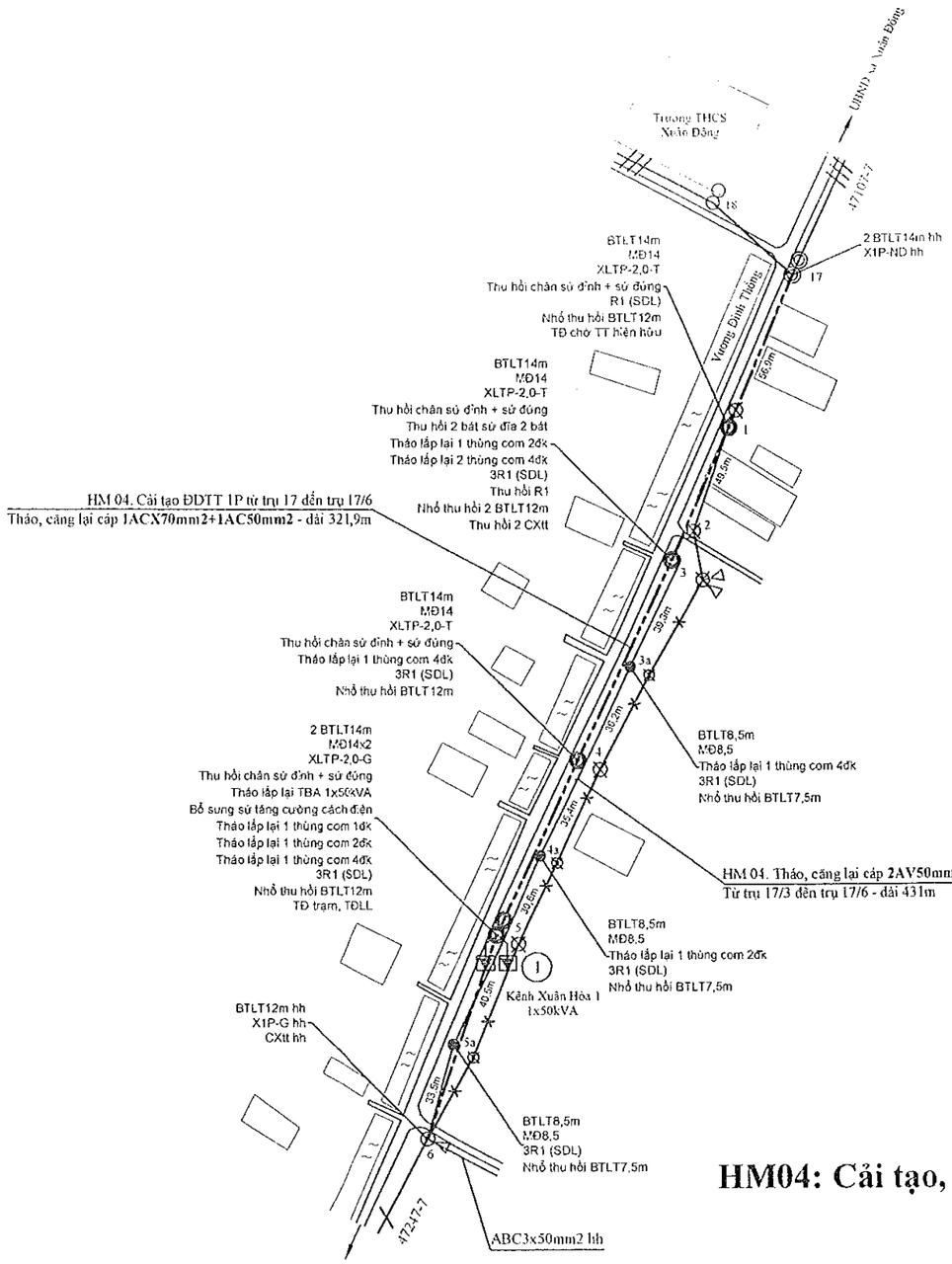

HM04: Cải tạo, di dời Nhánh rẽ 1 pha Kinh Xuân Hòa (trụ 01 - 03)

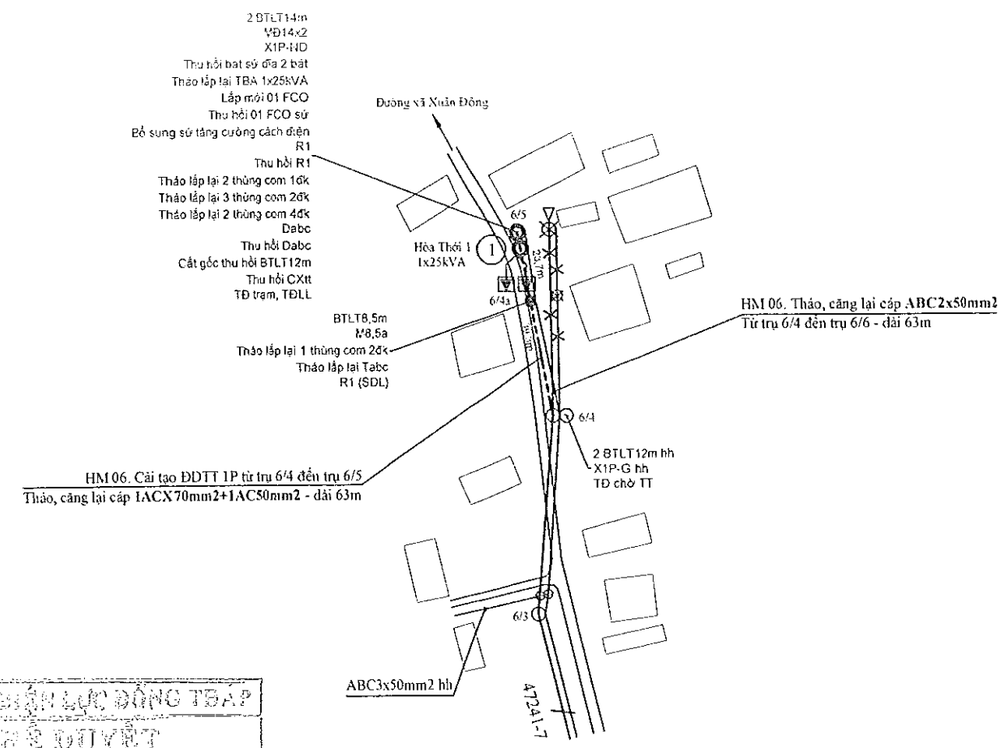

CÔNG TY ĐIỆN LỰC ĐỒNG THÁP
PHÊ DUYỆT
Theo Quyết định số 1492 / QĐ-PCĐT
Ngày 30 tháng 5 năm 2025
Ký tên:
Võ Thành Nam

HM06: Cải tạo, di dời Nhánh rẽ 1 pha NT Hòa Thới (trụ 6/4)

Ghi chú: Trụ dựng, làm chằng cách tim đường 3m trở lên

- ĐD trung thế hiện hữu	- FCO, LBFCO: hiện hữu, XDM		
- ĐD trung thế cải tạo	- Tiếp địa lặp lại: hiện hữu, XDM		
- ĐD trung thế 1 pha xây dựng mới	- TBA 1 pha, 3 pha: hiện hữu, XDM		
- ĐD trung thế 3 pha xây dựng mới	- Nhà: Lá, tôn, ngói (fibro), lầu		
- ĐD dây hạ thế hiện hữu	- Sông rạch		
- ĐD hạ thế cải tạo	- Đường giao thông		
- ĐD hạ thế xây dựng mới	- Đường bờ kênh		
- Trụ BTLT, BTV hiện hữu	- Cầu giao thông		
- Trụ BTLT xây dựng mới	- Vườn cây ăn trái, cây tạp		
- Chằng xuống (CX): hiện hữu, XDM	- Ruộng lúa		
- Chằng lệch (CL): hiện hữu, XDM			
- Chằng xuống xuống (CXX): hiện hữu, XDM			

EVN SPC
TỔNG CÔNG TY ĐIỆN LỰC MIỀN NAM
CÔNG TY ĐIỆN LỰC ĐỒNG THÁP

KT. GIÁM ĐỐC
PHÓ GIÁM ĐỐC
Lê Hữu Đức

CÔNG TY ĐIỆN LỰC ĐỒNG THÁP
TT THÍ NGHIỆM ĐIỆN ĐỒNG THÁP

P. Giám đốc	Lê Hữu Nghĩa	
CNTK	Phạm Thiện Phúc	
Kiểm tra	Phạm Anh Khoa	
Thiết kế	Trần Thiên Hương	
Vẽ	Nguyễn Hà Giang	

Tên công trình:
NÂNG CẤP LƯỚI ĐIỆN KHU VỰC ĐIỆN LỰC CHỢ GẠO NĂM 2026

Tên bản vẽ:
BẢN VẼ MẶT BẰNG PHÂN BỐ CỘT

BCKTKT	/2025		10
TL: 1/2.000	HC:	MBPBC	40

HM07: Nâng công suất trạm UB Bình Phan từ 1x100kVA thành 1x250kVA và ĐDHT

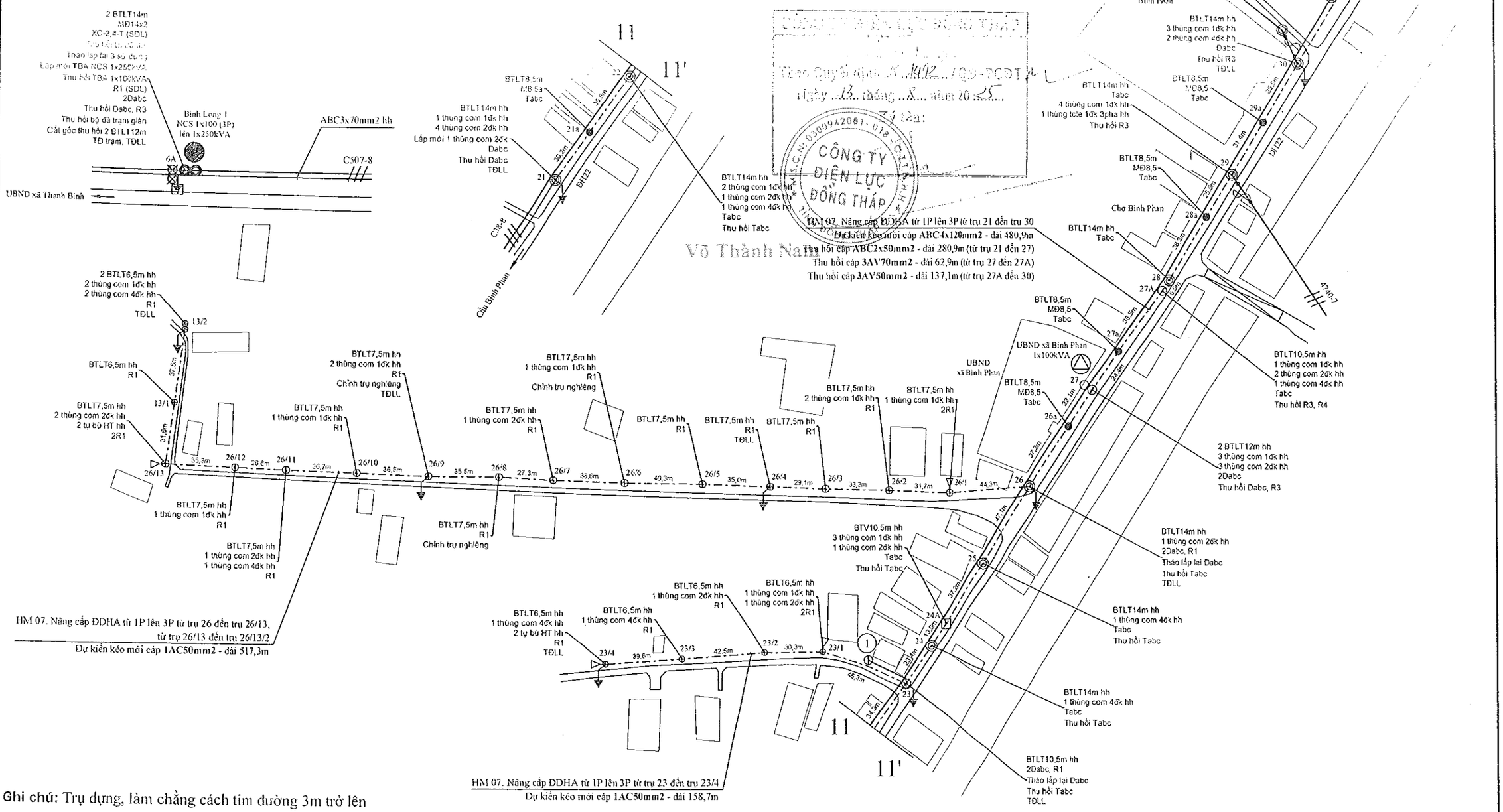

Ghi chú: Trụ dựng, làm chằng cách tim đường 3m trở lên

- ĐD trung thế hiện hữu	- FCO, LBFCO: hiện hữu, XDM
- ĐD trung thế cải tạo	- Tiếp địa lặp lại: hiện hữu, XDM
- ĐD trung thế 1 pha xây dựng mới	- TBA 1 pha, 3 pha: hiện hữu, XDM
- ĐD trung thế 3 pha xây dựng mới	- Nhà: Lá, tôn, ngói (fibro), lầu
- ĐD dây hạ thế hiện hữu	- Sông rạch
- ĐD hạ thế cải tạo	- Đường giao thông
- ĐD hạ thế xây dựng mới	- Đường bờ kênh
- Trụ BTLT, BTV hiện hữu	- Cầu giao thông
- Trụ BTLT xây dựng mới	- Vườn cây ăn trái, cây tạp
- Chằng xuống (CX): hiện hữu, XDM	- Ruộng lúa
- Chằng lệch (CL): hiện hữu, XDM	
- Chằng xuống xuống (CXX): hiện hữu, XDM	

EVN SPC

TỔNG CÔNG TY
ĐIỆN LỰC MIỀN NAM
CÔNG TY ĐIỆN LỰC ĐỒNG THÁP

KT. GIÁM ĐỐC
PHÓ GIÁM ĐỐC

Lê Hữu Đức

CÔNG TY
ĐIỆN LỰC ĐỒNG THÁP
TT THÍ NGHIỆM ĐIỆN ĐỒNG THÁP

P. Giám đốc	Lê Huỳnh Ngọc	
CNTK	Phạm Thiện Thuật	
Kiểm tra	Phạm Anh Khoa	
Thiết kế	Trần Thiên Hương	
Vẽ	Nguyễn Hà Giang	

Tên công trình:

NÂNG CẤP LƯỚI ĐIỆN KHU VỰC ĐIỆN LỰC CHỢ GẠO NĂM 2026

Tên bản vẽ:

BẢN VẼ MẶT BẰNG PHÂN BỐ CỘT

BCKTKT	/2025		11
TL: 1/2.000	HC:	MBPBC	40

HM11: Nâng cấp 1 pha lên 3 pha và gom trạm Hòa Lợi Tiểu 1 (1x50kVA), Hòa Lợi Tiểu 5 (1x50kVA) thành 1x250kVA và ĐDHT

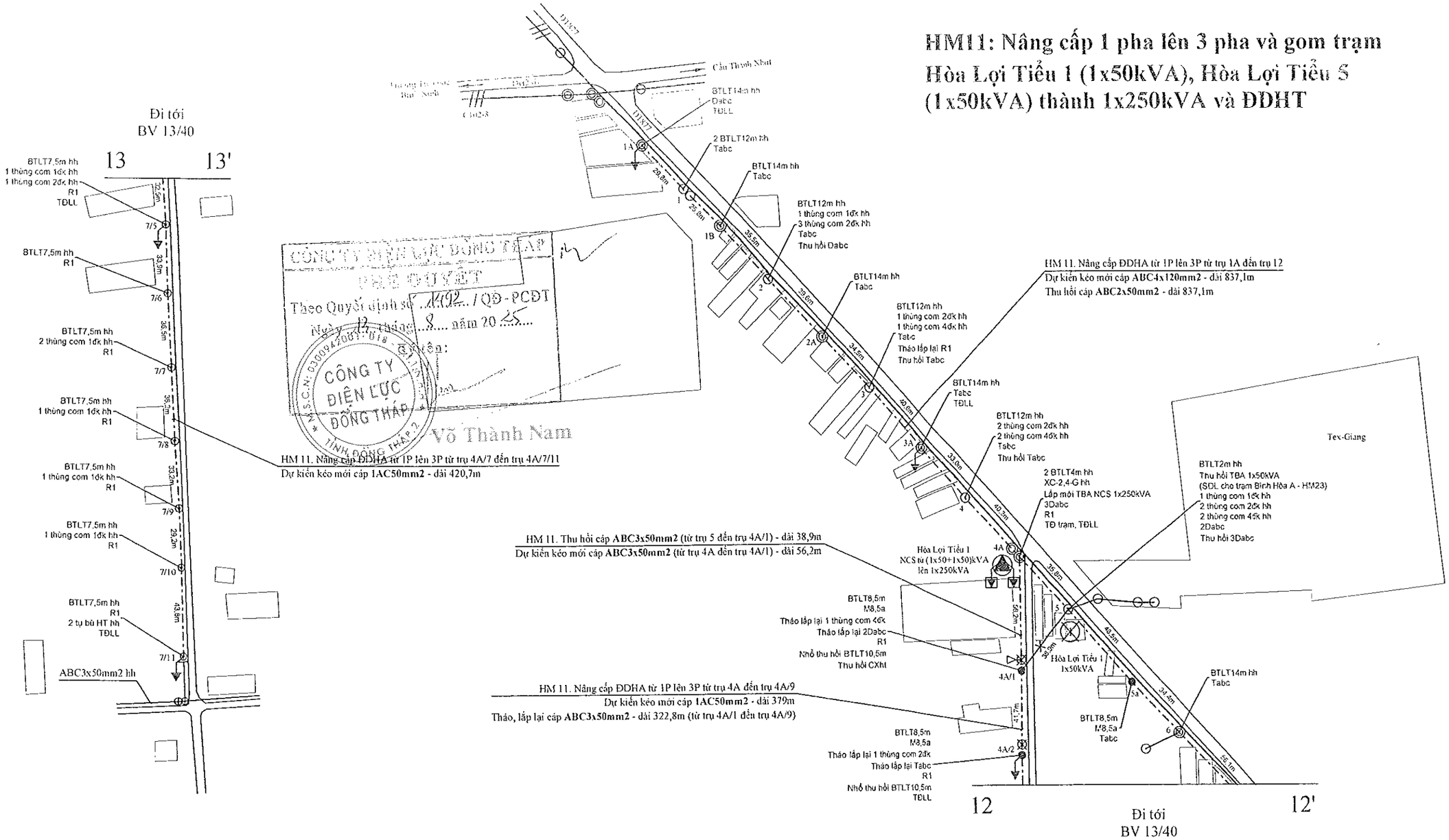

Ghi chú: Trụ dựng, làm chằng cách tim đường 3m trở lên

- ĐD trung thế hiện hữu
- ĐD trung thế cải tạo
- ĐD trung thế 1 pha xây dựng mới
- ĐD trung thế 3 pha xây dựng mới
- ĐD dây hạ thế hiện hữu
- ĐD hạ thế cải tạo
- ĐD hạ thế xây dựng mới
- Trụ BTLT, BTV hiện hữu
- Trụ BTLT xây dựng mới
- Chằng xuống (CX): hiện hữu, XDM
- Chằng lệch (CL): hiện hữu, XDM
- Chằng xuống xuống (CXX): hiện hữu, XDM
- FCO, LBFCO: hiện hữu, XDM
- Tiếp địa lặp lại: hiện hữu, XDM
- TBA 1 pha, 3 pha: hiện hữu, XDM
- Nhà: Lá, tôn, ngói (fibro), lầu
- Sông rạch
- Đường giao thông
- Đường bờ kênh
- Cầu giao thông
- Vườn cây ăn trái, cây tạp
- Ruộng lúa

TỔNG CÔNG TY ĐIỆN LỰC MIỀN NAM CÔNG TY ĐIỆN LỰC ĐỒNG THÁP	CÔNG TY ĐIỆN LỰC ĐỒNG THÁP TT THÍ NGHIỆM ĐIỆN ĐỒNG THÁP		Tên công trình: NÂNG CẤP LƯỚI ĐIỆN KHU VỰC ĐIỆN LỰC CHỢ GẠO NĂM 2026		
KT. GIÁM ĐỐC PHÓ GIÁM ĐỐC Lê Hữu Đức	P. Giám đốc	Lê Huỳnh Ngọc	Tên bản vẽ: BẢN VẼ MẶT BẰNG PHÂN BỐ CỘT		
	CNTK	Phạm Thiện Phúc			
	Kiểm tra	Phạm Anh Khoa			
	Thiết kế	Trần Thiên Hương	BCKTKT	/2025	12
	Vẽ	Nguyễn Hà Giang	TL: 1/2.000	HC: MBPBC	40

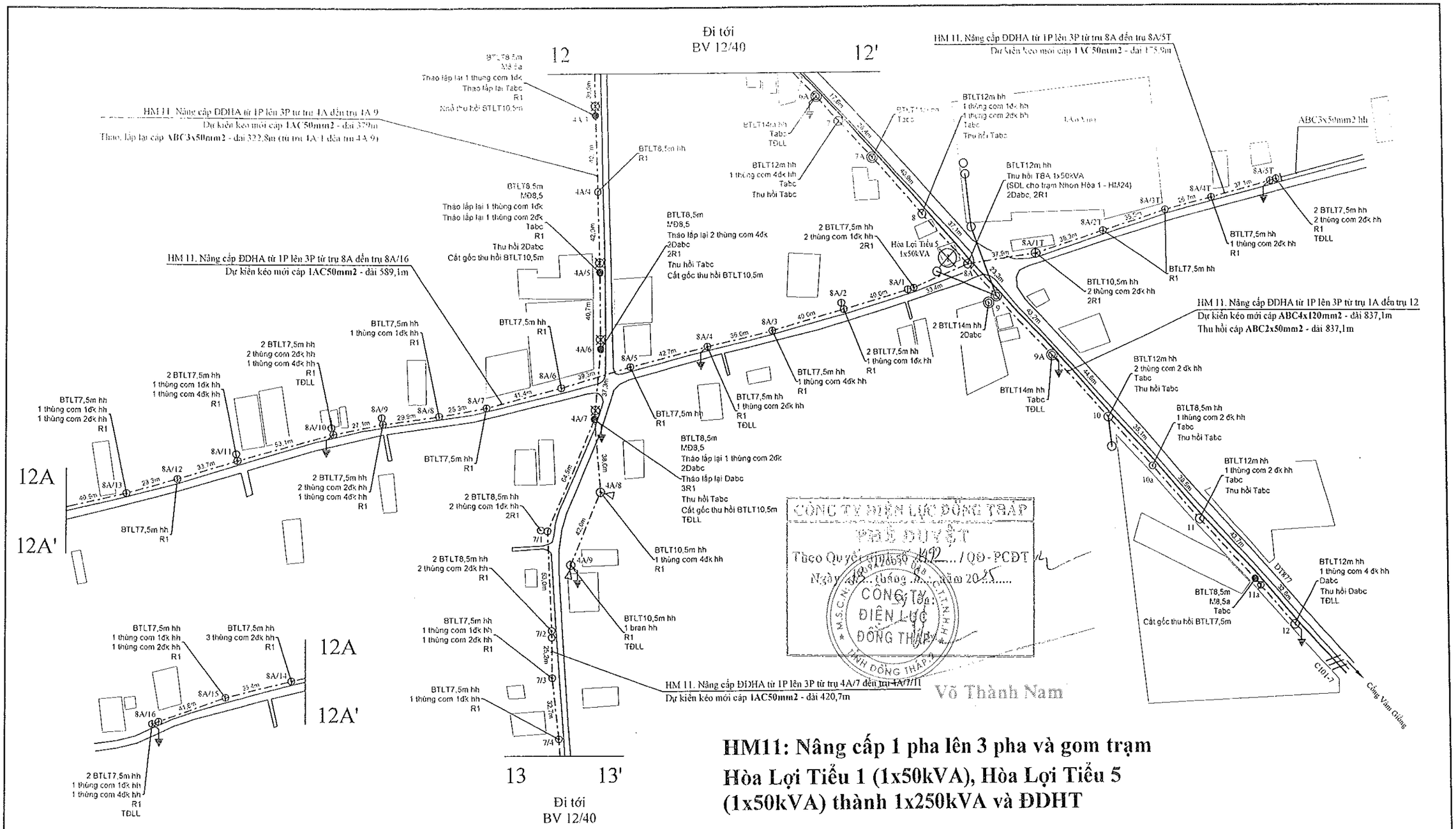

HM11: Nâng cấp 1 pha lên 3 pha và gom trạm Hòa Lợi Tiểu 1 (1x50kVA), Hòa Lợi Tiểu 5 (1x50kVA) thành 1x250kVA và ĐDHT

Ghi chú: Trụ dựng, làm chằng cách tim đường 3m trở lên

- ĐD trung thế hiện hữu
- ĐD trung thế cải tạo
- ĐD trung thế 1 pha xây dựng mới
- ĐD trung thế 3 pha xây dựng mới
- ĐD dây hạ thế hiện hữu
- ĐD hạ thế cải tạo
- ĐD hạ thế xây dựng mới
- Trụ BTLT, BTV hiện hữu
- Trụ BTLT xây dựng mới
- Chằng xuống (CX): hiện hữu, XDM
- Chằng lệch (CL): hiện hữu, XDM
- Chằng xuống xuồng (CXX): hiện hữu, XDM
- FCO, LBFCO: hiện hữu, XDM
- Tiếp địa lặp lại: hiện hữu, XDM
- TBA 1 pha, 3 pha: hiện hữu, XDM
- Nhà: lá, tôn, ngói (fibro), lầu
- Sông rạch
- Đường giao thông
- Đường bờ kênh
- Cầu giao thông
- Vườn cây ăn trái, cây tạp
- Ruộng lúa

TỔNG CÔNG TY ĐIỆN LỰC MIỀN NAM CÔNG TY ĐIỆN LỰC ĐỒNG THÁP	CÔNG TY ĐIỆN LỰC ĐỒNG THÁP TT THÍ NGHIỆM ĐIỆN ĐỒNG THÁP	Tên công trình: NÂNG CẤP LƯỚI ĐIỆN KHU VỰC ĐIỆN LỰC CHỢ GẠO NĂM 2026			
KT. GIÁM ĐỐC PHÓ GIÁM ĐỐC Lê Hữu Đức	P. Giám đốc: Lê Hữu Độc	Tên bản vẽ: BẢN VẼ MẶT BẰNG PHÂN BỐ CỘT			
	CNTK: Phạm Thiện Phúc				
	Kiểm tra: Phạm Anh Khoa				
	Thiết kế: Trần Thiên Hương	BCKTKT	/2025		13
	Vẽ: Nguyễn Hà Giang	TL: 1/2.000	HC:	MBPBC	40

HM12: Nâng cấp 1 pha lên 3 pha và gom trạm Mỹ Thạnh (1x75kVA), Cống Hòa Định (1x75kVA) thành 1x250kVA và ĐDHT

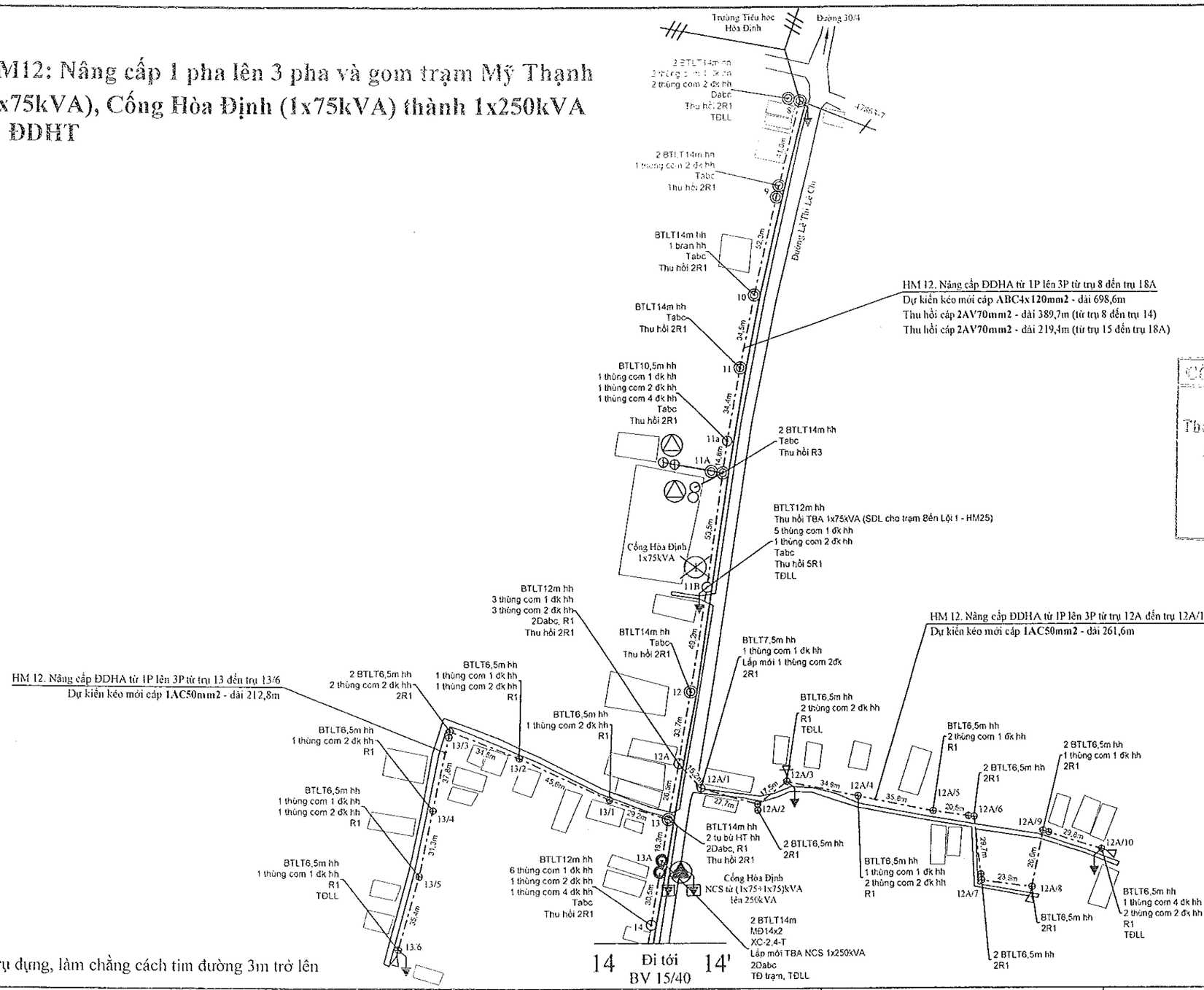

CÔNG TY ĐIỆN LỰC ĐỒNG THÁP
PHÊ DUYỆT
Theo Quyết định số 1492 /QĐ-PCĐT
Ngày 13 tháng 8 năm 2025
Võ Thành Nam

Ghi chú: Trụ dựng, làm chằng cách tim đường 3m trở lên

- ĐD trung thế hiện hữu
- ĐD trung thế cải tạo
- ĐD trung thế 1 pha xây dựng mới
- ĐD trung thế 3 pha xây dựng mới
- ĐD dây hạ thế hiện hữu
- ĐD hạ thế cải tạo
- ĐD hạ thế xây dựng mới
- Trụ BTLT, BTV hiện hữu
- Trụ BTLT xây dựng mới
- Chằng xuống (CX): hiện hữu, XDM
- Chằng lệch (CL): hiện hữu, XDM
- Chằng xuống xuống (CXX): hiện hữu, XDM
- FCO, LBFCO: hiện hữu, XDM
- Tiếp địa lặp lại: hiện hữu, XDM
- TBA 1 pha, 3 pha: hiện hữu, XDM
- Nhà: Lá, tôn, ngói (fibro), lầu
- Sông rạch
- Đường giao thông
- Đường bờ kênh
- Cầu giao thông
- Vườn cây ăn trái, cây tạp
- Ruộng lúa

EVN SPC
TỔNG CÔNG TY ĐIỆN LỰC MIỀN NAM
CÔNG TY ĐIỆN LỰC ĐỒNG THÁP
KT. GIÁM ĐỐC
PHÓ GIÁM ĐỐC
Lê Hữu Đức

CÔNG TY ĐIỆN LỰC ĐỒNG THÁP
TT THÍ NGHIỆM ĐIỆN ĐỒNG THÁP

P. Giám đốc	Lê Huỳnh Nhựt		Tên công trình: NÂNG CẤP LƯỚI ĐIỆN KHU VỰC ĐIỆN LỰC CHỢ GẠO NĂM 2026			
CNTK	Phạm Thiện Phúc		Tên bản vẽ: BẢN VẼ MẶT BẰNG PHÂN BỐ CỘT			
Kiểm tra	Phạm Anh Khoa					
Thiết kế	Trần Thiên Hương		BCKTKT	/2025		14
Vẽ	Nguyễn Hà Giang		TL: 1/2.000	HC:	MBPBC	40

HM12: Nâng cấp 1 pha lên 3 pha và gom trạm Mỹ Thạnh (1x75kVA), Cống Hòa Định (1x75kVA) thành 1x250kVA và ĐDHT

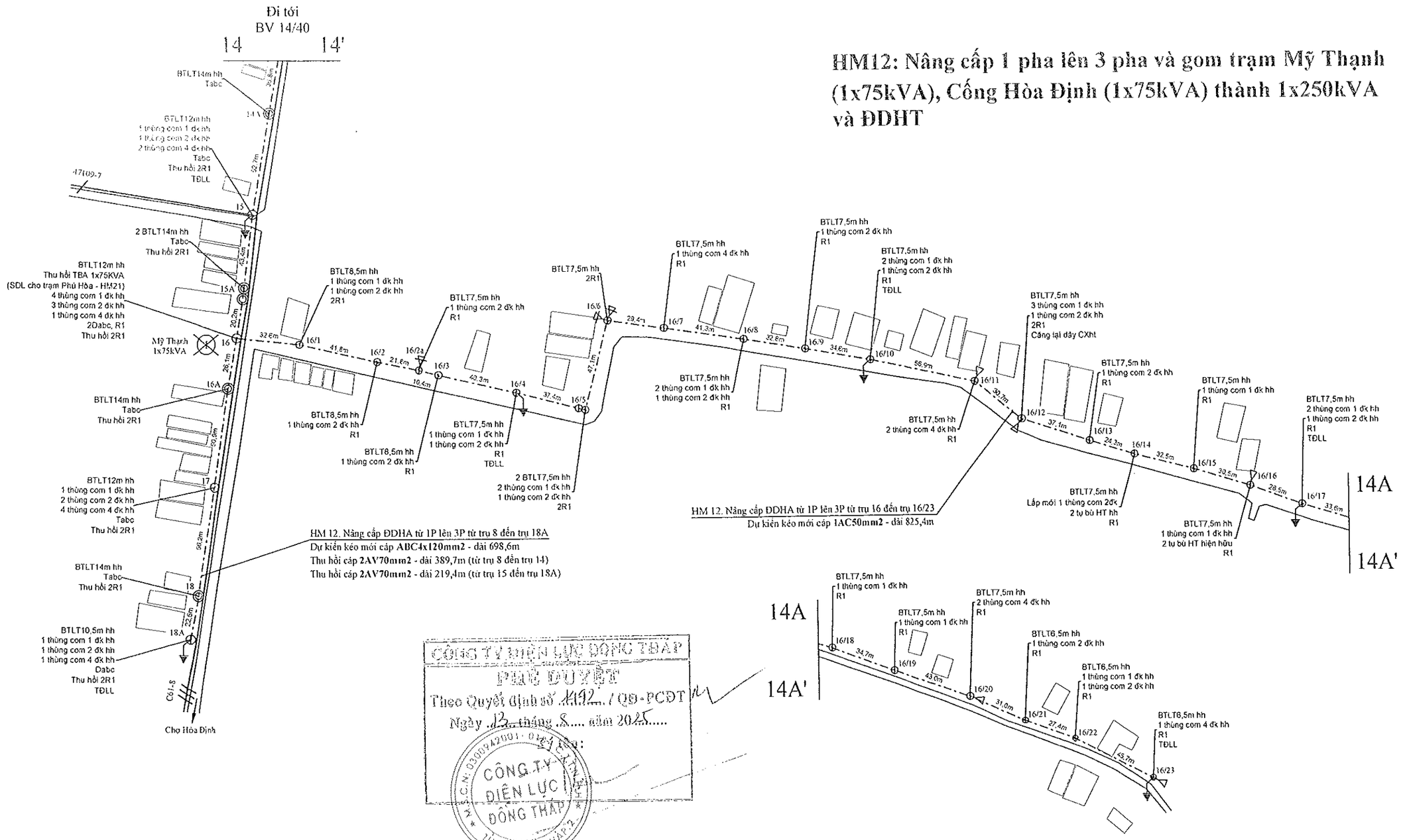

CÔNG TY ĐIỆN LỰC ĐỒNG THÁP
PHÊ DUYỆT
Theo Quyết định số 1192 / QĐ-PCĐT
Ngày 13 tháng 8 năm 2025
Võ Thành Nam

Ghi chú: Trụ dựng, làm chằng cách tim đường 3m trở lên

- ĐD trung thế hiện hữu
- ĐD trung thế cải tạo
- ĐD trung thế 1 pha xây dựng mới
- ĐD trung thế 3 pha xây dựng mới
- ĐD dây hạ thế hiện hữu
- ĐD hạ thế cải tạo
- ĐD hạ thế xây dựng mới
- Trụ BTLT, BTV hiện hữu
- Trụ BTLT xây dựng mới
- Chằng xuống (CX): hiện hữu, XDM
- Chằng lệch (CL): hiện hữu, XDM
- Chằng xuống xuống (CXX): hiện hữu, XDM
- FCO, LBFCO: hiện hữu, XDM
- Tiếp địa lặp lại: hiện hữu, XDM
- TBA 1 pha, 3 pha: hiện hữu, XDM
- Nhà: Lá, tôn, ngói (fibro), lầu
- Sông rạch
- Đường giao thông
- Đường bờ kênh
- Cầu giao thông
- Vườn cây ăn trái, cây tạp
- Ruộng lúa

EVN SPC
TỔNG CÔNG TY ĐIỆN LỰC MIỀN NAM
CÔNG TY ĐIỆN LỰC ĐỒNG THÁP

KT. GIÁM ĐỐC
PHÓ GIÁM ĐỐC
Lê Hữu Đức

CÔNG TY ĐIỆN LỰC ĐỒNG THÁP
TT THÍ NGHIỆM ĐIỆN ĐỒNG THÁP

P. Giám đốc	Lê Huyền Ngọc	
CNTK	Phạm Thiên Phúc	
Kiểm tra	Phạm Anh Khoa	
Thiết kế	Trần Thiên Hương	
Vẽ	Nguyễn Hà Giang	

Tên công trình:
NÂNG CẤP LƯỚI ĐIỆN KHU VỰC ĐIỆN LỰC CHỢ GẠO NĂM 2026

Tên bản vẽ:
BẢN VẼ MẶT BẰNG PHÂN BỐ CỘT

BCKTKT	/2025		15
TL: 1/2.000	HC:	MBPBC	40

HM13: Nâng cấp 1 pha lên 3 pha trạm Tân Phú 4 (1x50kVA) thành 1x250kVA và ĐDHT

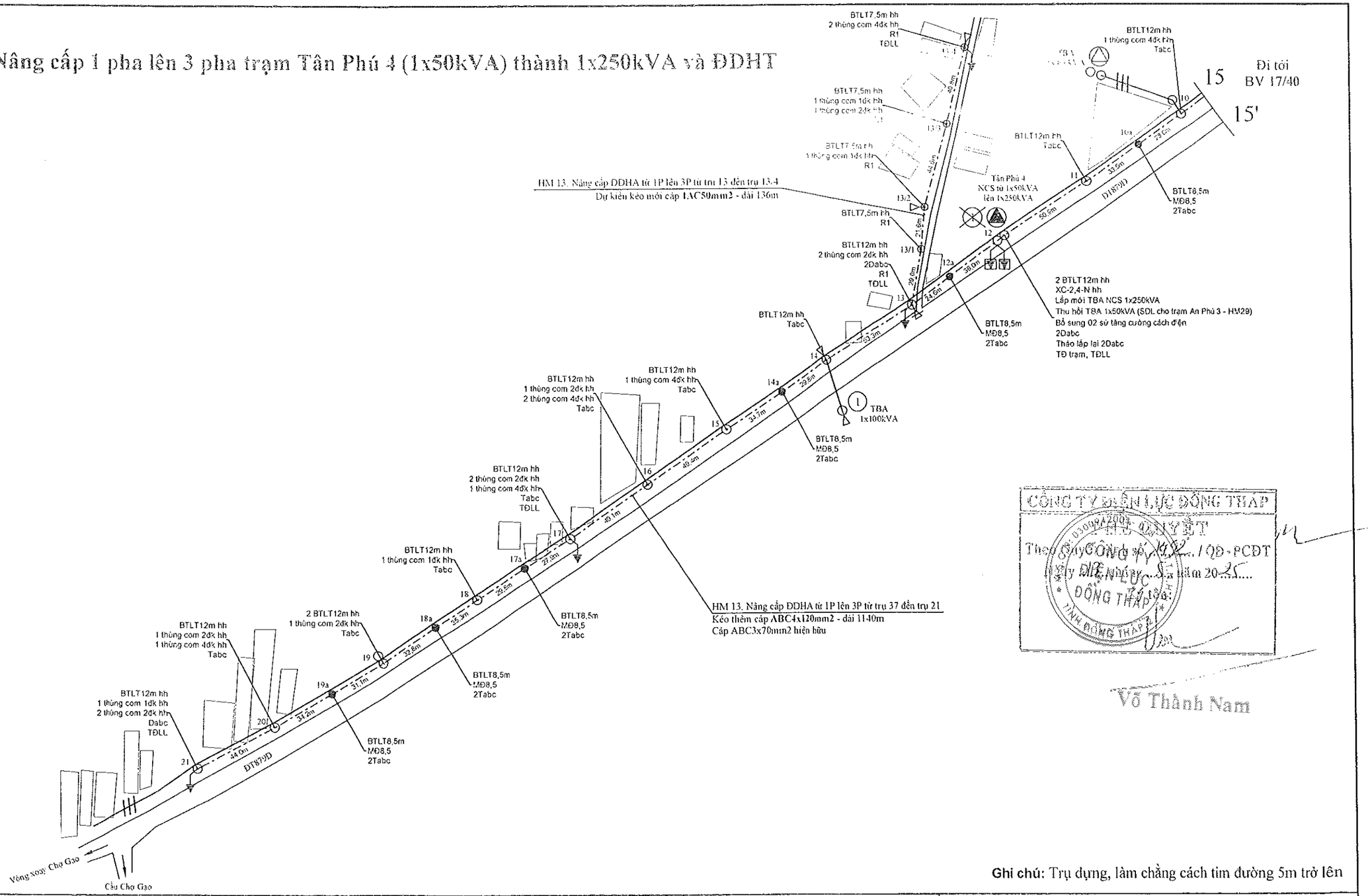

CÔNG TY ĐIỆN LỰC ĐỒNG THÁP
PHÊ DUYỆT
Theo Quyết định số: ..../QĐ-PCĐT ngày ..... tháng 20.....
Võ Thành Nam

Ghi chú: Trụ dựng, làm chằng cách tim đường 5m trở lên

- ĐD trung thế hiện hữu	- FCO, LBFCO: hiện hữu, XDM
- ĐD trung thế cải tạo	- Tiếp địa lặp lại: hiện hữu, XDM
- ĐD trung thế 1 pha xây dựng mới	- TBA 1 pha, 3 pha: hiện hữu, XDM
- ĐD trung thế 3 pha xây dựng mới	- Nhà: Lá, tôn, ngói (fibro), lầu
- ĐD hạ thế hiện hữu	- Sông rạch
- ĐD hạ thế cải tạo	- Đường giao thông
- ĐD hạ thế xây dựng mới	- Đường bờ kênh
- Trụ BTLT, BTV hiện hữu	- Cầu giao thông
- Trụ BTLT xây dựng mới	- Vườn cây ăn trái, cây tạp
- Chằng xuống (CX): hiện hữu, XDM	- Ruộng lúa
- Chằng lệch (CL): hiện hữu, XDM	
- Chằng xuống xuống (CXX): hiện hữu, XDM	

EVN SPC
TỔNG CÔNG TY
ĐIỆN LỰC MIỀN NAM
CÔNG TY ĐIỆN LỰC ĐỒNG THÁP

KT. GIÁM ĐỐC
PHÓ GIÁM ĐỐC

Lê Hữu Đức

CÔNG TY
ĐIỆN LỰC ĐỒNG THÁP
TT THÍ NGHIỆM ĐIỆN ĐỒNG THÁP

P. Giám đốc	Lê Huyền Ngọc	
CNTK	Phạm Thiện Phúc	
Kiểm tra	Phạm Anh Khoa	
Thiết kế	Trần Thiên Hương	
Vẽ	Nguyễn Hà Giang	

Tên công trình:
NÂNG CẤP LƯỚI ĐIỆN KHU VỰC ĐIỆN LỰC CHỢ GẠO NĂM 2026

Tên bản vẽ:
BẢN VẼ MẶT BẰNG PHÂN BỐ CỘT

BCKTKT	/2025		16
TL: 1/2.000	HC:	**MBPBC**	40

HM13: Nâng cấp 1 pha lên 3 pha trạm Tân Phú 4 (1x50kVA) thành 1x250kVA và ĐDHT

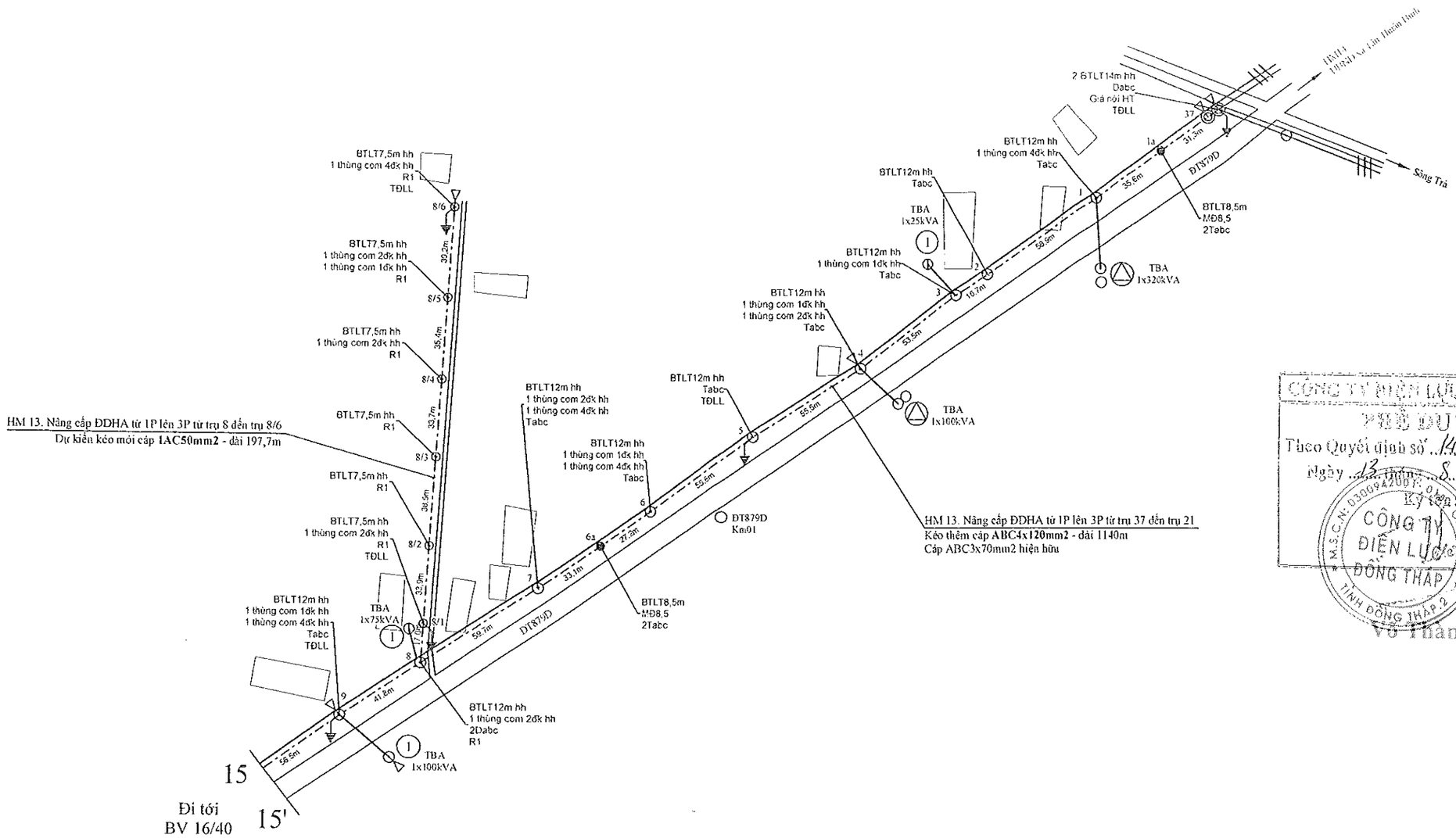

CÔNG TY ĐIỆN LỰC ĐỒNG THÁP
PHÊ DUYỆT
Theo Quyết định số 1492 /QĐ-PCĐT
Ngày 13 tháng 8 năm 2025
Ký tên:
CÔNG TY ĐIỆN LỰC ĐỒNG THÁP
Võ Thành Nam

Ghi chú: Trụ dựng, làm chằng cách tim đường 5m trở lên

- ĐD trung thế hiện hữu
- ĐD trung thế cải tạo
- ĐD trung thế 1 pha xây dựng mới
- ĐD trung thế 3 pha xây dựng mới
- ĐD dây hạ thế hiện hữu
- ĐD hạ thế cải tạo
- ĐD hạ thế xây dựng mới
- Trụ BTLT, BTV hiện hữu
- Trụ BTLT xây dựng mới
- Chằng xuống (CX): hiện hữu, XDM
- Chằng lệch (CL): hiện hữu, XDM
- Chằng xuống xuống (CXX): hiện hữu, XDM
- FCO, LBFCO: hiện hữu, XDM
- Tiếp địa lặp lại: hiện hữu, XDM
- TBA 1 pha, 3 pha: hiện hữu, XDM
- Nhà: Lá, tôn, ngói (fibro), lầu
- Sông rạch
- Đường giao thông
- Đường bờ kênh
- Cầu giao thông
- Vườn cây ăn trái, cây tạp
- Ruộng lúa

EVN SPC
TỔNG CÔNG TY
ĐIỆN LỰC MIỀN NAM
CÔNG TY ĐIỆN LỰC ĐỒNG THÁP

KT. GIÁM ĐỐC
PHÓ GIÁM ĐỐC

Lê Hữu Đức

CÔNG TY
ĐIỆN LỰC ĐỒNG THÁP
TT THÍ NGHIỆM ĐIỆN ĐỒNG THÁP

P. Giám đốc	Lê Huỳnh Ngọc Nhân		Tên công trình: NÂNG CẤP LƯỚI ĐIỆN KHU VỰC ĐIỆN LỰC CHỢ GẠO NĂM 2026			
CNTK	Phạm Thiên Phúc		Tên bản vẽ: BẢN VẼ MẶT BẰNG PHÂN BỐ CỘT			
Kiểm tra	Phạm Anh Khoa					
Thiết kế	Trần Thiên Hương		BCKTKT	/2025		17
Vẽ	Nguyễn Hà Giang		TL: 1/2.000	HC:	MBPBC	40

HM14: Nâng cấp 1 pha lên 3 pha và gom trạm Tân Bình 2E (1x50kVA), Tân Bình 2F (1x50kVA) thành 1x250kVA và ĐDHT

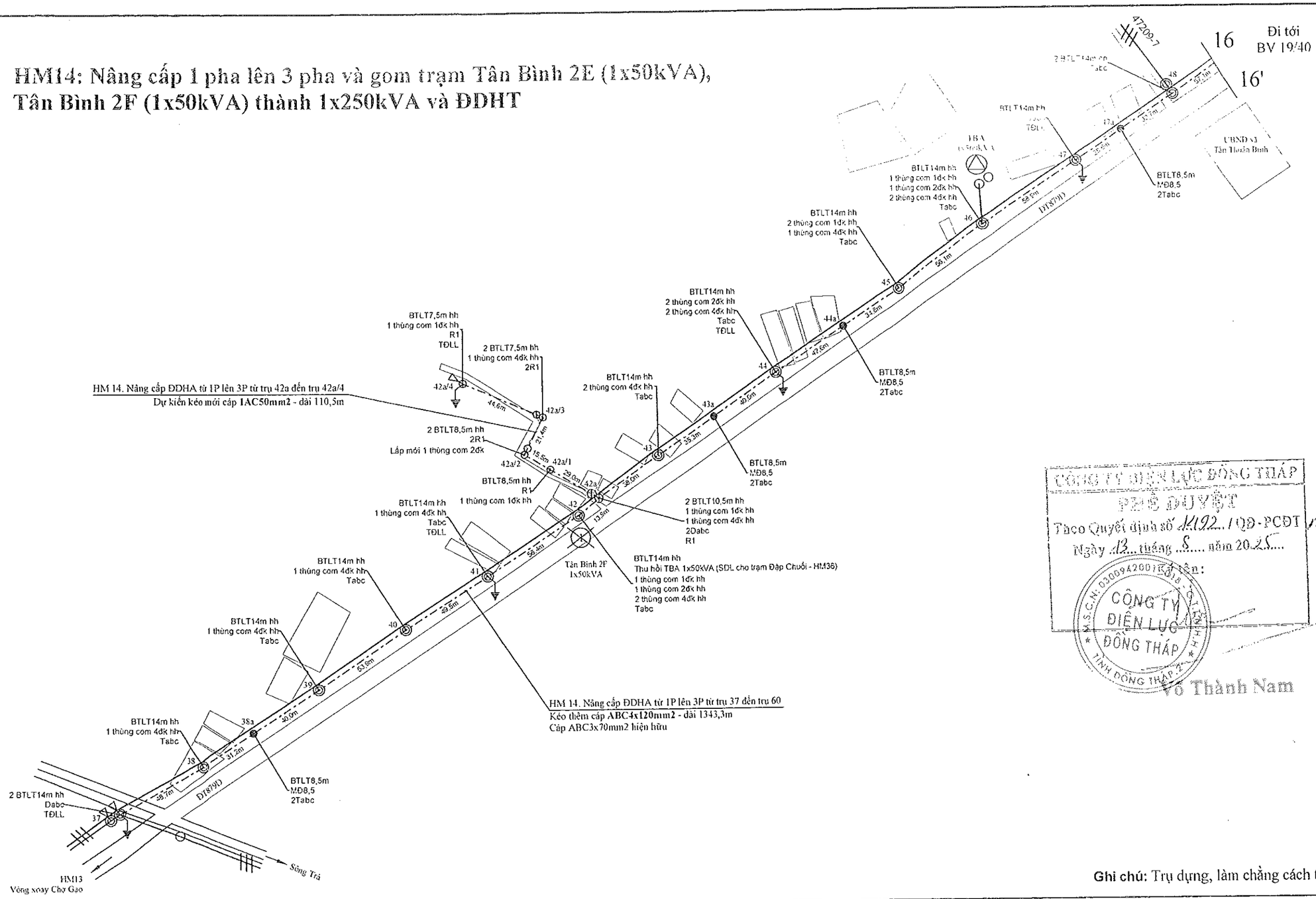

CÔNG TY ĐIỆN LỰC ĐỒNG THÁP
PHÊ DUYỆT
Theo Quyết định số 1192 / QĐ-PCĐT
Ngày 13 tháng 8 năm 2025
Tên:
Võ Thành Nam

Ghi chú: Trụ dựng, làm chằng cách tim đường 5m trở lên

- ĐD trung thế hiện hữu
- ĐD trung thế cải tạo
- ĐD trung thế 1 pha xây dựng mới
- ĐD trung thế 3 pha xây dựng mới
- ĐD dây hạ thế hiện hữu
- ĐD hạ thế cải tạo
- ĐD hạ thế xây dựng mới
- Trụ BTLT, BTV hiện hữu
- Trụ BTLT xây dựng mới
- Chằng xuống (CX): hiện hữu, XDM
- Chằng lệch (CL): hiện hữu, XDM
- Chằng xuống xuống (CXX): hiện hữu, XDM
- FCO, LBFCO: hiện hữu, XDM
- Tiếp địa lặp lại: hiện hữu, XDM
- TBA 1 pha, 3 pha: hiện hữu, XDM
- Nhà: Lá, tôn, ngói (fibro), lầu
- Sông rạch
- Đường giao thông
- Đường bờ kênh
- Cầu giao thông
- Vườn cây ăn trái, cây tạp
- Ruộng lúa

EVN SPC
TỔNG CÔNG TY ĐIỆN LỰC MIỀN NAM
CÔNG TY ĐIỆN LỰC ĐỒNG THÁP

KT. GIÁM ĐỐC
PHÓ GIÁM ĐỐC

Lê Hữu Đức

CÔNG TY ĐIỆN LỰC ĐỒNG THÁP
TT THÍ NGHIỆM ĐIỆN ĐỒNG THÁP

P. Giám đốc	Lê Huỳnh Ngọc	
CNTK	Phạm Thiện Phúc	
Kiểm tra	Phạm Anh Khoa	
Thiết kế	Trần Thiên Hương	
Vẽ	Nguyễn Hà Giang	

Tên công trình:
NÂNG CẤP LƯỚI ĐIỆN KHU VỰC ĐIỆN LỰC CHỢ GẠO NĂM 2026

Tên bản vẽ:
BẢN VẼ MẶT BẰNG PHÂN BỐ CỘT

BCKTKT	/2025		18
TL: 1/2.000	HC:	**MBPBC**	40

HM14: Nâng cấp 1 pha lên 3 pha và gom trạm Tân Bình 2E (1x50kVA), Tân Bình 2F (1x50kVA) thành 1x250kVA và ĐDHT

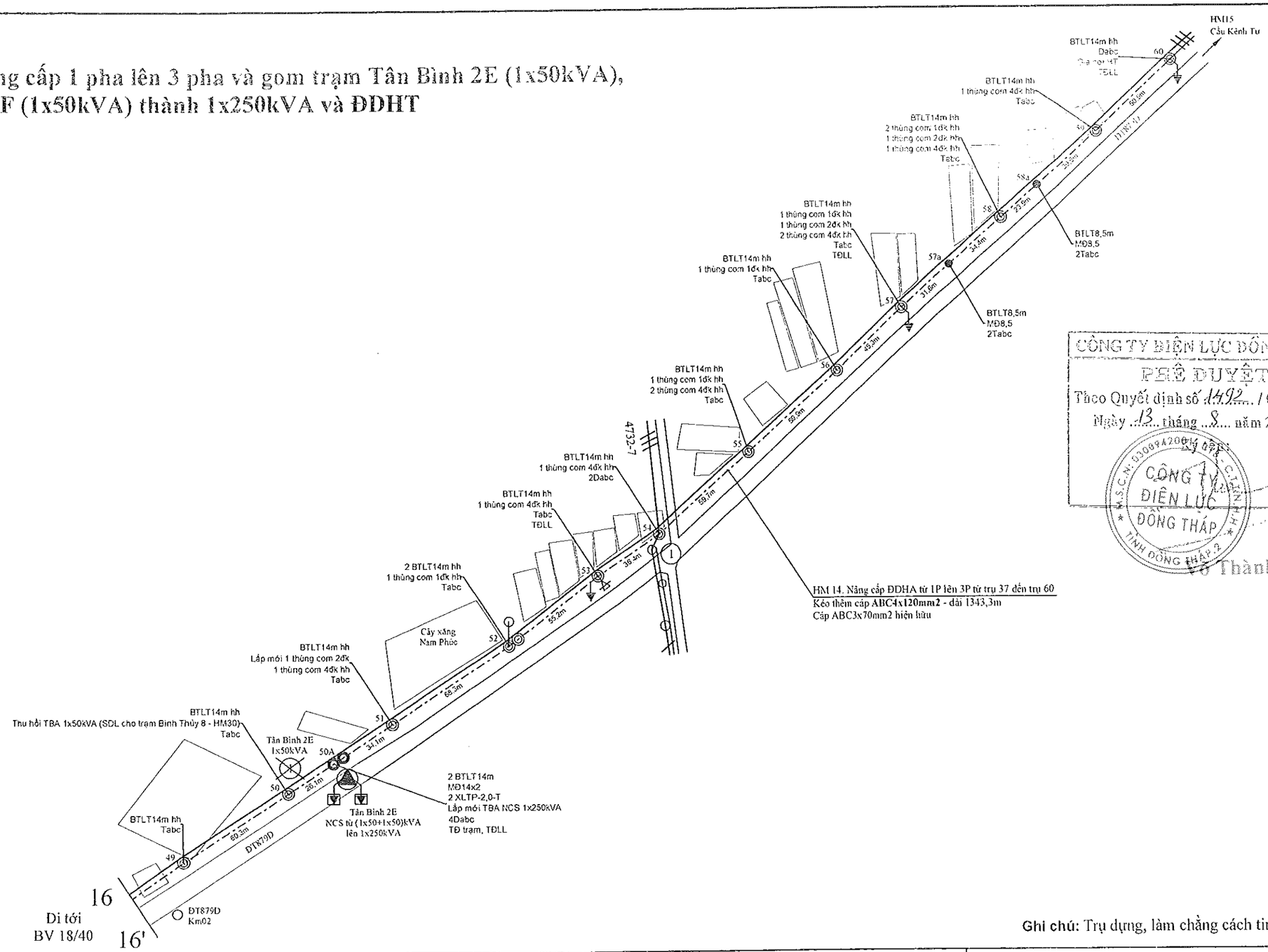

CÔNG TY ĐIỆN LỰC ĐỒNG THÁP
PHÊ DUYỆT
Theo Quyết định số 1492 / QĐ-PCĐT
Ngày 13 tháng 8 năm 2025
Võ Thành Nam

Ghi chú: Trụ dựng, làm chằng cách tim đường 5m trở lên

- ĐD trung thế hiện hữu	- FCO, LBFCO: hiện hữu, XDM
- ĐD trung thế cải tạo	- Tiếp địa lập lại: hiện hữu, XDM
- ĐD trung thế 1 pha xây dựng mới	- TBA 1 pha, 3 pha: hiện hữu, XDM
- ĐD trung thế 3 pha xây dựng mới	- Nhà: Lá, tôn, ngói (fibro), lầu
- ĐD dây hạ thế hiện hữu	- Sông rạch
- ĐD hạ thế cải tạo	- Đường giao thông
- ĐD hạ thế xây dựng mới	- Đường bờ kênh
- Trụ BTLT, BTV hiện hữu	- Cầu giao thông
- Trụ BTLT xây dựng mới	- Vườn cây ăn trái, cây tạp
- Chằng xuống (CX): hiện hữu, XDM	- Ruộng lúa
- Chằng lệch (CL): hiện hữu, XDM	
- Chằng xuống xuống (CXX): hiện hữu, XDM	

EVN SPC
TỔNG CÔNG TY ĐIỆN LỰC MIỀN NAM
CÔNG TY ĐIỆN LỰC ĐỒNG THÁP

KT. GIÁM ĐỐC
PHÓ GIÁM ĐỐC

Lê Hữu Đức

CÔNG TY ĐIỆN LỰC ĐỒNG THÁP
TT THÍ NGHIỆM ĐIỆN ĐỒNG THÁP

P. Giám đốc	Lê Hạnh Ngọc	
CNTK	Phạm Thiện Phúc	
Kiểm tra	Phạm Anh Khoa	
Thiết kế	Trần Thiên Hương	
Vẽ	Nguyễn Hà Giang	

Tên công trình:
NÂNG CẤP LƯỚI ĐIỆN KHU VỰC ĐIỆN LỰC CHỢ GẠO NĂM 2026

Tên bản vẽ:
BẢN VẼ MẶT BẰNG PHÂN BỐ CỘT

BCKTKT	/2025		19
TL: 1/2.000	HC:	**MBPBC**	40

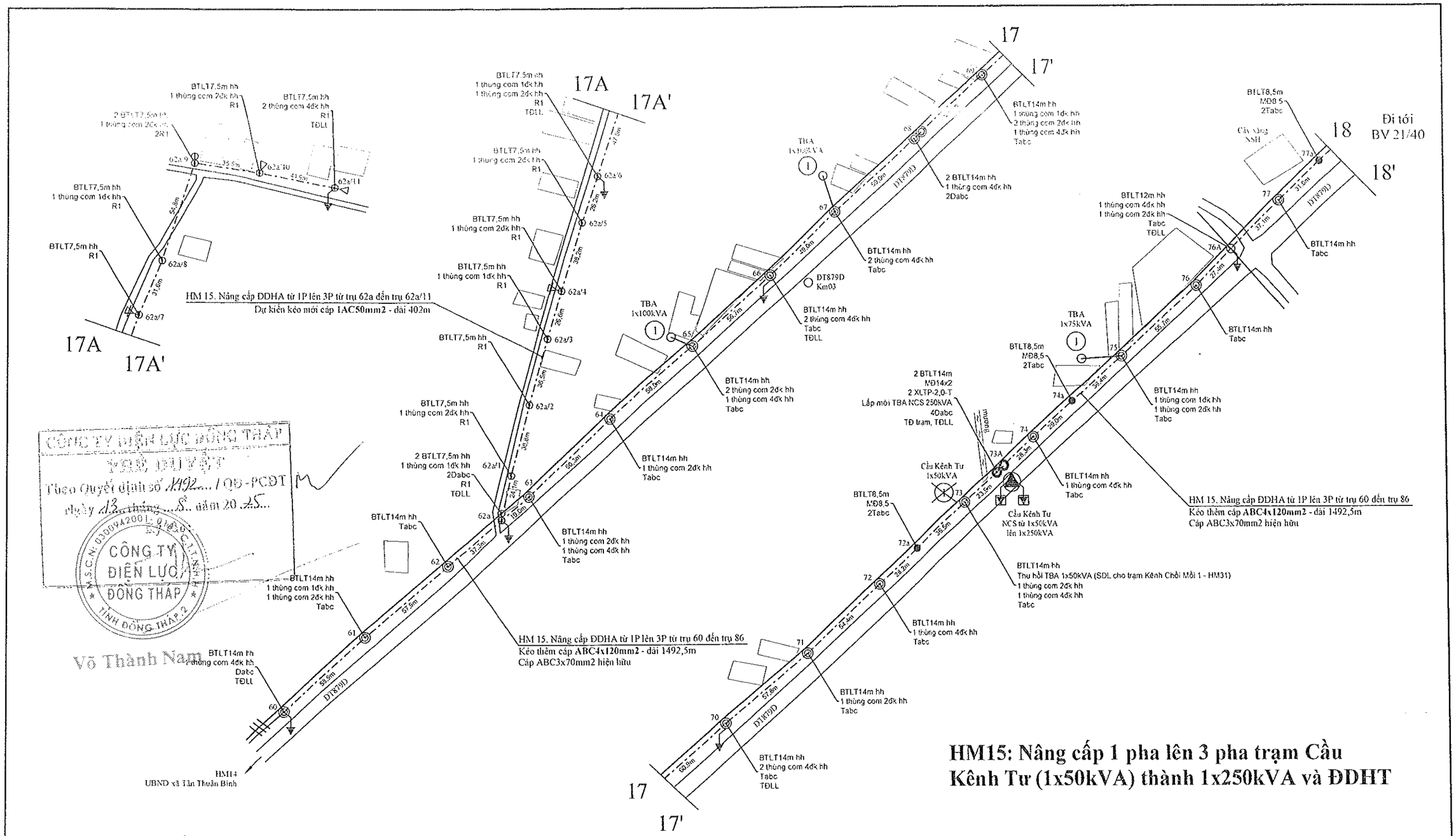

HM15: Nâng cấp 1 pha lên 3 pha trạm Cầu Kênh Tư (1x50kVA) thành 1x250kVA và ĐDHT

Ghi chú: Trụ dựng, làm chằng cách tim đường 5m trở lên

- ĐD trung thế hiện hữu
- ĐD trung thế cải tạo
- ĐD trung thế 1 pha xây dựng mới
- ĐD trung thế 3 pha xây dựng mới
- ĐD dây hạ thế hiện hữu
- ĐD hạ thế cải tạo
- ĐD hạ thế xây dựng mới
- Trụ BTLT, BTV hiện hữu
- Trụ BTLT xây dựng mới
- Chằng xuống (CX): hiện hữu, XDM
- Chằng lệch (CL): hiện hữu, XDM
- Chằng xuống xuống (CXX): hiện hữu, XDM
- FCO, LBFCO: hiện hữu, XDM
- Tiếp địa lặp lại: hiện hữu, XDM
- TBA 1 pha, 3 pha: hiện hữu, XDM
- Nhà: Lá, tôn, ngói (fibro), lầu
- Sông rạch
- Đường giao thông
- Đường bờ kênh
- Cầu giao thông
- Vườn cây ăn trái, cây tạp
- Ruộng lúa

EVN SPC
TỔNG CÔNG TY ĐIỆN LỰC MIỀN NAM
CÔNG TY ĐIỆN LỰC ĐỒNG THÁP

KT. GIÁM ĐỐC
PHÓ GIÁM ĐỐC

Lê Hữu Đức

CÔNG TY ĐIỆN LỰC ĐỒNG THÁP
TT THÍ NGHIỆM ĐIỆN ĐỒNG THÁP

P. Giám đốc	Lê Huỳnh Ngọc	
CNTK	Phạm Thiện Phúc	
Kiểm tra	Phạm Anh Khoa	
Thiết kế	Trần Thiên Hương	
Vẽ	Nguyễn Hà Giang	

Tên công trình:
NÂNG CẤP LƯỚI ĐIỆN KHU VỰC ĐIỆN LỰC CHỢ GẠO NĂM 2026

Tên bản vẽ:
BẢN VẼ MẶT BẰNG PHÂN BỐ CỘT

BCKTKT	/2025		20
TL: 1/2.000	HC:	**MBPBC**	40

CÔNG TY ĐIỆN LỰC ĐỒNG THÁP
VĂN PHÒNG
Theo Quyết định số 1492 / QĐ-PCĐT
ngày 13 tháng 8 năm 2025
Võ Thành Nam

HM15: Nâng cấp 1 pha lên 3 pha trạm Cầu Kênh Tư (1x50kVA) thành 1x250kVA và ĐDHT

HM43d: Thay recloser C975 trụ 01 tuyến 3 pha Chợ Tân Thuận Bình thuộc PT 487CG bị hư hỏng

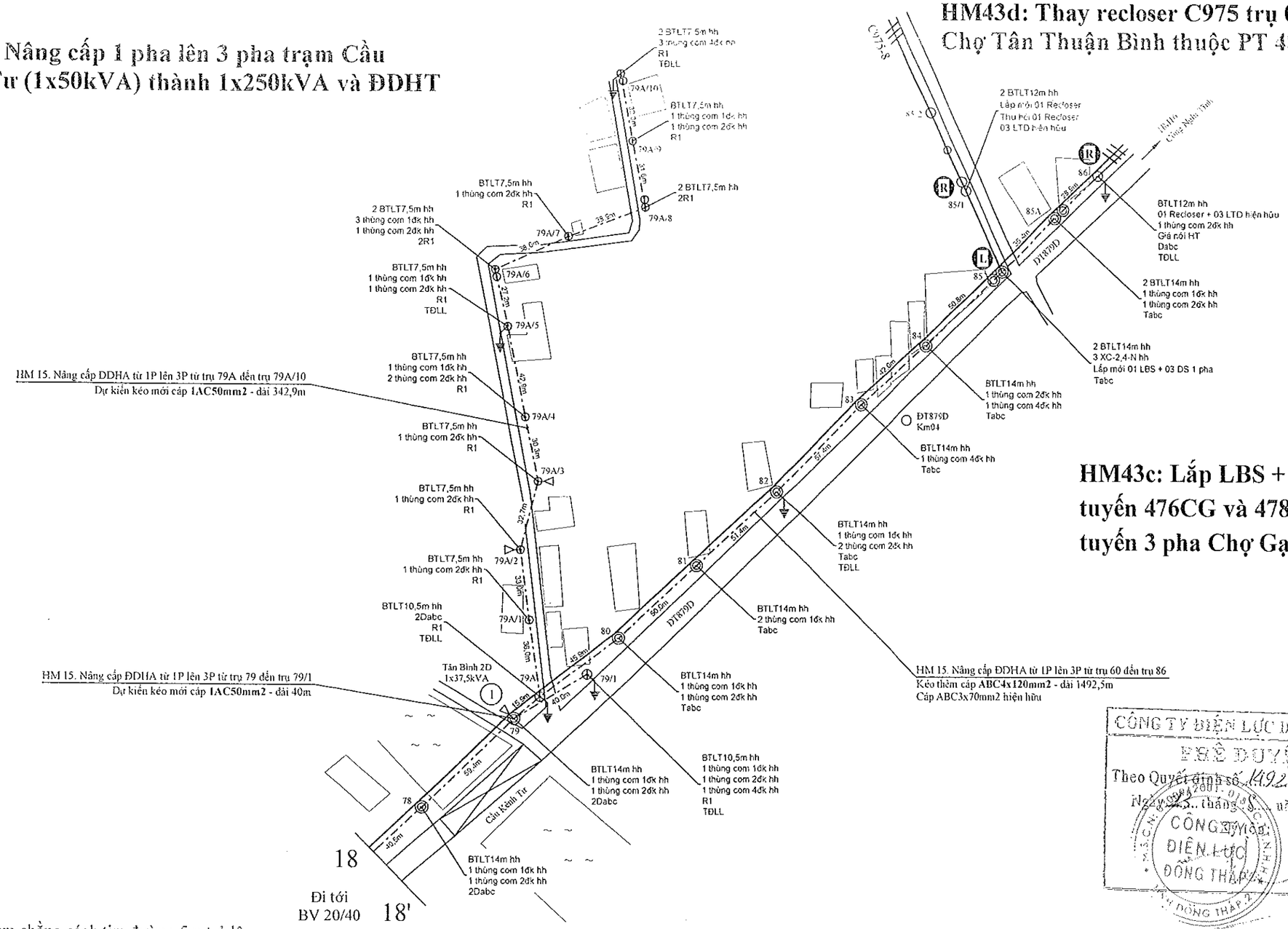

HM43c: Lắp LBS + DS liên kết tuyến 476CG và 478CG tại trụ 85 tuyến 3 pha Chợ Gạo - Cần Đước

Ghi chú: Trụ dựng, làm chằng cách tim đường 5m trở lên

CÔNG TY ĐIỆN LỰC ĐỒNG THÁP
PHÊ DUYỆT
Theo Quyết định số 1492../QĐ-PCĐT
Ngày 23.. tháng 8.. năm 2025...
Võ Thành Nam

- ĐD trung thế hiện hữu	- FCO, LBFCO: hiện hữu, XDM	TỔNG CÔNG TY ĐIỆN LỰC MIỀN NAM CÔNG TY ĐIỆN LỰC ĐỒNG THÁP	CÔNG TY ĐIỆN LỰC ĐỒNG THÁP TT THÍ NGHIỆM ĐIỆN ĐỒNG THÁP		Tên công trình: NÂNG CẤP LƯỚI ĐIỆN KHU VỰC ĐIỆN LỰC CHỢ GẠO NĂM 2026		
- ĐD trung thế cải tạo	- Tiếp địa lặp lại: hiện hữu, XDM	KT. GIÁM ĐỐC PHÓ GIÁM ĐỐC	P. Giám đốc	Lê Hữu Ngọc	Tên bản vẽ: BẢN VẼ MẶT BẰNG PHÂN BỐ CỘT		
- ĐD trung thế 1 pha xây dựng mới	- TBA 1 pha, 3 pha: hiện hữu, XDM		CNTK	Phạm Thiên Phúc			
- ĐD trung thế 3 pha xây dựng mới	- Nhà: Lá, tôn, ngói (fibro), lầu		Kiểm tra	Phạm Anh Khoa			
- ĐD dây hạ thế hiện hữu	- Sông rạch		Thiết kế	Trần Thiên Hương	BCKTKT /2025		21
- ĐD hạ thế cải tạo	- Đường giao thông	Lê Hữu Đức	Vẽ	Nguyễn Hà Giang	TL: 1/2.000 HC:	MBPBC	40
- ĐD hạ thế xây dựng mới	- Đường bờ kênh						
- Trụ BTLT, BTV hiện hữu	- Cầu giao thông						
- Trụ BTLT xây dựng mới	- Vườn cây ăn trái, cây tạp						
- Chằng xuống (CX): hiện hữu, XDM	- Ruộng lúa						
- Chằng lệch (CL): hiện hữu, XDM							
- Chằng xuống xuống (CXX): hiện hữu, XDM							

HM16: Nâng cấp 1 pha lên 3 pha trạm Quang Thọ 5 (1x50kVA) thành 1x250kVA và ĐDHT

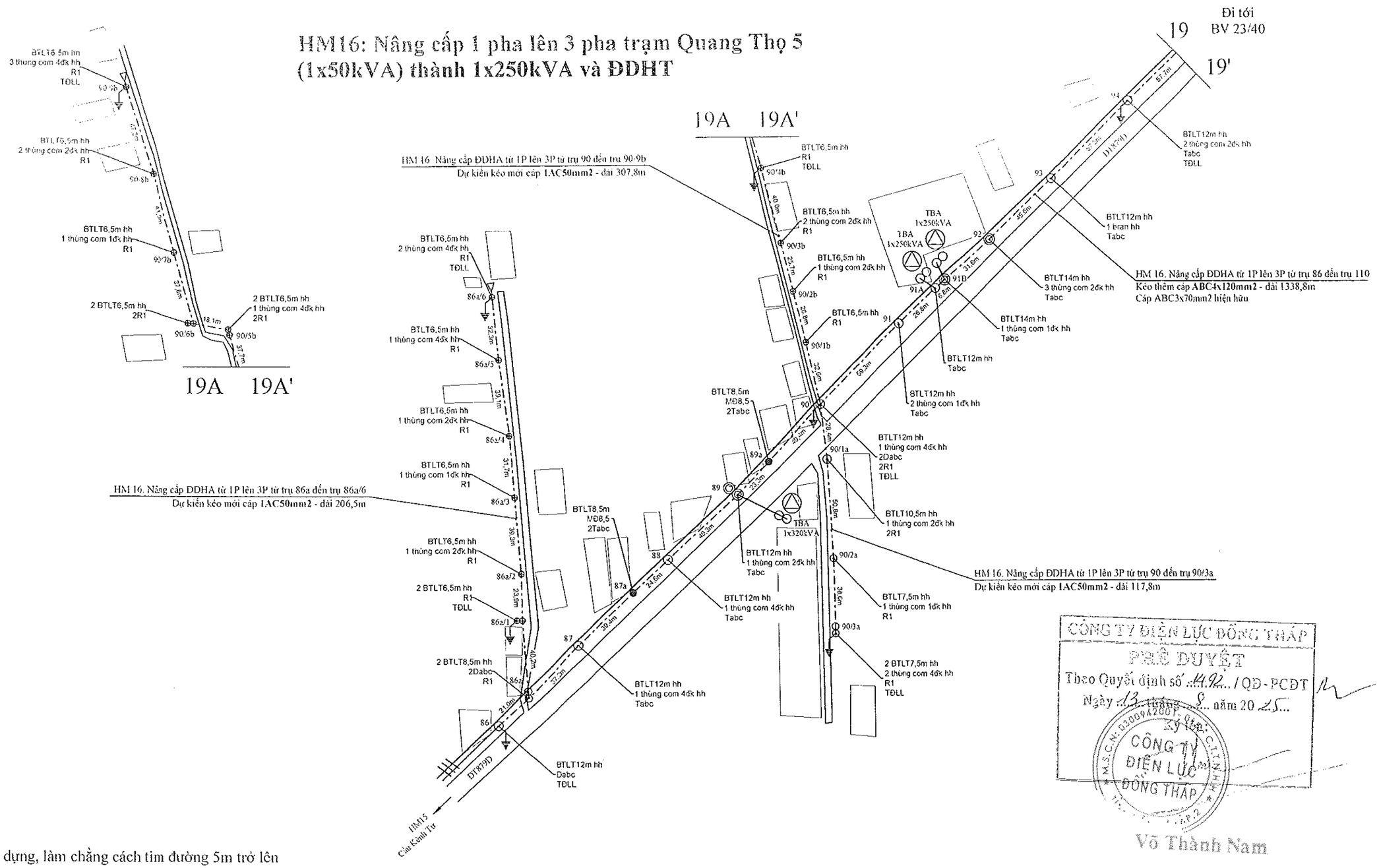

CÔNG TY ĐIỆN LỰC ĐỒNG THÁP
PHÊ DUYỆT
Theo Quyết định số 1492 / QĐ-PCĐT
Ngày 13 tháng 8 năm 2025
Võ Thành Nam

Ghi chú: Trụ dựng, làm chằng cách tim đường 5m trở lên

- ĐD trung thế hiện hữu
- ĐD trung thế cải tạo
- ĐD trung thế 1 pha xây dựng mới
- ĐD trung thế 3 pha xây dựng mới
- ĐD dây hạ thế hiện hữu
- ĐD hạ thế cải tạo
- ĐD hạ thế xây dựng mới
- Trụ BTLT, BTV hiện hữu
- Trụ BTLT xây dựng mới
- Chằng xuống (CX): hiện hữu, XDM
- Chằng lệch (CL): hiện hữu, XDM
- Chằng xuống xuống (CXX): hiện hữu, XDM
- FCO, LBFCO: hiện hữu, XDM
- Tiếp địa lặp lại: hiện hữu, XDM
- TBA 1 pha, 3 pha: hiện hữu, XDM
- Nhà: Lá, tôn, ngói (fibro), lầu
- Sông rạch
- Đường giao thông
- Đường bờ kênh
- Cầu giao thông
- Vườn cây ăn trái, cây tạp
- Ruộng lúa

EVN SPC
TỔNG CÔNG TY ĐIỆN LỰC MIỀN NAM
CÔNG TY ĐIỆN LỰC ĐỒNG THÁP

KT. GIÁM ĐỐC
PHÓ GIÁM ĐỐC
Lê Hữu Đức

CÔNG TY ĐIỆN LỰC ĐỒNG THÁP
TT THÍ NGHIỆM ĐIỆN ĐỒNG THÁP

P. Giám đốc	Lê Huỳnh Ngọc	
CNTK	Phạm Thiện Phúc	
Kiểm tra	Phạm Anh Khoa	
Thiết kế	Trần Thiên Hương	
Vẽ	Nguyễn Hà Giang	

Tên công trình:
NÂNG CẤP LƯỚI ĐIỆN KHU VỰC ĐIỆN LỰC CHỢ GẠO NĂM 2026

Tên bản vẽ:
BẢN VẼ MẶT BẰNG PHÂN BỐ CỘT

BCKTKT	/2025		22
TL: 1/2.000	HC:	MBPBC	40

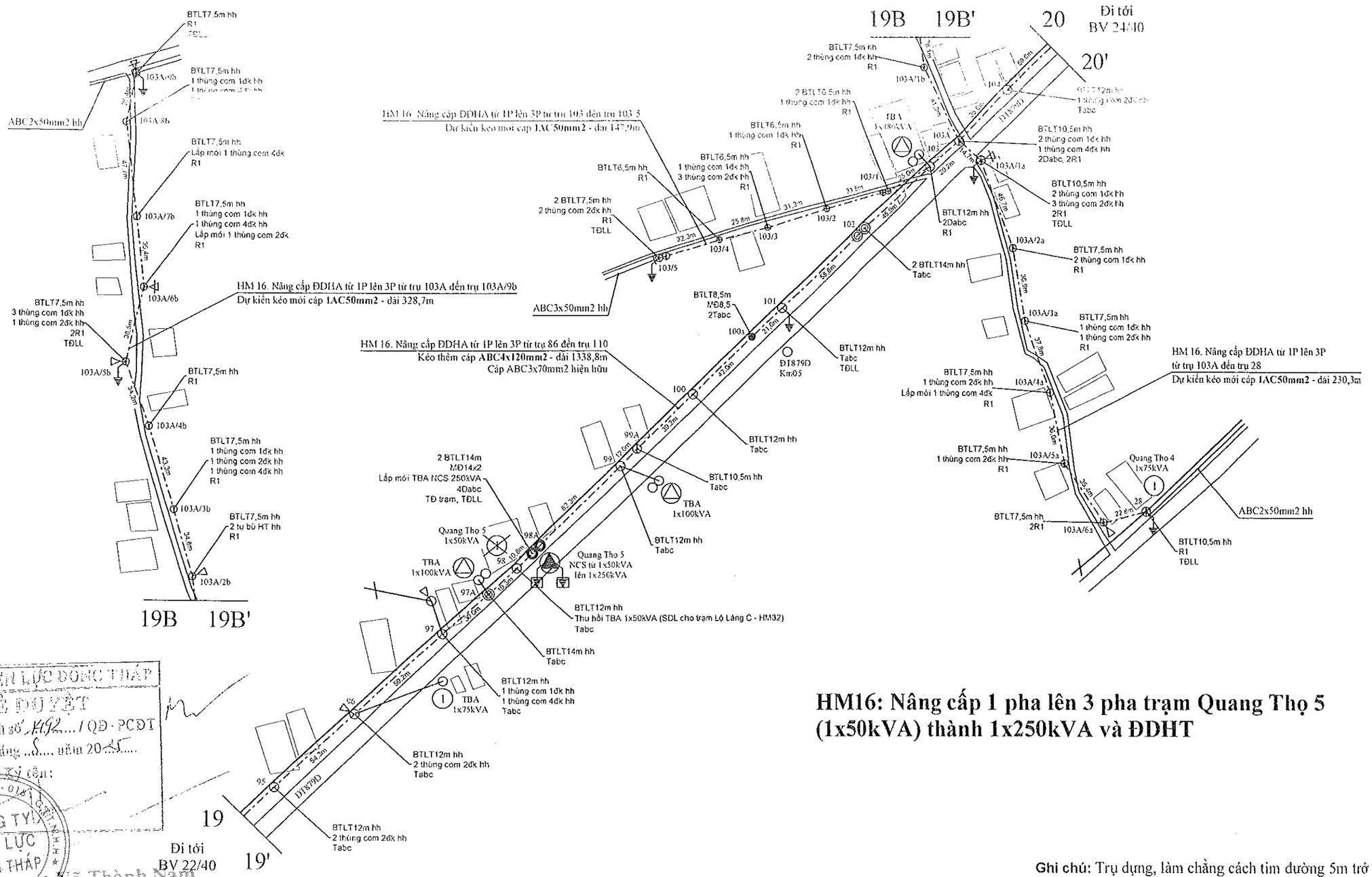

CÔNG TY ĐIỆN LỰC ĐỒNG THÁP
PHÊ DUYỆT
Theo Quyết định số 492 / QĐ - PCĐT
Ngày 13 tháng 5 năm 2025
Ký tên:
Võ Thành Nam

HM16: Nâng cấp 1 pha lên 3 pha trạm Quang Thọ 5 (1x50kVA) thành 1x250kVA và ĐDHT

Ghi chú: Trụ dựng, làm chằng cách tim đường 5m trở lên

- ĐD trung thế hiện hữu
- ĐD trung thế cải tạo
- ĐD trung thế 1 pha xây dựng mới
- ĐD trung thế 3 pha xây dựng mới
- ĐD dây hạ thế hiện hữu
- ĐD hạ thế cải tạo
- ĐD hạ thế xây dựng mới
- Trụ BTLT, BTV hiện hữu
- Trụ BTLT xây dựng mới
- Chằng xuống (CX): hiện hữu, XDM
- Chằng lệch (CL): hiện hữu, XDM
- Chằng xuống xuống (CXX): hiện hữu, XDM
- FCO, LBFCO: hiện hữu, XDM
- Tiếp địa lặp lại: hiện hữu, XDM
- TBA 1 pha, 3 pha: hiện hữu, XDM
- Nhà: Lá, tôn, ngói (fibro), lầu
- Sông rạch
- Đường giao thông
- Đường bờ kênh
- Cầu giao thông
- Vườn cây ăn trái, cây tạp
- Ruộng lúa

EVN SPC
TỔNG CÔNG TY ĐIỆN LỰC MIỀN NAM
CÔNG TY ĐIỆN LỰC ĐỒNG THÁP
KT. GIÁM ĐỐC
PHÓ GIÁM ĐỐC
Lê Hữu Đức

CÔNG TY ĐIỆN LỰC ĐỒNG THÁP
TT THÍ NGHIỆM ĐIỆN ĐỒNG THÁP

P. Giám đốc	Lê Huỳnh Ngọc		Tên công trình: NÂNG CẤP LƯỚI ĐIỆN KHU VỰC ĐIỆN LỰC CHỢ GẠO NĂM 2026			
CNTK	Phạm Thiện Phúc		Tên bản vẽ: BẢN VẼ MẶT BẰNG PHÂN BỐ CỘT			
Kiểm tra	Phạm Anh Khoa					
Thiết kế	Trần Thiên Hương		BCKTKT	/2025		23
Vẽ	Nguyễn Hà Giang		TL: 1/2.000	HC:	MBPBC	40

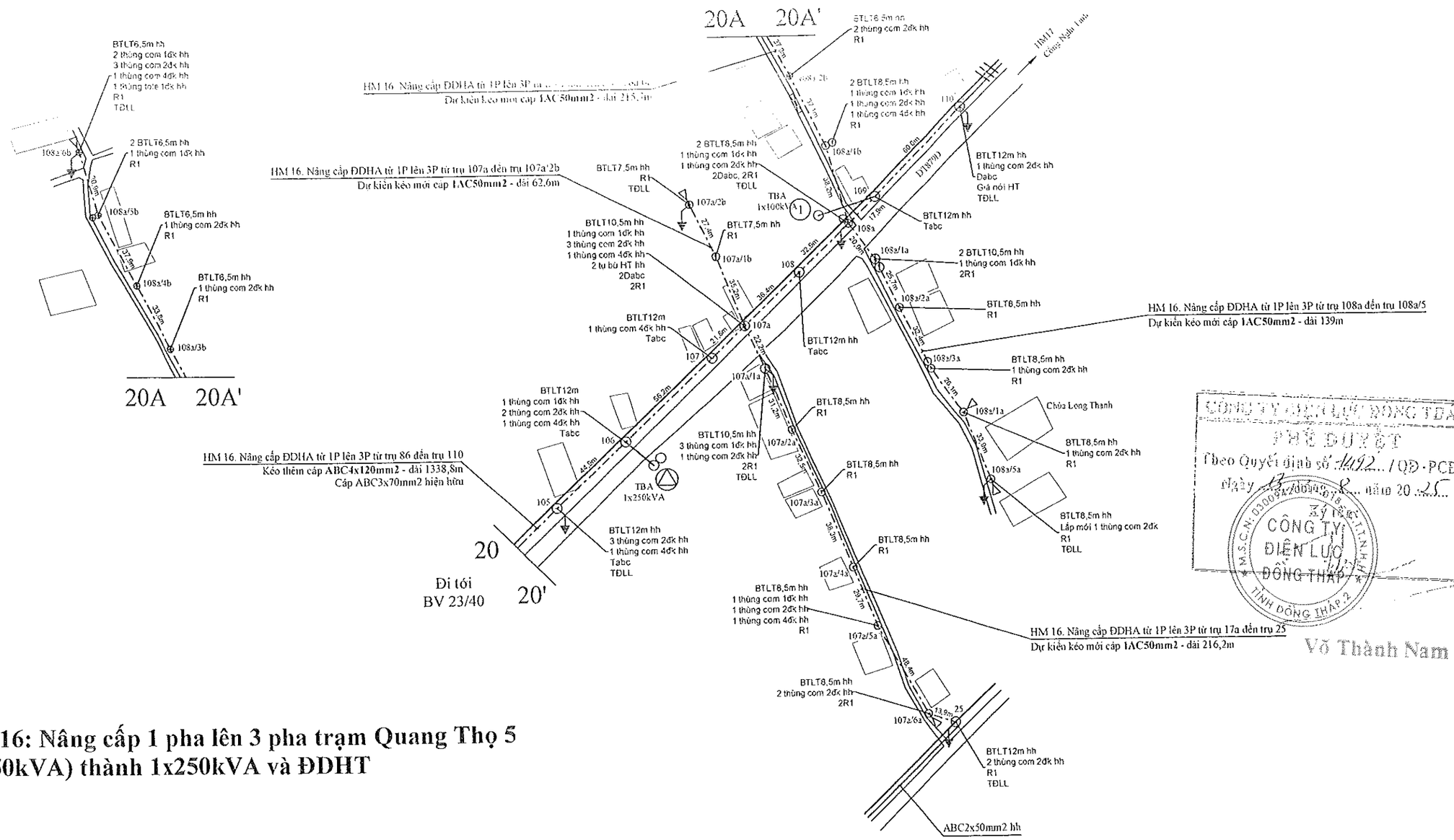

CÔNG TY ĐIỆN LỰC ĐỒNG THÁP
PHÊ DUYỆT
Theo Quyết định số 1492 /QĐ-PCĐT
Ngày 13 tháng 8 năm 2025
CÔNG TY ĐIỆN LỰC ĐỒNG THÁP
Võ Thành Nam

HM16: Nâng cấp 1 pha lên 3 pha trạm Quang Thọ 5 (1x50kVA) thành 1x250kVA và ĐDHT

Ghi chú: Trụ dựng, làm chằng cách tim đường 5m trở lên

- ĐD trung thế hiện hữu
- ĐD trung thế cải tạo
- ĐD trung thế 1 pha xây dựng mới
- ĐD trung thế 3 pha xây dựng mới
- ĐD dây hạ thế hiện hữu
- ĐD hạ thế cải tạo
- ĐD hạ thế xây dựng mới
- Trụ BTLT, BTV hiện hữu
- Trụ BTLT xây dựng mới
- Chằng xuống (CX): hiện hữu, XDM
- Chằng lệch (CL): hiện hữu, XDM
- Chằng xuống xuống (CXX): hiện hữu, XDM
- FCO, LBFCO: hiện hữu, XDM
- Tiếp địa lặp lại: hiện hữu, XDM
- TBA 1 pha, 3 pha: hiện hữu, XDM
- Nhà: Lá, tôn, ngói (fibro), lầu
- Sông rạch
- Đường giao thông
- Đường bờ kênh
- Cầu giao thông
- Vườn cây ăn trái, cây tạp
- Ruộng lúa

EVN SPC
TỔNG CÔNG TY ĐIỆN LỰC MIỀN NAM
CÔNG TY ĐIỆN LỰC ĐỒNG THÁP
KT. GIÁM ĐỐC
PHÓ GIÁM ĐỐC
Lê Hữu Đức

CÔNG TY ĐIỆN LỰC ĐỒNG THÁP
TT THÍ NGHIỆM ĐIỆN ĐỒNG THÁP

P. Giám đốc	Lê Huỳnh Ngọc	
CNTK	Phạm Thiện Phục	
Kiểm tra	Phạm Anh Khoa	
Thiết kế	Trần Thiên Hương	
Vẽ	Nguyễn Hà Giang	

Tên công trình:
NÂNG CẤP LƯỚI ĐIỆN KHU VỰC ĐIỆN LỰC CHỢ GẠO NĂM 2026

Tên bản vẽ:
BẢN VẼ MẶT BẰNG PHÂN BỐ CỘT

BCKTKT	/2025		24
TL: 1/2.000	HC:	MBPBC	40

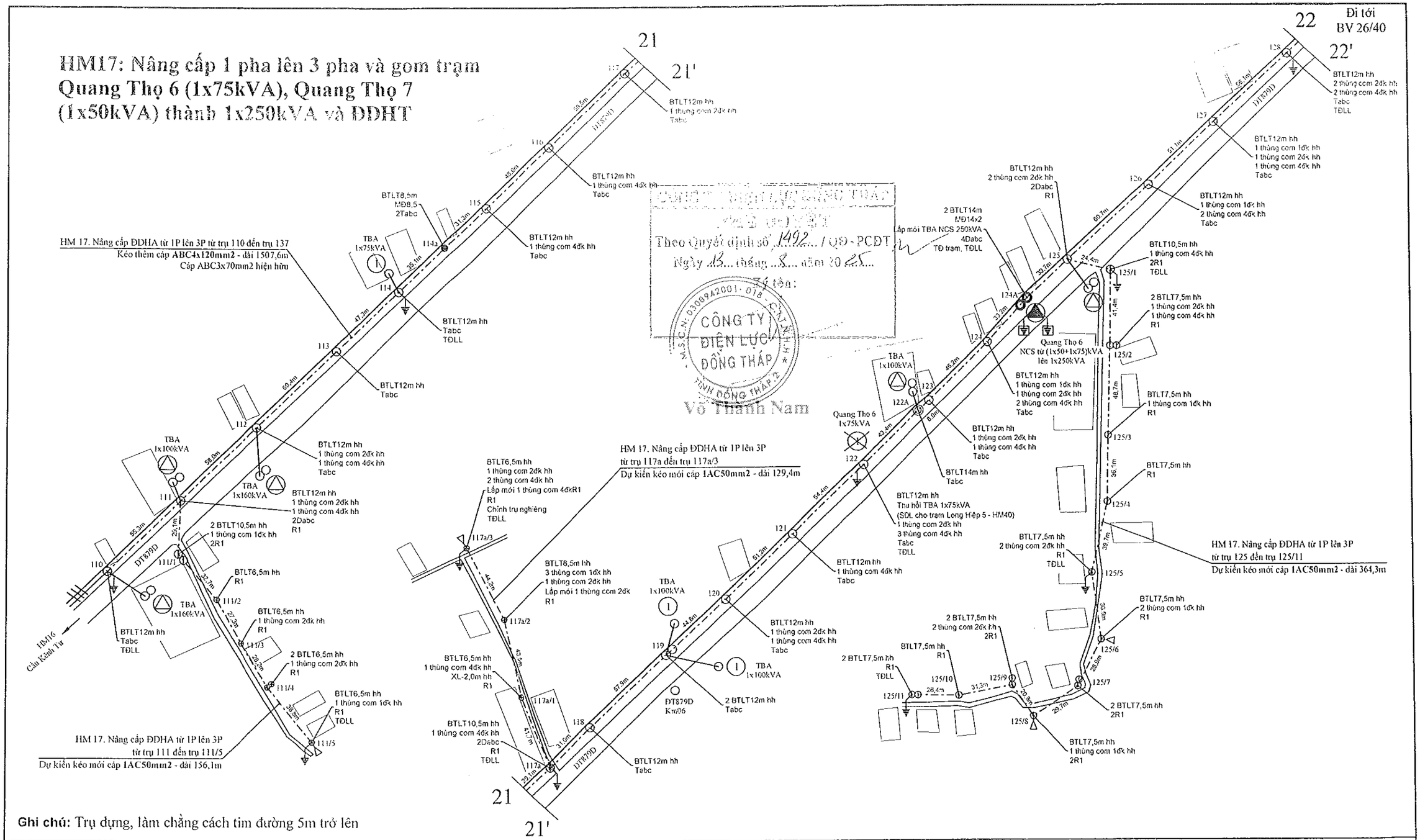

Ghi chú: Trụ dựng, làm chằng cách tim đường 5m trở lên

- ĐD trung thế hiện hữu
- ĐD trung thế cải tạo
- ĐD trung thế 1 pha xây dựng mới
- ĐD trung thế 3 pha xây dựng mới
- ĐD dây hạ thế hiện hữu
- ĐD hạ thế cải tạo
- ĐD hạ thế xây dựng mới
- Trụ BTLT, BTV hiện hữu
- Trụ BTLT xây dựng mới
- Chằng xuống (CX): hiện hữu, XDM
- Chằng lệch (CL): hiện hữu, XDM
- Chằng xuống xuống (CXX): hiện hữu, XDM
- FCO, LBFCO: hiện hữu, XDM
- Tiếp địa lặp lại: hiện hữu, XDM
- TBA 1 pha, 3 pha: hiện hữu, XDM
- Nhà: Lá, tôn, ngói (fibro), lầu
- Sông rạch
- Đường giao thông
- Đường bờ kênh
- Cầu giao thông
- Vườn cây ăn trái, cây tạp
- Ruộng lúa

EVN SPC

TỔNG CÔNG TY ĐIỆN LỰC MIỀN NAM
CÔNG TY ĐIỆN LỰC ĐỒNG THÁP

KT. GIÁM ĐỐC
PHÓ GIÁM ĐỐC

Lê Hữu Đức

CÔNG TY ĐIỆN LỰC ĐỒNG THÁP
TT THÍ NGHIỆM ĐIỆN ĐỒNG THÁP

P. Giám đốc	Lê Huỳnh Ngọc	
CNTK	Phạm Hiền Phúc	
Kiểm tra	Phạm Anh Khoa	
Thiết kế	Trần Thiên Hương	
Vẽ	Nguyễn Hà Giang	

Tên công trình:

NÂNG CẤP LƯỚI ĐIỆN KHU VỰC ĐIỆN LỰC CHỢ GẠO NĂM 2026

Tên bản vẽ:

BẢN VẼ MẶT BẰNG PHÂN BỐ CỘT

BCKTKT	/2025		25
TL: 1/2.000	HC:	MBPBC	40

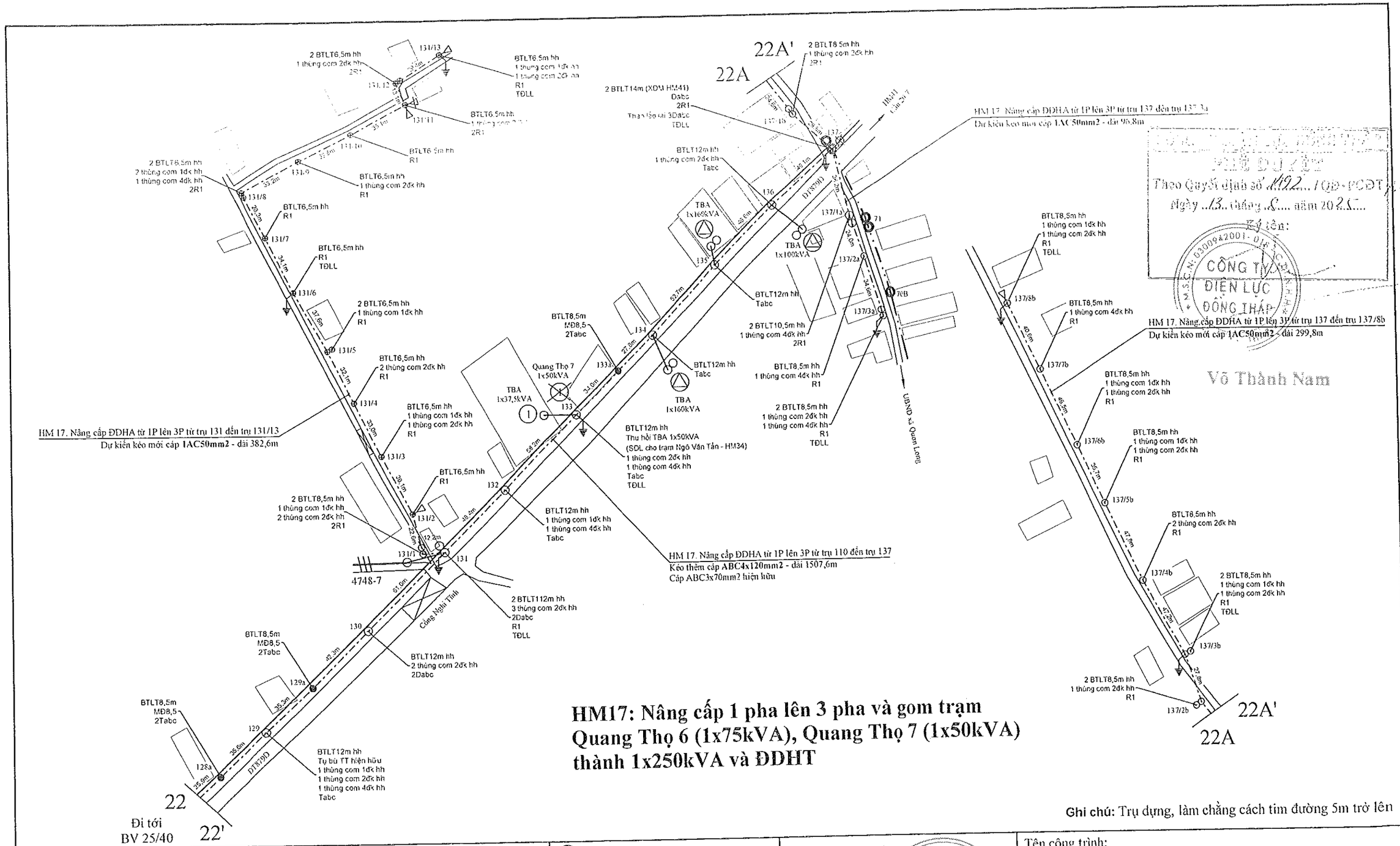

Ghi chú: Trụ dựng, làm chằng cách tim đường 5m trở lên

- ĐD trung thế hiện hữu
- ĐD trung thế cải tạo
- ĐD trung thế 1 pha xây dựng mới
- ĐD trung thế 3 pha xây dựng mới
- ĐD dây hạ thế hiện hữu
- ĐD hạ thế cải tạo
- ĐD hạ thế xây dựng mới
- Trụ BTLT, BTV hiện hữu
- Trụ BTLT xây dựng mới
- Chằng xuống (CX): hiện hữu, XDM
- Chằng lệch (CL): hiện hữu, XDM
- Chằng xuống xuống (CXX): hiện hữu, XDM
- FCO, LBFCO. hiện hữu, XDM
- Tiếp địa lặp lại: hiện hữu, XDM
- TBA 1 pha, 3 pha: hiện hữu, XDM
- Nhà: Lá, tôn, ngói (fibro), lầu
- Sông rạch
- Đường giao thông
- Đường bờ kênh
- Cầu giao thông
- Vườn cây ăn trái, cây tạp
- Ruộng lúa

EVN SPC
TỔNG CÔNG TY
ĐIỆN LỰC MIỀN NAM
CÔNG TY ĐIỆN LỰC ĐỒNG THÁP

KT. GIÁM ĐỐC
PHÓ GIÁM ĐỐC

Lê Hữu Đức

CÔNG TY
ĐIỆN LỰC ĐỒNG THÁP
TT THÍ NGHIỆM ĐIỆN ĐỒNG THÁP

P. Giám đốc	Lê Huỳnh Ngọc	
CNTK	Phạm Thiện Đức	
Kiểm tra	Phạm Anh Khoa	
Thiết kế	Trần Thiện Hương	
Vẽ	Nguyễn Hà Giang	

Tên công trình:
NÂNG CẤP LƯỚI ĐIỆN KHU VỰC
ĐIỆN LỰC CHỢ GẠO NĂM 2026

Tên bản vẽ:
BẢN VẼ MẶT BẰNG PHÂN BỐ CỘT

BCKTKT	/2025		26
TL: 1/2.000	HC:	MBPBC	40

HM18: Nâng cấp 1 pha lên 3 pha và gom trạm Thạnh An 1 (1x100), Thạnh An 7 (1x50kVA) thành 1x250kVA và ĐDHT

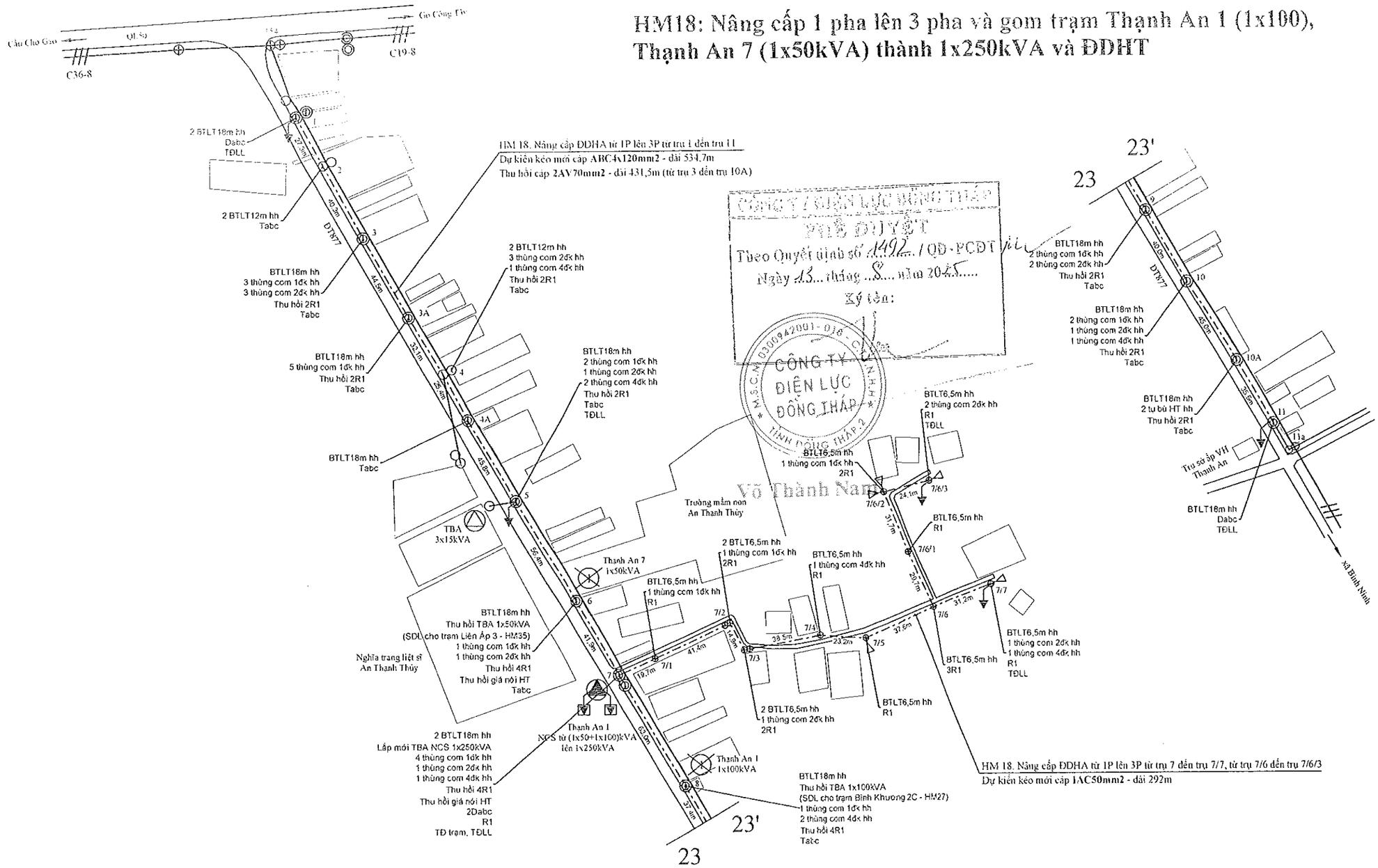

CÔNG TY ĐIỆN LỰC ĐỒNG THÁP
PHÊ DUYỆT
Theo Quyết định số 1492 / QĐ-PCĐT
Ngày 13 tháng 8 năm 2025
Ký tên:

Võ Thành Nam

Ghi chú: Trụ dựng, làm chằng cách tim đường 3m trở lên

- ĐD trung thế hiện hữu
- ĐD trung thế cải tạo
- ĐD trung thế 1 pha xây dựng mới
- ĐD trung thế 3 pha xây dựng mới
- ĐD dây hạ thế hiện hữu
- ĐD hạ thế cải tạo
- ĐD hạ thế xây dựng mới
- Trụ BTLT, BTV hiện hữu
- Trụ BTLT xây dựng mới
- Chằng xuống (CX): hiện hữu, XDM
- Chằng lệch (CL): hiện hữu, XDM
- Chằng xuống xuống (CXX): hiện hữu, XDM
- FCO, LBFCO: hiện hữu, XDM
- Tiếp địa lặp lại: hiện hữu, XDM
- TBA 1 pha, 3 pha: hiện hữu, XDM
- Nhà: Lá, tôn, ngói (fibro), lầu
- Sông rạch
- Đường giao thông
- Đường bờ kênh
- Cầu giao thông
- Vườn cây ăn trái, cây tạp
- Ruộng lúa

EVN SPC
TỔNG CÔNG TY ĐIỆN LỰC MIỀN NAM
CÔNG TY ĐIỆN LỰC ĐỒNG THÁP

KT. GIÁM ĐỐC
PHÓ GIÁM ĐỐC
Lê Hữu Đức

CÔNG TY ĐIỆN LỰC ĐỒNG THÁP
TT THÍ NGHIỆM ĐIỆN ĐỒNG THÁP

P. Giám đốc	Lê Huỳnh Ngọc	
CNTK	Phạm Thiên Phúc	
Kiểm tra	Phạm Anh Khoa	
Thiết kế	Trần Thiên Hương	
Vẽ	Nguyễn Hà Giang	

Tên công trình:
NÂNG CẤP LƯỚI ĐIỆN KHU VỰC ĐIỆN LỰC CHỢ GẠO NĂM 2026

Tên bản vẽ:
BẢN VẼ MẶT BẰNG PHÂN BỐ CỘT

BCKTKT	/2025		27
TL: 1/2.000	HC:	MBPBC	40

HM19: Nâng cấp ĐDHT 1 pha lên 3 pha Cống Xuân Hòa 1

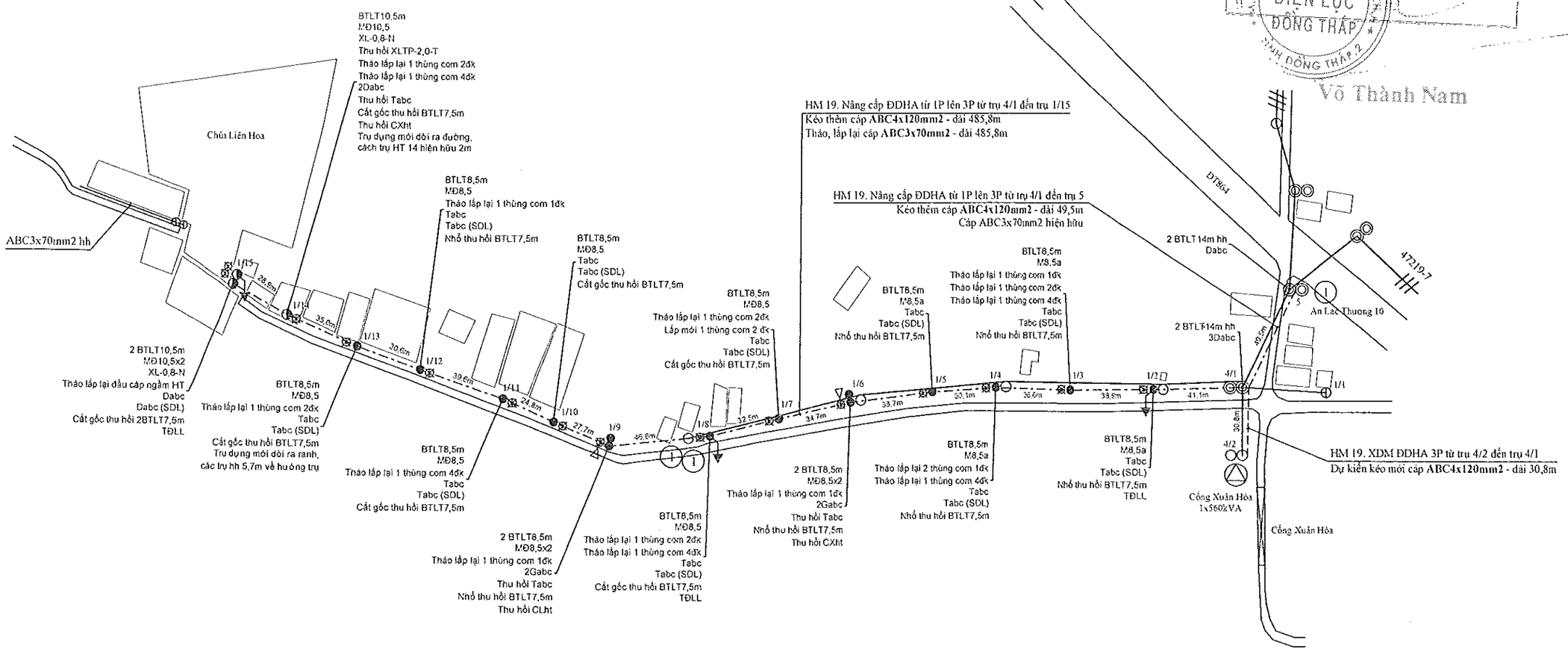

Ghi chú: Trụ dựng, làm chằng cách tim đường 2m trở lên

- ĐD trung thế hiện hữu
- ĐD trung thế cải tạo
- ĐD trung thế 1 pha xây dựng mới
- ĐD trung thế 3 pha xây dựng mới
- ĐD dây hạ thế hiện hữu
- ĐD hạ thế cải tạo
- ĐD hạ thế xây dựng mới
- Trụ BTLT, BTV hiện hữu
- Trụ BTLT xây dựng mới
- Chằng xuống (CX): hiện hữu, XDM
- Chằng lệch (CL): hiện hữu, XDM
- Chằng xuống xuống (CXX): hiện hữu, XDM
- FCO, LBFCO: hiện hữu, XDM
- Tiếp địa lặp lại: hiện hữu, XDM
- TBA 1 pha, 3 pha: hiện hữu, XDM
- Nhà: Lá, tôn, ngói (fibro), lầu
- Sông rạch
- Đường giao thông
- Đường bờ kênh
- Cầu giao thông
- Vườn cây ăn trái, cây tạp
- Ruộng lúa

EVN SPC
TỔNG CÔNG TY
ĐIỆN LỰC MIỀN NAM
CÔNG TY ĐIỆN LỰC ĐỒNG THÁP

KT. GIÁM ĐỐC
PHÓ GIÁM ĐỐC

Lê Hữu Đức

CÔNG TY
ĐIỆN LỰC ĐỒNG THÁP
TT THÍ NGHIỆM ĐIỆN ĐỒNG THÁP

P. Giám đốc	Lê Hoàng Ngọc	
CNTK	Phạm Thiên Phúc	
Kiểm tra	Phạm Anh Khoa	
Thiết kế	Trần Thiên Hương	
Vẽ	Nguyễn Hà Giang	

Tên công trình:

NÂNG CẤP LƯỚI ĐIỆN KHU VỰC ĐIỆN LỰC CHỢ GẠO NĂM 2026

Tên bản vẽ:

BẢN VẼ MẶT BẰNG PHÂN BỐ CỘT

BCKTKT	/2025		28
TL: 1/2.000	HC:	MBPBC	40

HM43b: Lắp bổ sung LBS tại vị trí 03 LTD C976-8 trụ 71A tuyến 3 pha Chợ Gạo - Cần Đước

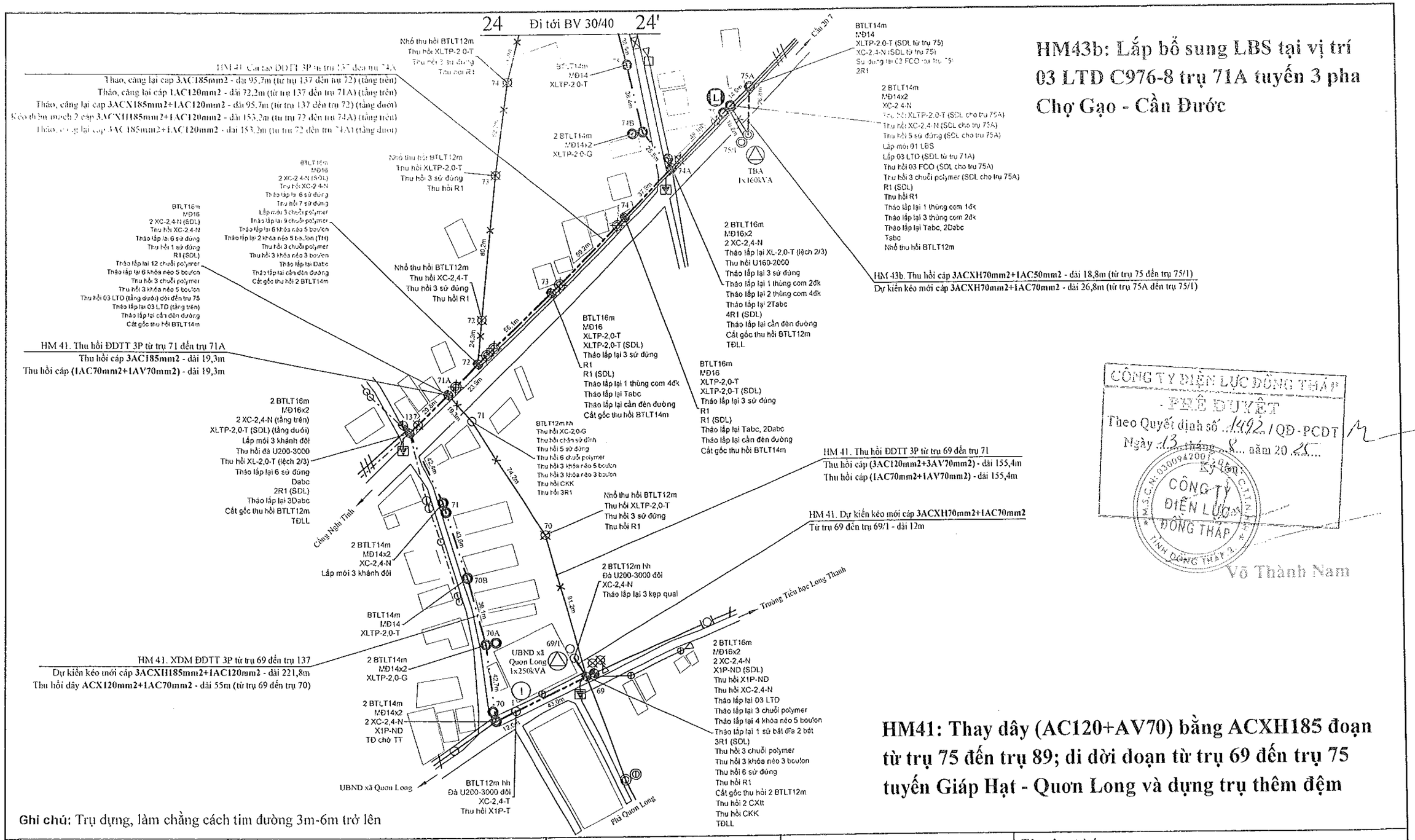

CÔNG TY ĐIỆN LỰC ĐỒNG THÁP
- PHÊ DUYỆT
Theo Quyết định số 1492 / QĐ-PCDT
Ngày 13 tháng 8 năm 2025
Ký tên:
Võ Thành Nam

HM41: Thay dây (AC120+AV70) bằng ACXH185 đoạn từ trụ 75 đến trụ 89; di dời đoạn từ trụ 69 đến trụ 75 tuyến Giáp Hạt - Quơn Long và dựng trụ thêm đệm

Ghi chú: Trụ dựng, làm chằng cách tim đường 3m-6m trở lên

- ĐD trung thế hiện hữu
- ĐD trung thế cải tạo
- ĐD trung thế 1 pha xây dựng mới
- ĐD trung thế 3 pha xây dựng mới
- ĐD dây hạ thế hiện hữu
- ĐD hạ thế cải tạo
- ĐD hạ thế xây dựng mới
- Trụ BTLT, BTV hiện hữu
- Trụ BTLT xây dựng mới
- Chằng xuống (CX): hiện hữu, XDM
- Chằng lệch (CL): hiện hữu, XDM
- Chằng xuống xuống (CXX): hiện hữu, XDM
- FCO, LBFCO: hiện hữu, XDM
- Tiếp địa lặp lại: hiện hữu, XDM
- TBA 1 pha, 3 pha: hiện hữu, XDM
- Nhà: Lá, tôn, ngói (fibro), lầu
- Sông rạch
- Đường giao thông
- Đường bờ kênh
- Cầu giao thông
- Vườn cây ăn trái, cây tạp
- Ruộng lúa

EVN SPC
TỔNG CÔNG TY ĐIỆN LỰC MIỀN NAM
CÔNG TY ĐIỆN LỰC ĐỒNG THÁP

KT. GIÁM ĐỐC
PHÓ GIÁM ĐỐC
Lê Hữu Đức

CÔNG TY ĐIỆN LỰC ĐỒNG THÁP
TT THÍ NGHIỆM ĐIỆN ĐỒNG THÁP

P. Giám đốc	Lê Hiếu Nghĩa	
CNTK	Phạm Thiên Phúc	
Kiểm tra	Phạm Anh Khoa	
Thiết kế	Trần Thiên Hương	
Vẽ	Nguyễn Hà Giang	

Tên công trình:
NÂNG CẤP LƯỚI ĐIỆN KHU VỰC ĐIỆN LỰC CHỢ GẠO NĂM 2026

Tên bản vẽ:
BẢN VẼ MẶT BẰNG PHÂN BỐ CỘT

BCKTKT	/2025		29
TL: 1/2.000	HC:	MBPBC	40

HM41: Thay dây (AC120+AV70) bằng ACXH185 đoạn từ trụ 75 đến trụ 89; di dời đoạn từ trụ 69 đến trụ 75 tuyến Giáp Hạt - Quơn Long và dựng trụ thêm đệm

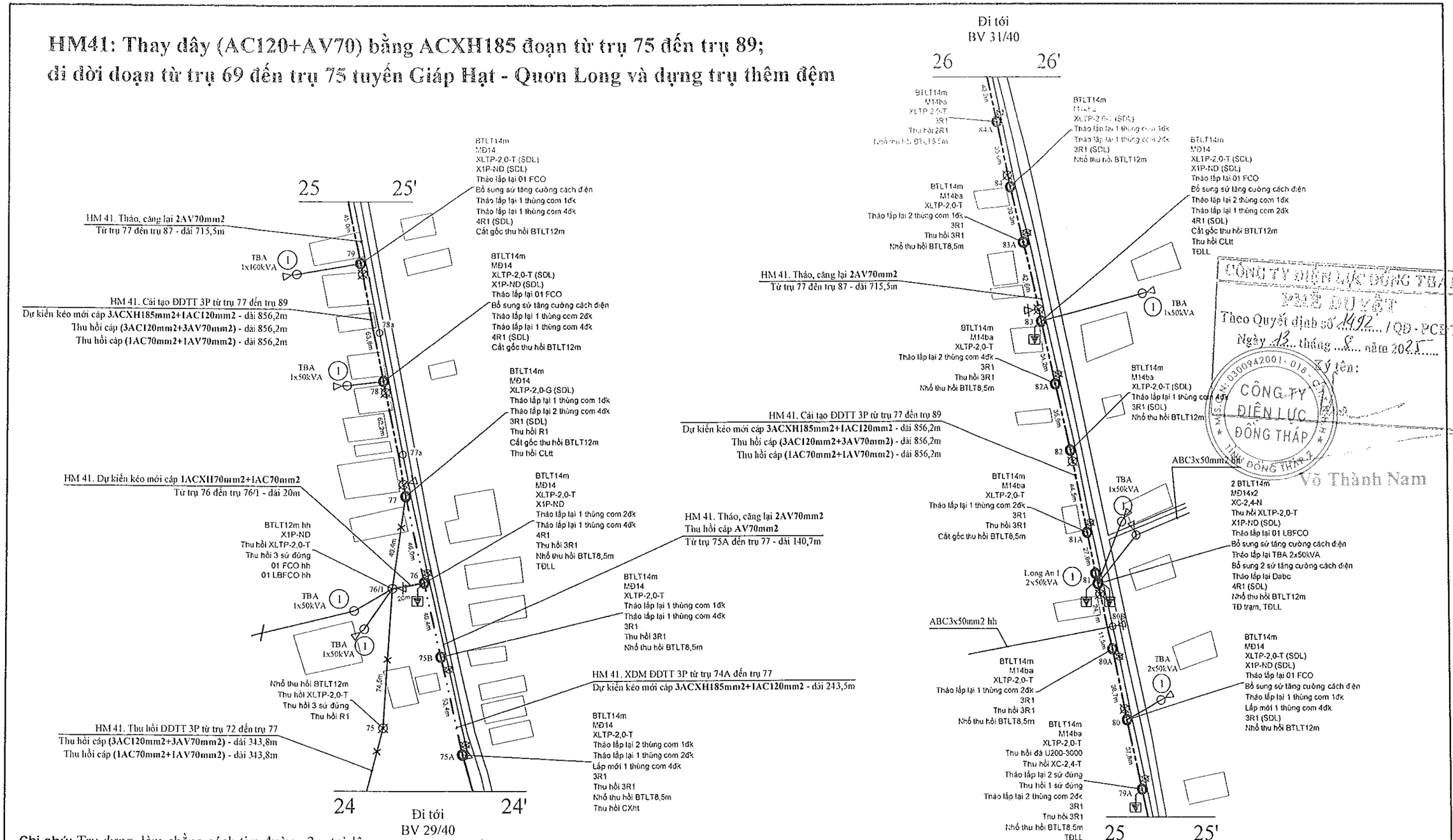

Ghi chú: Trụ dựng, làm chằng cách tim đường 3m trở lên

CÔNG TY ĐIỆN LỰC ĐỒNG THÁP
PHÊ DUYỆT
Theo Quyết định số 1492 / QĐ - PCĐT
Ngày 13 tháng 8 năm 2025
Ký tên:
Võ Thành Nam

- ĐD trung thế hiện hữu	- FCO, LBFCO: hiện hữu, XDM
- ĐD trung thế cải tạo	- Tiếp địa lặp lại: hiện hữu, XDM
- ĐD trung thế 1 pha xây dựng mới	- TBA 1 pha, 3 pha: hiện hữu, XDM
- ĐD trung thế 3 pha xây dựng mới	- Nhà: Lá, tôn, ngói (fibro), lầu
- ĐD dây hạ thế hiện hữu	- Sông rạch
- ĐD hạ thế cải tạo	- Đường giao thông
- ĐD hạ thế xây dựng mới	- Đường bờ kênh
- Trụ BTLT, BTV hiện hữu	- Cầu giao thông
- Trụ BTLT xây dựng mới	- Vườn cây ăn trái, cây tạp
- Chằng xuống (CX): hiện hữu, XDM	- Ruộng lúa
- Chằng lệch (CL): hiện hữu, XDM	
- Chằng xuống xuống (CXX): hiện hữu, XDM	

EVN SPC
TỔNG CÔNG TY ĐIỆN LỰC MIỀN NAM
CÔNG TY ĐIỆN LỰC ĐỒNG THÁP

KT. GIÁM ĐỐC
PHÓ GIÁM ĐỐC

Lê Hữu Đức

CÔNG TY ĐIỆN LỰC ĐỒNG THÁP
TT THÍ NGHIỆM ĐIỆN ĐỒNG THÁP

P. Giám đốc	Lê Huỳnh Ngọc	
CNTK	Phạm Thiện Phước	
Kiểm tra	Phạm Anh Khoa	
Thiết kế	Trần Thiên Hương	
Vẽ	Nguyễn Hà Giang	

Tên công trình:

NÂNG CẤP LƯỚI ĐIỆN KHU VỰC ĐIỆN LỰC CHỢ GẠO NĂM 2026

Tên bản vẽ:

BẢN VẼ MẶT BẰNG PHÂN BỔ CỘT

BCKTKT	/2025		30
TL: 1/2.000	HC:	MBPBC	40

HM41: Thay dây (AC120+AV70) bằng ACXH185 đoạn từ trụ 75 đến trụ 89; di dời đoạn từ trụ 69 đến trụ 75 tuyến Giáp Hạt - Quơn Long và dựng trụ thêm đệm

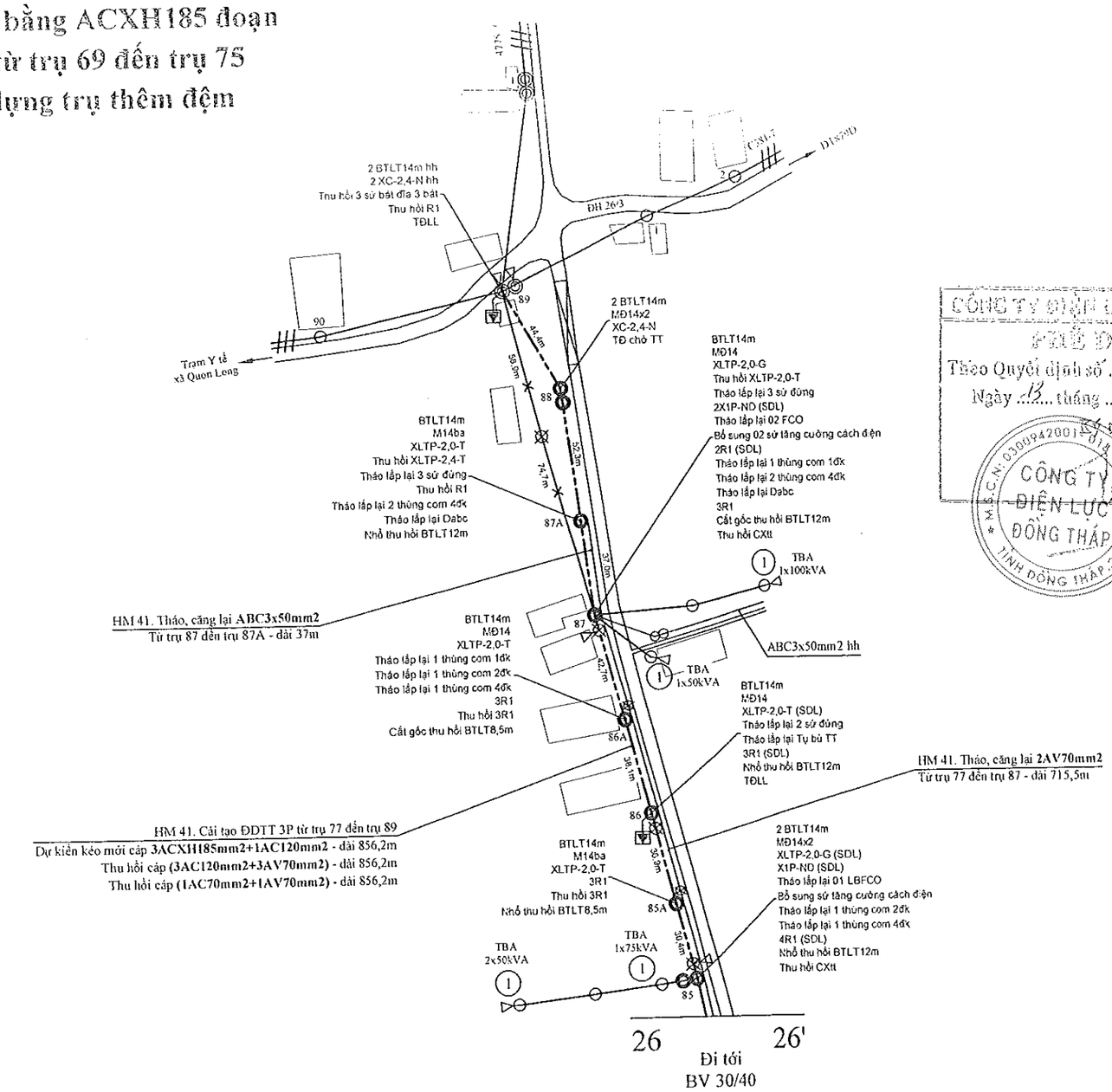

CÔNG TY ĐIỆN LỰC ĐỒNG THÁP
PHÊ DUYỆT
Theo Quyết định số 1492 /QĐ-PCĐT
Ngày 13 tháng 8 năm 2025
Ký tên:
Võ Thành Nam

Ghi chú: Trụ dựng, làm chằng cách tim đường 3m trở lên

- ĐD trung thế hiện hữu
- ĐD trung thế cải tạo
- ĐD trung thế 1 pha xây dựng mới
- ĐD trung thế 3 pha xây dựng mới
- ĐD dây hạ thế hiện hữu
- ĐD hạ thế cải tạo
- ĐD hạ thế xây dựng mới
- Trụ BTLT, BTV hiện hữu
- Trụ BTLT xây dựng mới
- Chằng xuống (CX): hiện hữu, XDM
- Chằng lệch (CL): hiện hữu, XDM
- Chằng xuống xuống (CXX): hiện hữu, XDM
- FCO, LBFCO: hiện hữu, XDM
- Tiếp địa lặp lại: hiện hữu, XDM
- TBA 1 pha, 3 pha: hiện hữu, XDM
- Nhà: Lá, tôn, ngói (fibro), lầu
- Sông rạch
- Đường giao thông
- Đường bờ kênh
- Cầu giao thông
- Vườn cây ăn trái, cây tạp
- Ruộng lúa

EVN SPC
TỔNG CÔNG TY ĐIỆN LỰC MIỀN NAM
CÔNG TY ĐIỆN LỰC ĐỒNG THÁP

KT. GIÁM ĐỐC
PHÓ GIÁM ĐỐC

Lê Hữu Đức

CÔNG TY ĐIỆN LỰC ĐỒNG THÁP
TT THÍ NGHIỆM ĐIỆN ĐỒNG THÁP

P. Giám đốc	Lê Huỳnh Nhựt	
CNTK	Phạm Thiên Phúc	
Kiểm tra	Phạm Anh Khoa	
Thiết kế	Trần Thiên Hương	
Vẽ	Nguyễn Hà Giang	

Tên công trình:
NÂNG CẤP LƯỚI ĐIỆN KHU VỰC ĐIỆN LỰC CHỢ GẠO NĂM 2026

Tên bản vẽ:
BẢN VẼ MẶT BẰNG PHÂN BỐ CỘT

BCKTKT	/2025		31
TL: 1/2.000	HC:	MBPBC	40

HM42: Cải tạo đoạn từ trụ 01 đến trụ 46 NR 3 pha 22kV An Thạnh Thủy
(di dời đoạn đầu từ trụ 01 - 05 ra dọc theo lộ)

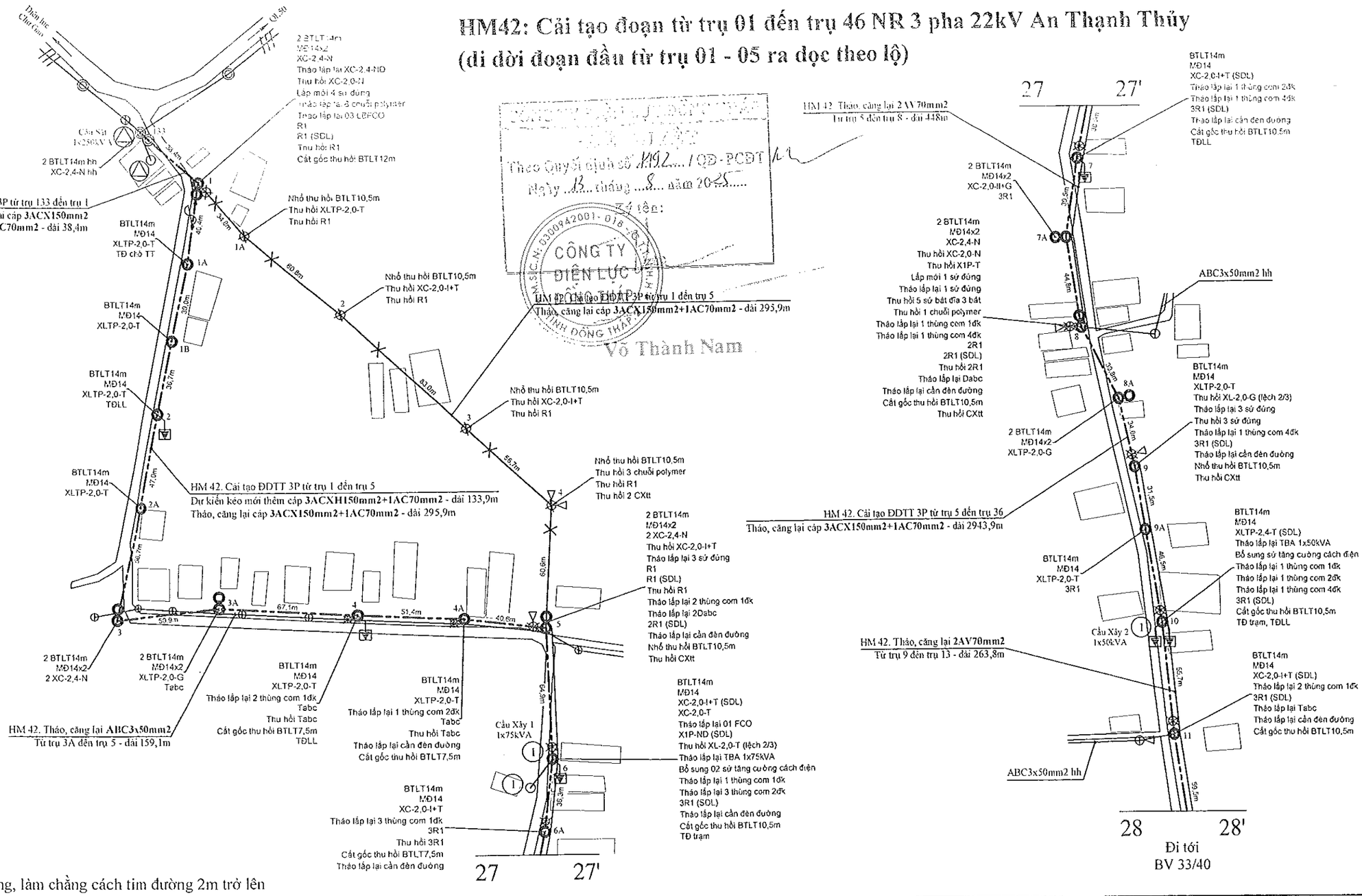

Ghi chú: Trụ dựng, làm chằng cách tim đường 2m trở lên

- ĐD trung thế hiện hữu
- ĐD trung thế cải tạo
- ĐD trung thế 1 pha xây dựng mới
- ĐD trung thế 3 pha xây dựng mới
- ĐD dây hạ thế hiện hữu
- ĐD hạ thế cải tạo
- ĐD hạ thế xây dựng mới
- Trụ BTLT, BTV hiện hữu
- Trụ BTLT xây dựng mới
- Chằng xuống (CX): hiện hữu, XDM
- Chằng lệch (CL): hiện hữu, XDM
- Chằng xuống xuống (CXX): hiện hữu, XDM
- FCO, LBFCO: hiện hữu, XDM
- Tiếp địa lặp lại: hiện hữu, XDM
- TBA 1 pha, 3 pha: hiện hữu, XDM
- Nhà: Lá, tôn, ngói (fibro), lầu
- Sông rạch
- Đường giao thông
- Đường bờ kênh
- Cầu giao thông
- Vườn cây ăn trái, cây tạp
- Ruộng lúa

EVN SPC

TỔNG CÔNG TY ĐIỆN LỰC MIỀN NAM
CÔNG TY ĐIỆN LỰC ĐỒNG THÁP

KT. GIÁM ĐỐC
PHÓ GIÁM ĐỐC

Lê Hữu Đức

CÔNG TY ĐIỆN LỰC ĐỒNG THÁP
TT THÍ NGHIỆM ĐIỆN ĐỒNG THÁP

P. Giám đốc	Lê Huỳnh Ngọn	
CNTK	Phạm Thiên Phúc	
Kiểm tra	Phạm Anh Khoa	
Thiết kế	Trần Thiên Hương	
Vẽ	Nguyễn Hà Giang	

Tên công trình:

NÂNG CẤP LƯỚI ĐIỆN KHU VỰC ĐIỆN LỰC CHỢ GẠO NĂM 2026

Tên bản vẽ:

BẢN VẼ MẶT BẰNG PHÂN BỐ CỘT

BCKTKT	/2025		32
TL: 1/2.000	HC:	MBPBC	40

HM42: Cải tạo đoạn từ trụ 01 đến trụ 46 NR 3 pha 22kV An Thạnh Thủy (đi dời đoạn đầu từ trụ 01 - 05 ra dọc theo lộ)

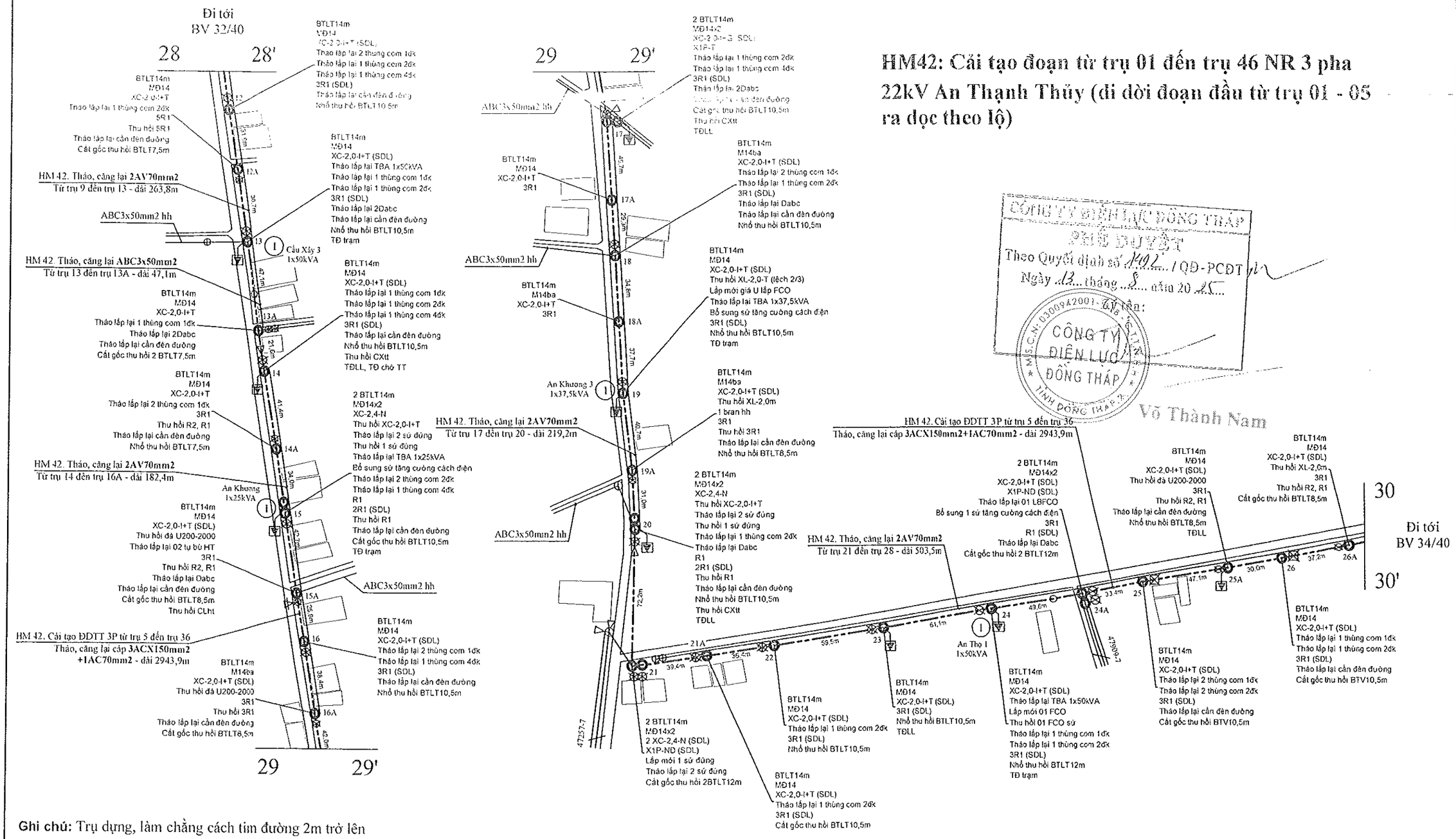

Ghi chú: Trụ dựng, làm chằng cách tim đường 2m trở lên

- ĐD trung thế hiện hữu
- ĐD trung thế cải tạo
- ĐD trung thế 1 pha xây dựng mới
- ĐD trung thế 3 pha xây dựng mới
- ĐD dây hạ thế hiện hữu
- ĐD hạ thế cải tạo
- ĐD hạ thế xây dựng mới
- Trụ BTLT, BTV hiện hữu
- Trụ BTLT xây dựng mới
- Chằng xuống (CX): hiện hữu, XDM
- Chằng lệch (CL): hiện hữu, XDM
- Chằng xuống xuống (CXX): hiện hữu, XDM
- FCO, LBFCO: hiện hữu, XDM
- Tiếp địa lặp lại: hiện hữu, XDM
- TBA 1 pha, 3 pha: hiện hữu, XDM
- Nhà: Lá, tôn, ngói (fibro), lầu
- Sông rạch
- Đường giao thông
- Đường bờ kênh
- Cầu giao thông
- Vườn cây ăn trái, cây tạp
- Ruộng lúa

EVN SPC TỔNG CÔNG TY ĐIỆN LỰC MIỀN NAM CÔNG TY ĐIỆN LỰC ĐỒNG THÁP	CÔNG TY ĐIỆN LỰC ĐỒNG THÁP TT THÍ NGHIỆM ĐIỆN ĐỒNG THÁP		Tên công trình: NÂNG CẤP LƯỚI ĐIỆN KHU VỰC ĐIỆN LỰC CHỢ GẠO NĂM 2026		
KT. GIÁM ĐỐC PHÓ GIÁM ĐỐC	P. Giám đốc	Lê Huỳnh Ngọc	Tên bản vẽ: BẢN VẼ MẶT BẰNG PHÂN BỐ CỘT		
	CNTK	Phạm Thiện Thông			
	Kiểm tra	Phạm Anh Khoa			
Lê Hữu Đức	Thiết kế	Trần Thiên Hương	BCKTKT	/2025	33
	Vẽ	Nguyễn Hà Giang	TL: 1/2.000	HC: MBPBC	40

HM42: Cải tạo đoạn từ trụ 01 đến trụ 46 NR 3 pha 22kV An Thạnh Thủy
(di dời đoạn đầu từ trụ 01 - 05 ra dọc theo lộ)

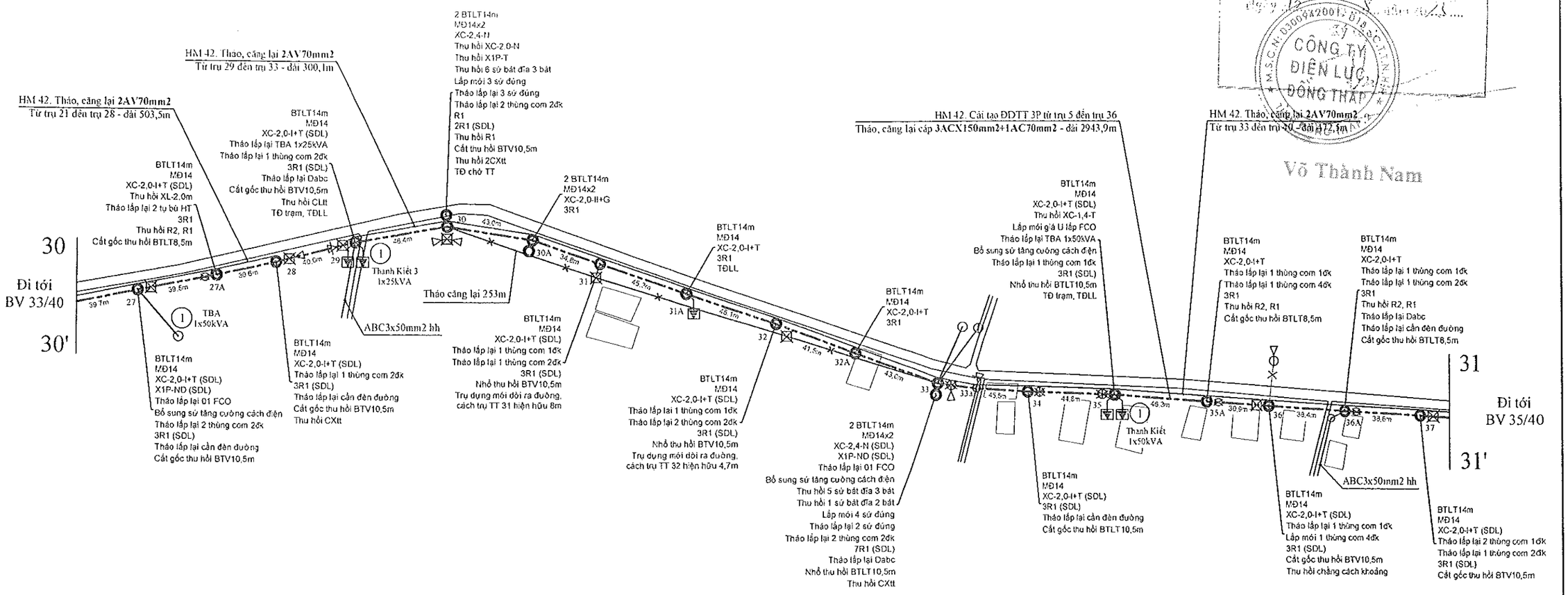

Ghi chú: Trụ dựng, làm chằng cách tim đường 2m trở lên

- ĐD trung thế hiện hữu	- FCO, LBFCO: hiện hữu, XDM
- ĐD trung thế cải tạo	- Tiếp địa lặp lại: hiện hữu, XDM
- ĐD trung thế 1 pha xây dựng mới	- TBA 1 pha, 3 pha: hiện hữu, XDM
- ĐD trung thế 3 pha xây dựng mới	- Nhà: Lá, tôn, ngói (fibro), lầu
- ĐD dây hạ thế hiện hữu	- Sông rạch
- ĐD hạ thế cải tạo	- Đường giao thông
- ĐD hạ thế xây dựng mới	- Đường bờ kênh
- Trụ BTLT, BTV hiện hữu	- Cầu giao thông
- Trụ BTLT xây dựng mới	- Vườn cây ăn trái, cây tạp
- Chằng xuống (CX): hiện hữu, XDM	- Ruộng lúa
- Chằng lệch (CL): hiện hữu, XDM	
- Chằng xuống xuống (CXX): hiện hữu, XDM	

EVN SPC

TỔNG CÔNG TY ĐIỆN LỰC MIỀN NAM
CÔNG TY ĐIỆN LỰC ĐỒNG THÁP

KT. GIÁM ĐỐC
PHÓ GIÁM ĐỐC

Lê Hữu Đức

CÔNG TY ĐIỆN LỰC ĐỒNG THÁP
TT THÍ NGHIỆM ĐIỆN ĐỒNG THÁP

P. Giám đốc	Lê Huỳnh Ngôn	
CNTK	Phạm Triển Phúc	
Kiểm tra	Phạm Anh Khoa	
Thiết kế	Trần Thiên Hương	
Vẽ	Nguyễn Hà Giang	

Tên công trình:

NÂNG CẤP LƯỚI ĐIỆN KHU VỰC ĐIỆN LỰC CHỢ GẠO NĂM 2026

Tên bản vẽ:

BẢN VẼ MẶT BẰNG PHÂN BỐ CỘT

BCKTKT	/2025		34
TL: 1/2.000	HC:	MBPBC	40

HM42: Cải tạo đoạn từ trụ 01 đến trụ 46 NR 3 pha 22kV An Thạnh Thủy
(di dời đoạn đầu từ trụ 01 - 05 ra dọc theo lộ)

CÔNG TY ĐIỆN LỰC ĐỒNG THÁP
Theo giấy ủy quyền số 1492 ... ngày 13 tháng 8 năm 2025
Ký tên:
Võ Thành Nam

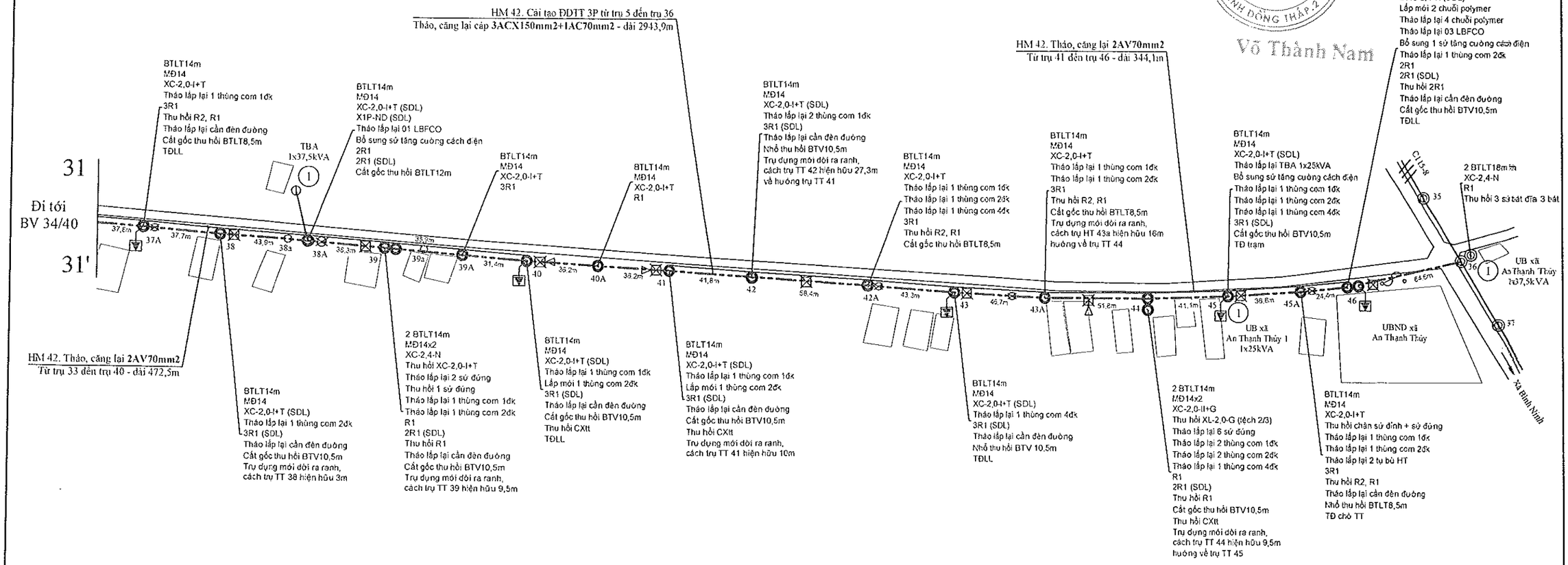

Ghi chú: Trụ dựng, làm chằng cách tim đường 2m trở lên

- ĐD trung thế hiện hữu
- ĐD trung thế cải tạo
- ĐD trung thế 1 pha xây dựng mới
- ĐD trung thế 3 pha xây dựng mới
- ĐD dây hạ thế hiện hữu
- ĐD hạ thế cải tạo
- ĐD hạ thế xây dựng mới
- Trụ BTLT, BTV hiện hữu
- Trụ BTLT xây dựng mới
- Chằng xuống (CX): hiện hữu, XDM
- Chằng lệch (CL): hiện hữu, XDM
- Chằng xuống xuống (CXX): hiện hữu, XDM
- FCO, LBFCO: hiện hữu, XDM
- Tiếp địa lặp lại: hiện hữu, XDM
- TBA 1 pha, 3 pha: hiện hữu, XDM
- Nhà: Lá, tôn, ngói (fibro), lầu
- Sông rạch
- Đường giao thông
- Đường bờ kênh
- Cầu giao thông
- Vườn cây ăn trái, cây tạp
- Ruộng lúa

EVN SPC TỔNG CÔNG TY ĐIỆN LỰC MIỀN NAM CÔNG TY ĐIỆN LỰC ĐỒNG THÁP	CÔNG TY ĐIỆN LỰC ĐỒNG THÁP TT THÍ NGHIỆM ĐIỆN ĐỒNG THÁP		Tên công trình: NÂNG CẤP LƯỚI ĐIỆN KHU VỰC ĐIỆN LỰC CHỢ GẠO NĂM 2026			
KT. GIÁM ĐỐC PHÓ GIÁM ĐỐC Lê Hữu Đức	P. Giám đốc	Lê Huỳnh Ngọc	Tên bản vẽ: BẢN VẼ MẶT BẰNG PHÂN BỐ CỘT			
	CNTK	Phạm Thiên Phú				
	Kiểm tra	Phạm Anh Khoa				
	Thiết kế	Trần Thiên Hương	BCKTKT	/2025		35
	Vẽ	Nguyễn Hà Giang	TL: 1/2.000	HC:	MBPBC	40

HM20: NCS trạm 3 pha trạm Ấp Cầu Kinh từ 3x25kVA thành 3x50kVA (SDL MBA Hòa Thành 1, Hòa Thành 4)

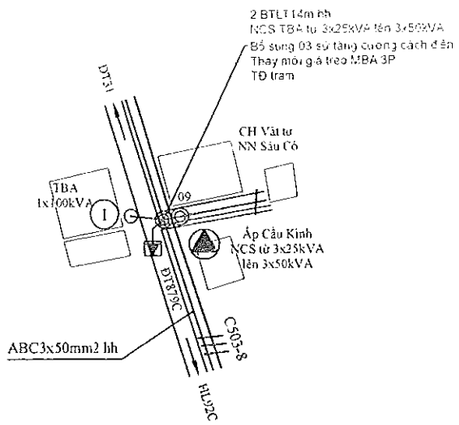

HM21: NCS trạm từ 1x37,5kVA lên 1x75kVA Kênh Phú Hòa (SDL trạm Mỹ Thạnh)

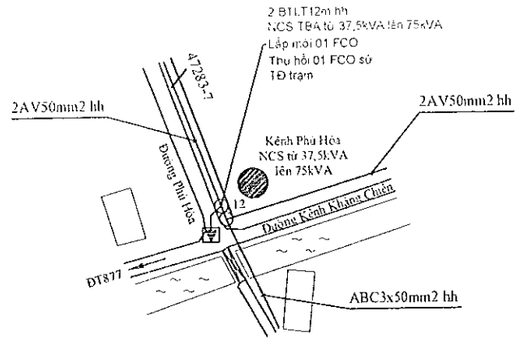

HM23: NCS trạm từ 1x25kVA lên 1x50kVA Bình Hòa A (SDL trạm Hòa Lợi Tiểu 1)

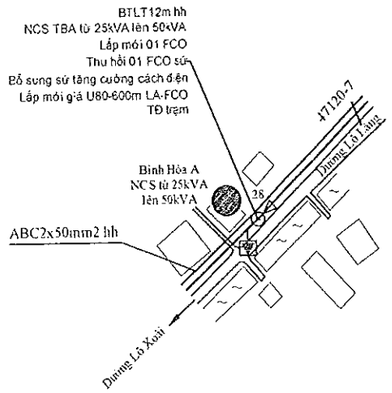

HM22: NCS trạm từ 1x50kVA lên 1x100kVA An Lạc Trung 2 (SDL trạm Tân Ninh 1)

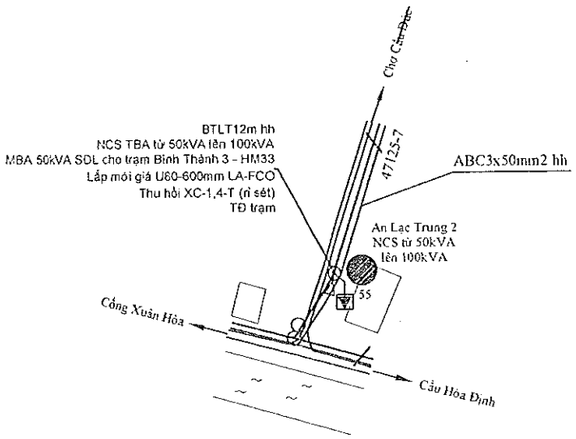

HM24: NCS trạm từ 1x25kVA lên 1x50kVA Nhơn Hòa 1 (SDL trạm Hòa Lợi Tiểu 5)

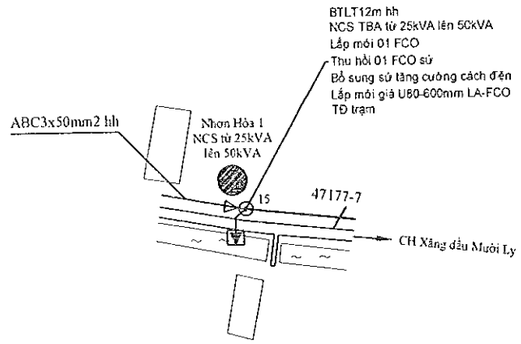

CÔNG TY ĐIỆN LỰC ĐỒNG THÁP
PHÊ DUYỆT
Theo Quyết định số 1492 / QĐ-PCĐT
Ngày 12 tháng 08 năm 2025
Ký tên
Võ Thành Nam

- ĐD trung thế hiện hữu	- FCO, LBFCO: hiện hữu, XDM	EVN SPC TỔNG CÔNG TY ĐIỆN LỰC MIỀN NAM CÔNG TY ĐIỆN LỰC ĐỒNG THÁP	CÔNG TY ĐIỆN LỰC ĐỒNG THÁP TT THÍ NGHIỆM ĐIỆN ĐỒNG THÁP
- ĐD trung thế cải tạo	- Tiếp địa lặp lại: hiện hữu, XDM		
- ĐD trung thế 1 pha xây dựng mới	- TBA 1 pha, 3 pha: hiện hữu, XDM		
- ĐD trung thế 3 pha xây dựng mới	- Nhà: lá, tôn, ngói (fibro), lầu		
- ĐD dây hạ thế hiện hữu			
- ĐD hạ thế cải tạo	- Sông rạch	KT. GIÁM ĐỐC PHÓ GIÁM ĐỐC	P. Giám đốc: Lê Huỳnh Nhơn
- ĐD hạ thế xây dựng mới	- Đường giao thông		CNTK: Phạm Thiên Phúc
- Trụ BTLT, BTV hiện hữu	- Đường bờ kênh		Kiểm tra: Phạm Anh Khoa
- Trụ BTLT xây dựng mới	- Cầu giao thông		Thiết kế: Trần Thiên Hương
- Chằng xuống (CX): hiện hữu, XDM	- Vườn cây ăn trái, cây tạp	Lê Hữu Đức	Vẽ: Nguyễn Hà Giang
- Chằng lệch (CL): hiện hữu, XDM	- Ruộng lúa		
- Chằng xuống xuống (CXX): hiện hữu, XDM			

Tên công trình: NÂNG CẤP LƯỚI ĐIỆN KHU VỰC ĐIỆN LỰC CHỢ GẠO NĂM 2026

Tên bản vẽ: BẢN VẼ MẶT BẰNG PHÂN BỐ CỘT

BCKTKT	/2025		36
TL: 1/2.000	HC:	MBPBC	40

HM26: NCS trạm từ 1x25kVA lên 1x50kVA Bến Lội 4 (SDL trạm Bến Lội 1)

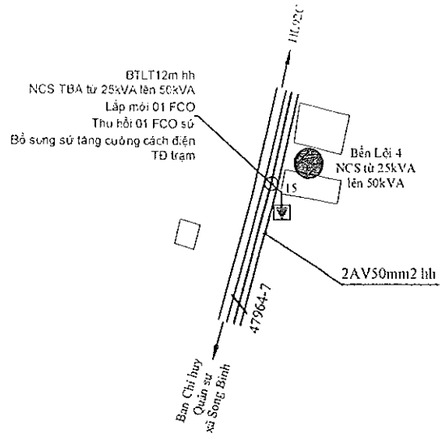

HM27: NCS trạm từ 1x37,5kVA lên 1x100kVA Bình Khương 2C (SDL trạm Thạnh An 1)

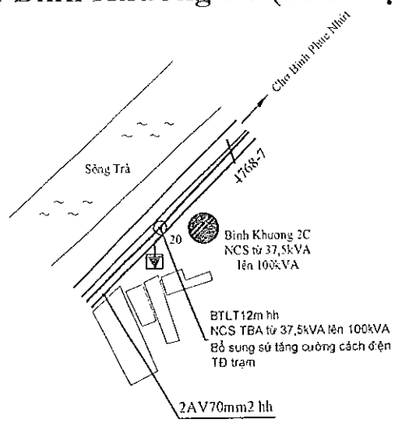

HM28: Cấy mới TBA 1x50kVA Vượt sông BPN 1 tại trụ 05 NR 12,7kV Vượt sông BPN giải quyết quá tải trạm Vượt sông BPN (SDL trạm Hòa Thành 2)

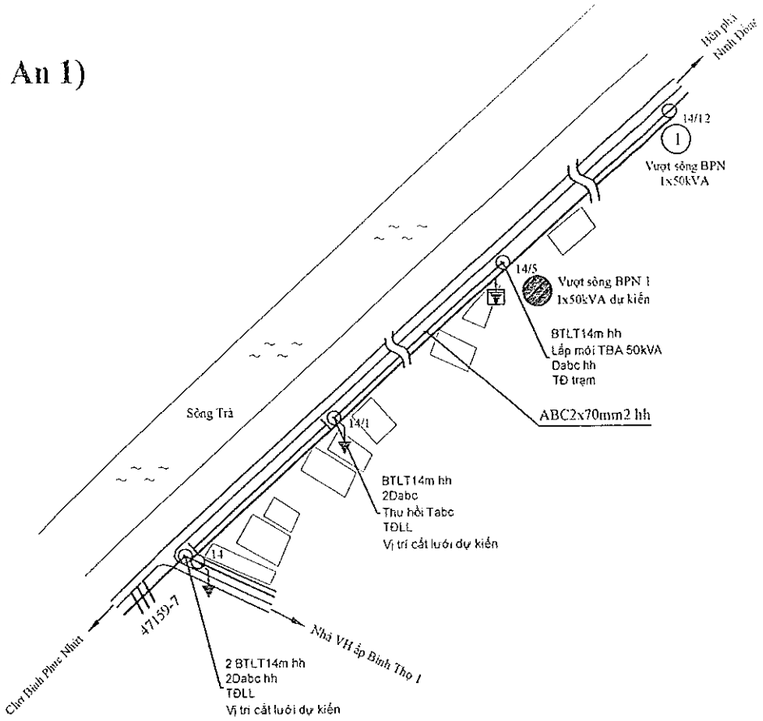

HM25: NCS trạm từ 1x50kVA lên 1x75kVA Bến Lội 1 (SDL trạm Cống Hòa Định)

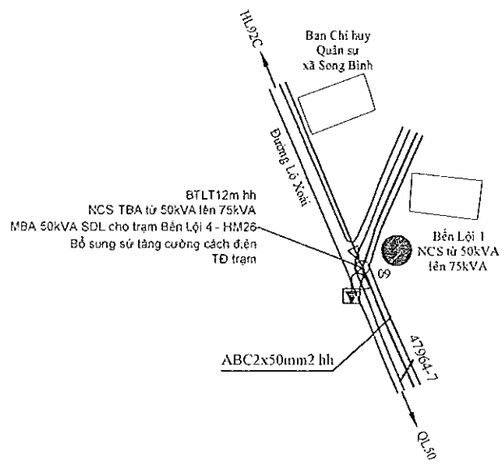

HM29: Cấy mới TBA 1x50kVA An Phú 3 tại trụ 05 NR 12,7kV An Phú giải quyết quá tải trạm An Phú 2 (SDL trạm Tân Phú 4)

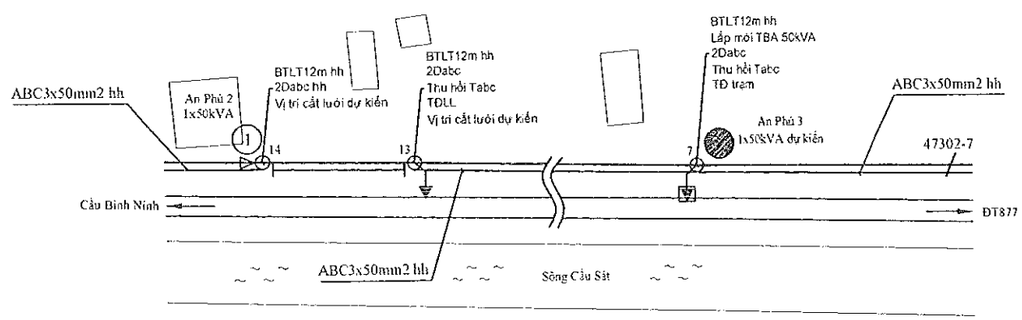

CÔNG TY ĐIỆN LỰC ĐỒNG THÁP
PHÊ DUYỆT
Tờ trình số 1492 / QĐ-PCĐT
Ngày 13 tháng 03 năm 2026
CÔNG TY ĐIỆN LỰC ĐỒNG THÁP
Võ Thành Nam

- ĐD trung thế hiện hữu	- FCO, LBFCO: hiện hữu, XDM	EVN SPC	TỔNG CÔNG TY ĐIỆN LỰC MIỀN NAM CÔNG TY ĐIỆN LỰC ĐỒNG THÁP
- ĐD trung thế cải tạo	- Tiếp địa lặp lại: hiện hữu, XDM		
- ĐD trung thế 1 pha xây dựng mới	- TBA 1 pha, 3 pha: hiện hữu, XDM		
- ĐD trung thế 3 pha xây dựng mới	- Nhà: Lá, tôn, ngói (fibro), lầu		
- ĐD dây hạ thế hiện hữu	- Sông rạch		KT. GIÁM ĐỐC PHÓ GIÁM ĐỐC
- ĐD hạ thế cải tạo	- Đường giao thông		
- ĐD hạ thế xây dựng mới	- Đường bờ kênh		
- Trụ BTLT, BTV hiện hữu	- Cầu giao thông		
- Trụ BTLT xây dựng mới	- Vườn cây ăn trái, cây tạp		
- Chằng xuống (CX): hiện hữu, XDM	- Ruộng lúa		
- Chằng lệch (CL): hiện hữu, XDM			
- Chằng xuống xuống (CXX): hiện hữu, XDM			

CÔNG TY ĐIỆN LỰC ĐỒNG THÁP TT THÍ NGHIỆM ĐIỆN ĐỒNG THÁP			Tên công trình: NÂNG CẤP LƯỚI ĐIỆN KHU VỰC ĐIỆN LỰC CHỢ GẠO NĂM 2026			
P. Giám đốc	Lê Huỳnh Ngọc		Tên bản vẽ: BẢN VẼ MẶT BẰNG PHÂN BỐ CỘT			
CNTK	Phạm Thiện Phước					
Kiểm tra	Phạm Anh Khoa					
Thiết kế	Trần Thiện Hương		BCKTKT	/2025		37
Vẽ	Nguyễn Hà Giang		TL: 1/2.000	HC:	MBPBC	40

HM30: Cấy mới TBA 1x50kVA Bình Thủy 8 tại trụ 07 NR 12,7kV NT Bình Thủy giải quyết quá tải trạm An Phú 1 (SDL trạm Tân Bình 2E)

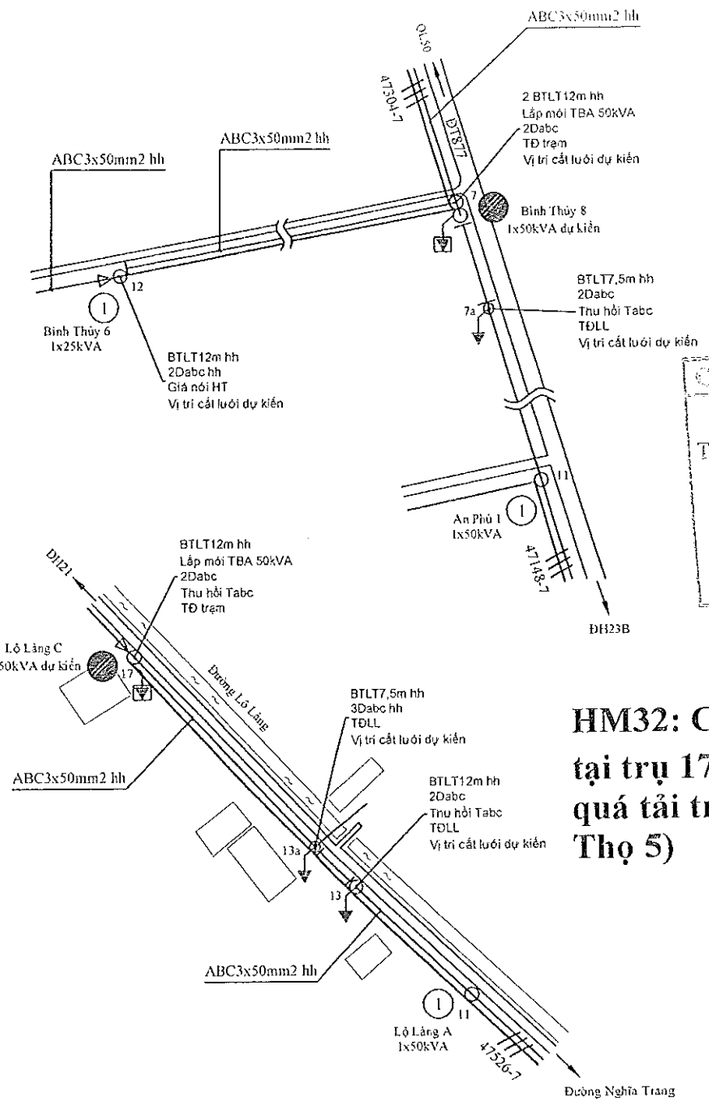

HM33: Cấy mới TBA 1x50kVA Bình Thành 3 tại trụ 07 NR 12,7kV Lộ Làng - Bình Thành giải quyết quá tải trạm Bình Thành 2 (SDL trạm An Lạc Trung 2)

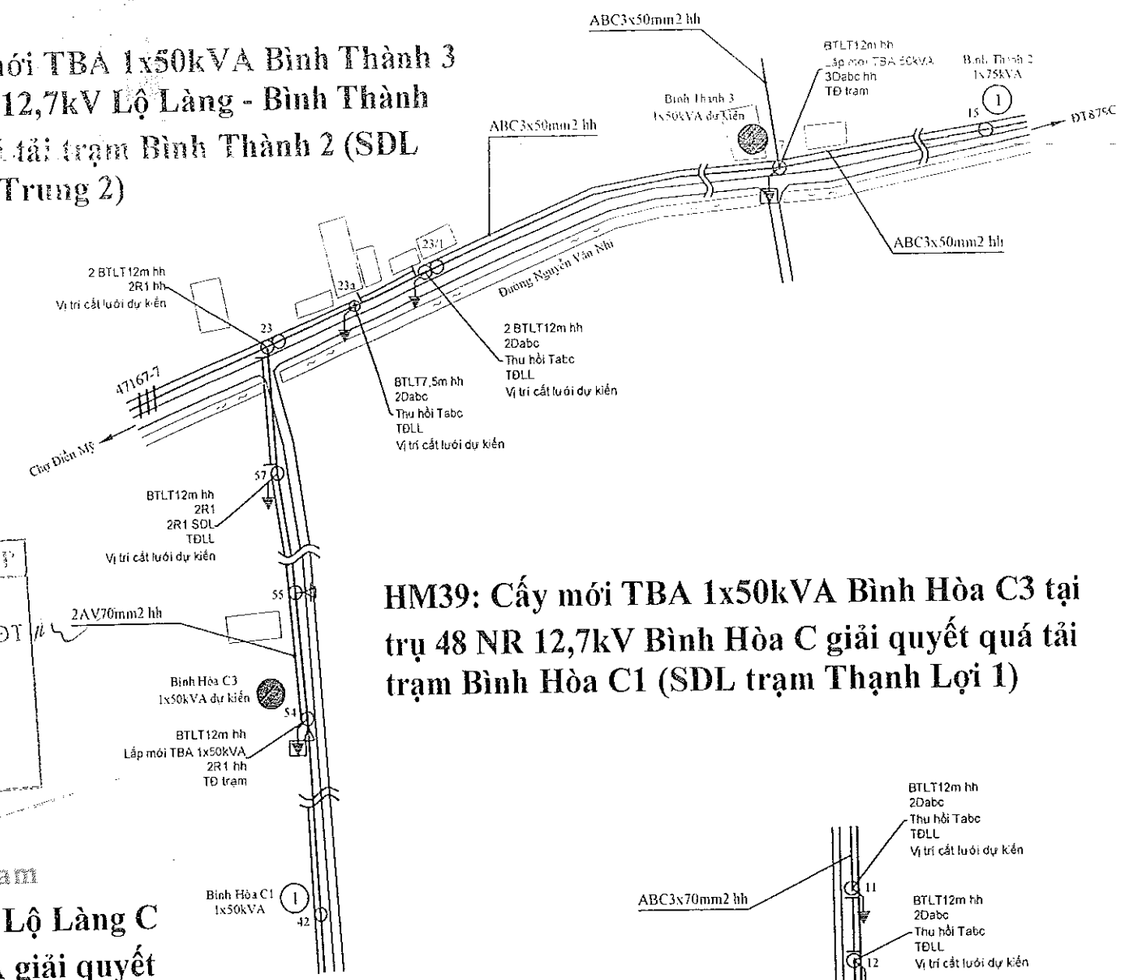

HM39: Cấy mới TBA 1x50kVA Bình Hòa C3 tại trụ 48 NR 12,7kV Bình Hòa C giải quyết quá tải trạm Bình Hòa C1 (SDL trạm Thạnh Lợi 1)

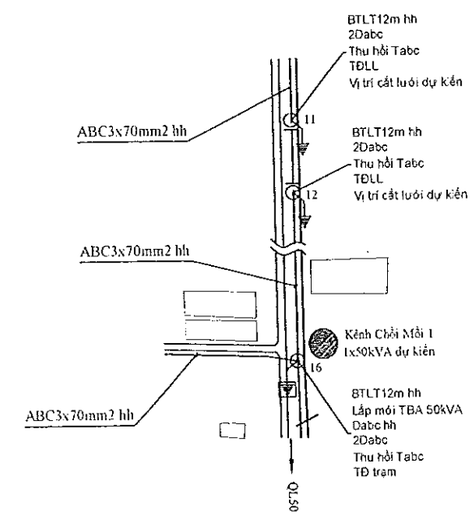

HM32: Cấy mới TBA 1x50kVA Lộ Làng C tại trụ 17 NR 12,7kV Lộ Làng A giải quyết quá tải trạm Lộ Làng A (SDL trạm Quang Thọ 5)

HM31: Cấy mới TBA 1x50kVA Kênh Chồi Mồi 1 tại trụ 04 NR 12,7kV Kênh Chồi Mồi giải quyết quá tải trạm Kênh Chồi Mồi (SDL trạm Cầu Kênh Tư)

CÔNG TY ĐIỆN LỰC ĐỒNG THÁP
PHÊ DUYỆT
Theo Quyết định số 4452 / QĐ-PCĐT
Ngày 13 tháng 8 năm 2025
Ký tên:
Võ Thành Nam

- ĐD trung thế hiện hữu
- ĐD trung thế cải tạo
- ĐD trung thế 1 pha xây dựng mới
- ĐD trung thế 3 pha xây dựng mới
- ĐD dây hạ thế hiện hữu
- ĐD hạ thế cải tạo
- ĐD hạ thế xây dựng mới
- Trụ BTLT, BTV hiện hữu
- Trụ BTLT xây dựng mới
- Chằng xuống (CX): hiện hữu, XDM
- Chằng lệch (CL): hiện hữu, XDM
- Chằng xuống xuống (CXX): hiện hữu, XDM
- FCO, LBFCO: hiện hữu, XDM
- Tiếp địa lặp lại: hiện hữu, XDM
- TBA 1 pha, 3 pha: hiện hữu, XDM
- Nhà: Lá, tôn, ngói (fibro), lầu
- Sông rạch
- Đường giao thông
- Đường bờ kênh
- Cầu giao thông
- Vườn cây ăn trái, cây tạp
- Ruộng lúa

EVN SPC TỔNG CÔNG TY ĐIỆN LỰC MIỀN NAM CÔNG TY ĐIỆN LỰC ĐỒNG THÁP	CÔNG TY ĐIỆN LỰC ĐỒNG THÁP TT THÍ NGHIỆM ĐIỆN ĐỒNG THÁP		Tên công trình: NÂNG CẤP LƯỚI ĐIỆN KHU VỰC ĐIỆN LỰC CHỢ GẠO NĂM 2026			
KT. GIÁM ĐỐC PHÓ GIÁM ĐỐC Lê Hữu Đức	P. Giám đốc	Lê Huỳnh Ngọc	Tên bản vẽ: BẢN VẼ MẶT BẰNG PHÂN BỐ CỘT			
	CNTK	Phạm Triển Phúc				
	Kiểm tra	Phạm Anh Khoa				
	Thiết kế	Trần Thiên Hương	BCKTKT	/2025		38
	Vẽ	Nguyễn Hà Giang	TL: 1/2.000	HC:	MBPBC	40

HM34: Cấy mới TBA 1x50kVA Ngô Văn Tấn tại trụ 07 NR 12,7kV Ngô Văn Tấn B giải quyết quá tải trạm Lộ Làng 1 (SDL trạm Quang Thọ 7)

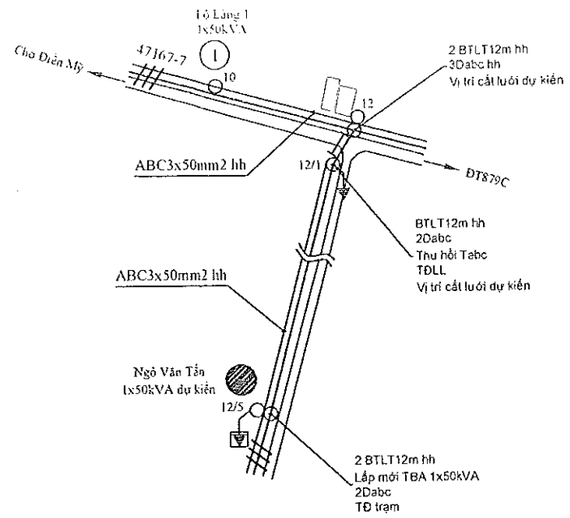

HM35: Cấy mới TBA 1x50kVA Liên Ấp 3 tại trụ 13 NR 12,7kV Liên Ấp giải quyết quá tải trạm Liên Ấp 1 (SDL trạm Thạnh An 7)

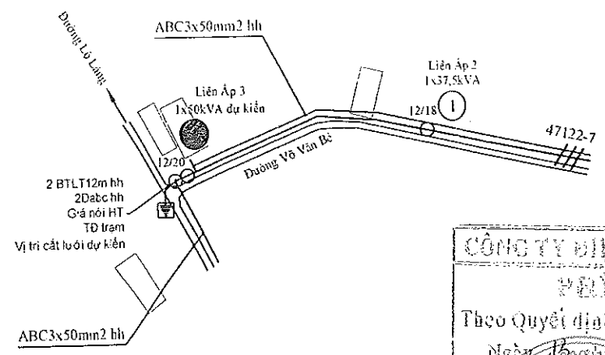

CÔNG TY ĐIỆN LỰC ĐỒNG THÁP
PHÊ DUYỆT
Theo Quyết định số 1992.../QĐ-PCĐT
Ngày 15 tháng 5 năm 2025
CÔNG TY ĐIỆN LỰC ĐỒNG THÁP

Võ Thành Nam

HM36: Cấy mới TBA 1x50kVA Đập Chuối tại trụ 14 NR 12,7kV Đập Chuối giải quyết quá tải trạm Đập Chuối 1 (SDL trạm Tân Bình 2F)

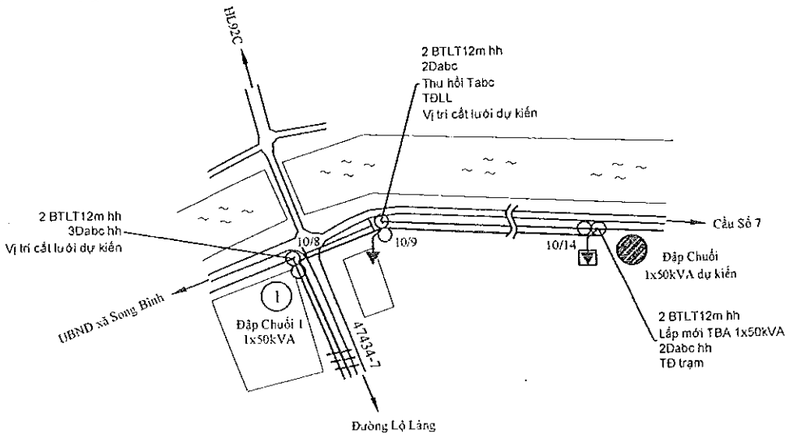

HM37: Cấy mới TBA 1x50kVA Bình Khương 13 tại trụ 51 NR 12,7kV Bình Khương giải quyết quá tải trạm Bình Thọ 4 (SDL trạm Thạnh Lợi 1)

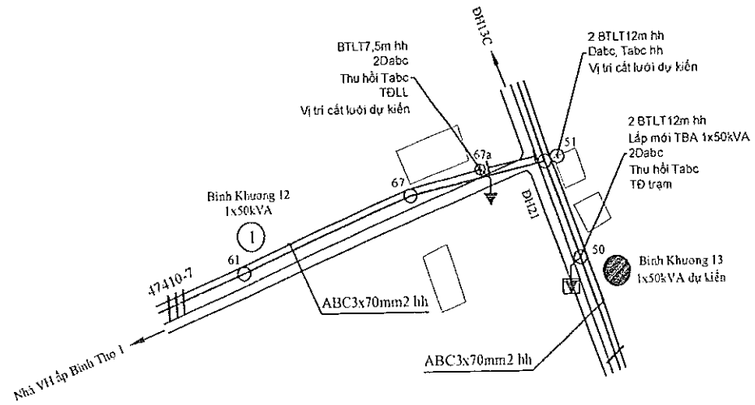

- ĐD trung thế hiện hữu
- ĐD trung thế cải tạo
- ĐD trung thế 1 pha xây dựng mới
- ĐD trung thế 3 pha xây dựng mới
- DD dây hạ thế hiện hữu
- ĐD hạ thế cải tạo
- ĐD hạ thế xây dựng mới
- Trụ BTLT, BTV hiện hữu
- Trụ BTLT xây dựng mới
- Chằng xuống (CX): hiện hữu, XDM
- Chằng lệch (CL): hiện hữu, XDM
- Chằng xuống xuống (CXX): hiện hữu, XDM
- FCO, LBFCO: hiện hữu, XDM
- Tiếp địa lặp lại: hiện hữu, XDM
- TBA 1 pha, 3 pha: hiện hữu, XDM
- Nhà: Lá, tôn, ngói (fibro), lầu
- Sông rạch
- Đường giao thông
- Đường bờ kênh
- Cầu giao thông
- Vườn cây ăn trái, cây tạp
- Ruộng lúa

EVN SPC
TỔNG CÔNG TY ĐIỆN LỰC MIỀN NAM
CÔNG TY ĐIỆN LỰC ĐỒNG THÁP

KT. GIÁM ĐỐC
PHÓ GIÁM ĐỐC

Lê Hữu Đức

CÔNG TY ĐIỆN LỰC ĐỒNG THÁP
TT THÍ NGHIỆM ĐIỆN ĐỒNG THÁP

P. Giám đốc	Lê Huỳnh Ngọc	
CNTK	Phạm Thiên Hậu	
Kiểm tra	Phạm Anh Khoa	
Thiết kế	Trần Thiên Phương	
Vẽ	Nguyễn Hà Giang	

Tên công trình:
NÂNG CẤP LƯỚI ĐIỆN KHU VỰC ĐIỆN LỰC CHỢ GẠO NĂM 2026

Tên bản vẽ:
BẢN VẼ MẶT BẰNG PHÂN BỔ CỘT

BCKTKT	/2025		39
TL: 1/2.000	HC:	MBPBC	40

HM38: Cấy mới TBA 1x50kVA Gò Mã Đông 1 tại trụ 10 NR 12,7kV Gò Mã Đông giải quyết giao chéo trạm Ngã Tư Kênh (SDL Trạm Thạnh Lợi 1)

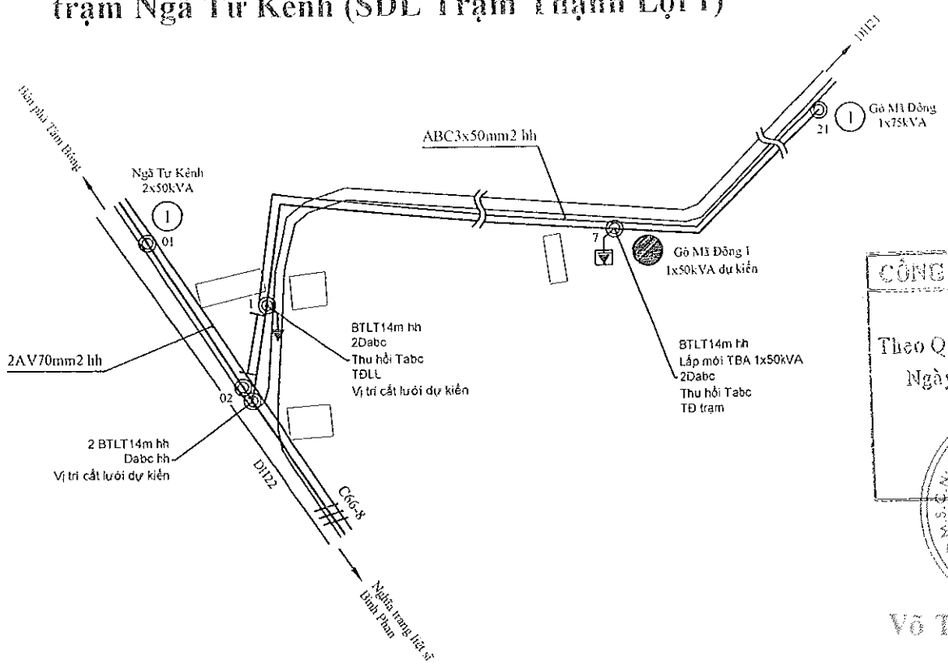

HM43a: Lắp bổ sung LBS tại vị trí 03 LTĐ C29-8 trụ 97 tuyến 3 pha Quốc lộ 50

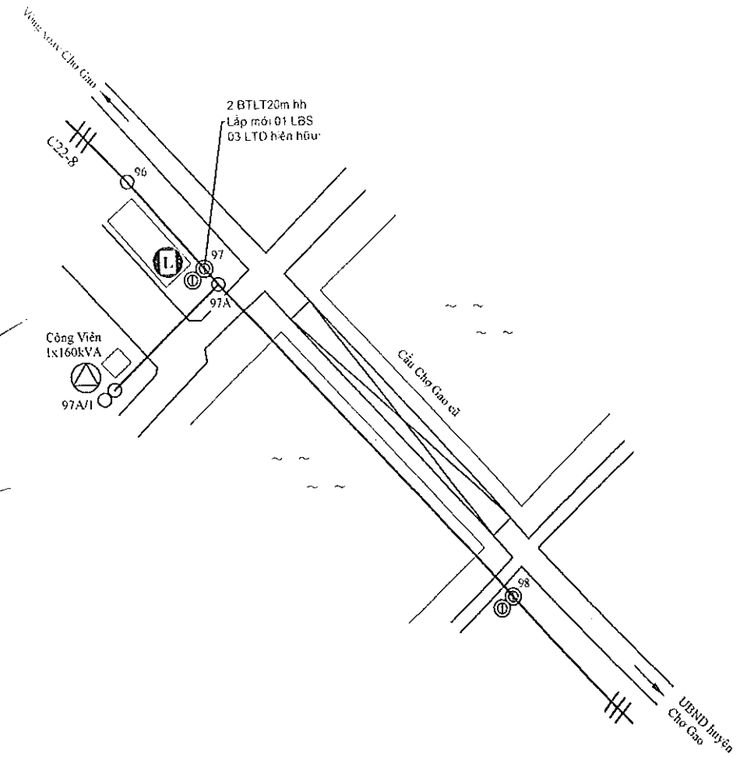

CÔNG TY ĐIỆN LỰC ĐỒNG THÁP
PHÊ DUYỆT
Theo Quyết định số 1492 /QĐ-PCĐT
Ngày 15 tháng 8 năm 2025
Ký tên:
Võ Thành Nam

HM40: Cấy mới TBA 1x75kVA Long Hiệp 5 tại trụ 09 NR 22kV 381-7 Long Hiệp giải quyết quá tải trạm Long Hòa 1 (SDL trạm Quang Thọ 6)

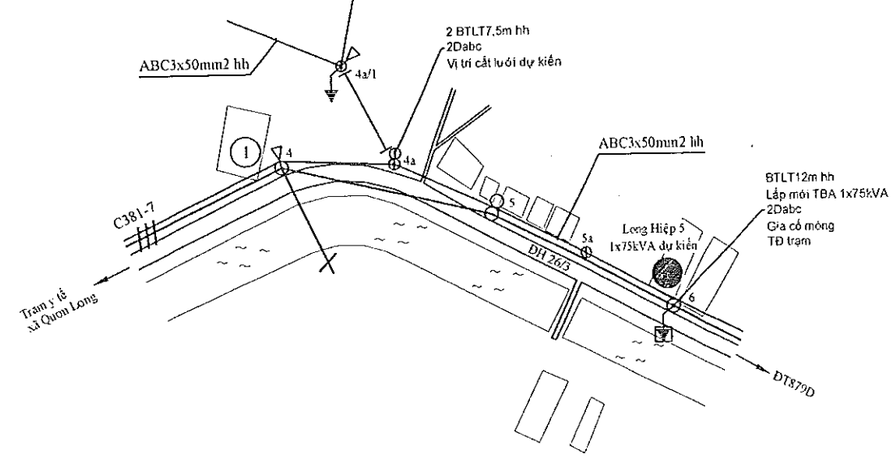

- ĐD trung thế hiện hữu	- FCO, LBFCO: hiện hữu, XDM		
- ĐD trung thế cải tạo	- Tiếp địa lặp lại: hiện hữu, XDM		
- ĐD trung thế 1 pha xây dựng mới	- TBA 1 pha, 3 pha: hiện hữu, XDM		
- ĐD trung thế 3 pha xây dựng mới	- Nhà: Lá, tôn, ngói (fibro), lầu		
- ĐD dây hạ thế hiện hữu	- Sông rạch		
- ĐD hạ thế cải tạo	- Đường giao thông		
- ĐD hạ thế xây dựng mới	- Đường bờ kênh		
- Trụ BTLT, BTV hiện hữu	- Cầu giao thông		
- Trụ BTLT xây dựng mới	- Vườn cây ăn trái, cây tạp		
- Chằng xuống (CX): hiện hữu, XDM	- Ruộng lúa		
- Chằng lệch (CL): hiện hữu, XDM			
- Chằng xuống xuống (CXX): hiện hữu, XDM			

EVN SPC
TỔNG CÔNG TY ĐIỆN LỰC MIỀN NAM
CÔNG TY ĐIỆN LỰC ĐỒNG THÁP

KT. GIÁM ĐỐC
PHÓ GIÁM ĐỐC
Lê Hữu Đức

CÔNG TY ĐIỆN LỰC ĐỒNG THÁP
TT THÍ NGHIỆM ĐIỆN ĐỒNG THÁP

P. Giám đốc	Lê Hồ Anh Tuấn	
CNTK	Phạm Thiên Phúc	
Kiểm tra	Phạm Anh Khoa	
Thiết kế	Trần Thiên Hương	
Vẽ	Nguyễn Hà Giang	

Tên công trình:
NÂNG CẤP LƯỚI ĐIỆN KHU VỰC ĐIỆN LỰC CHỢ GẠO NĂM 2026

Tên bản vẽ:
BẢN VẼ MẶT BẰNG PHÂN BỐ CỘT

BCKTKT	/2025		40
TL: 1/2.000	HC:	MBPBC	40

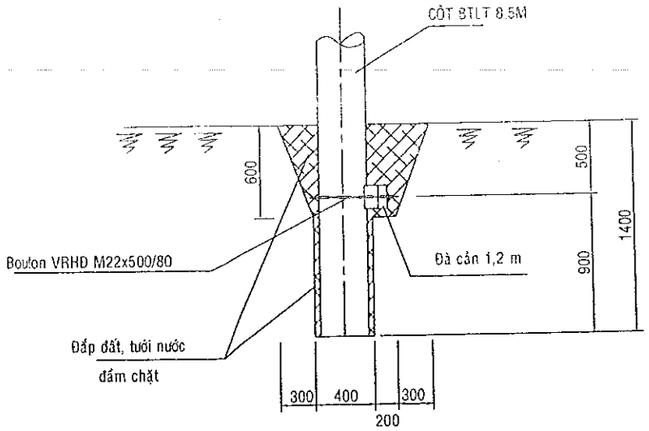

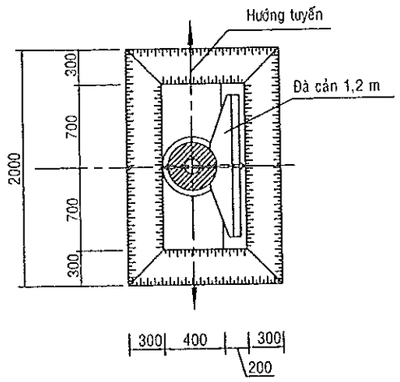

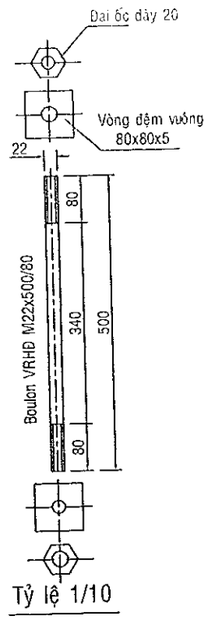

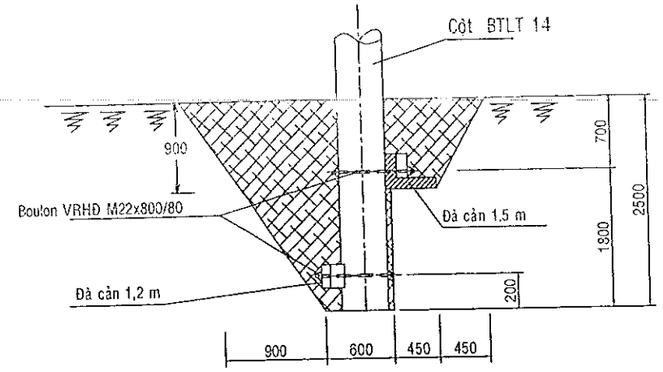

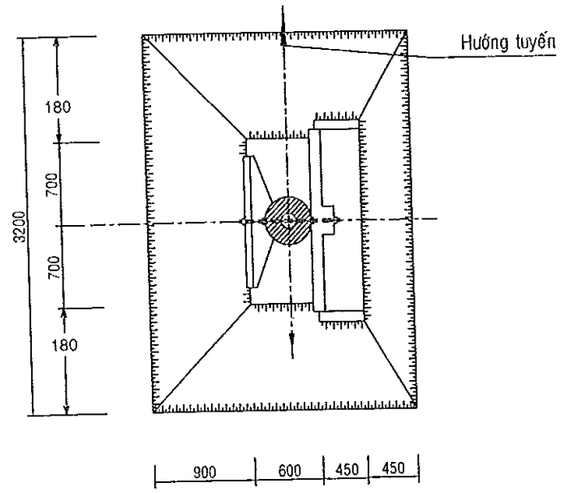

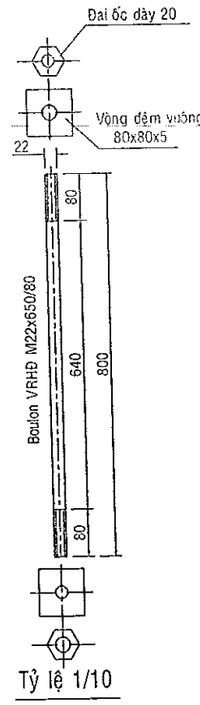

MÓNG CỘT 8,5M 01 ĐÀ CẢN 1,2M

BẢNG KÊ KHỐI LƯỢNG MÓNG

SỐ T.T	HẠNG MỤC	ĐƠN VỊ	KHỐI LƯỢNG
1	BULONG M22 , L = 500	BỘ	1
2	ĐÀ CẢN 1,2m	CÁI	1
3	ĐẤT ĐÀO	M3	1,1
4	ĐẤT ĐẮP	M3	0,99

CÔNG TY ĐIỆN LỰC ĐỒNG THÁP
PHÊ DUYỆT
Theo Quyết định số 1492 / QĐ-PCĐT
Ngày 12 tháng 8 năm 2025
Ký tên:
Võ Thành Nam

MÓNG CỘT 14M 01 ĐÀ CẢN 1,2M VÀ 01 ĐÀ CẢN 1,5M

BẢNG KÊ KHỐI LƯỢNG MÓNG

SỐ T.T	HẠNG MỤC	ĐƠN VỊ	KHỐI LƯỢNG
1	BULONG M22 , L = 800	BỘ	2
2	ĐÀ CẢN 1,2m	CÁI	1
3	ĐÀ CẢN 1,5m	CÁI	1
4	ĐẤT ĐÀO	M3	8,60
5	ĐẤT ĐẮP	M3	8,20

EVN SPC TỔNG CÔNG TY ĐIỆN LỰC MIỀN NAM CÔNG TY ĐIỆN LỰC ĐỒNG THÁP	CÔNG TY ĐIỆN LỰC ĐỒNG THÁP TT THÍ NGHIỆM ĐIỆN ĐỒNG THÁP		Tên công trình: NÂNG CẤP LƯỚI ĐIỆN KHU VỰC ĐIỆN LỰC CHỢ GẠO NĂM 2026
KT. GIÁM ĐỐC PHÓ GIÁM ĐỐC Lê Hữu Đức	P. Giám đốc: Lê Huỳnh Ngọc CNTK: Phạm Thiện Phúc Kiểm tra: Phạm Anh Khoa Thiết kế: Trần Thiện Hương Vẽ: Nguyễn Hà Giang		Tên bản vẽ: MÓNG TRỤ BTLT CÁC LOẠI LẮP ĐÀ CẢN 1,2M VÀ 1,5M
		BCKTKT / 2025	01
		TL: / HC: / M8,5a, M14ba	01

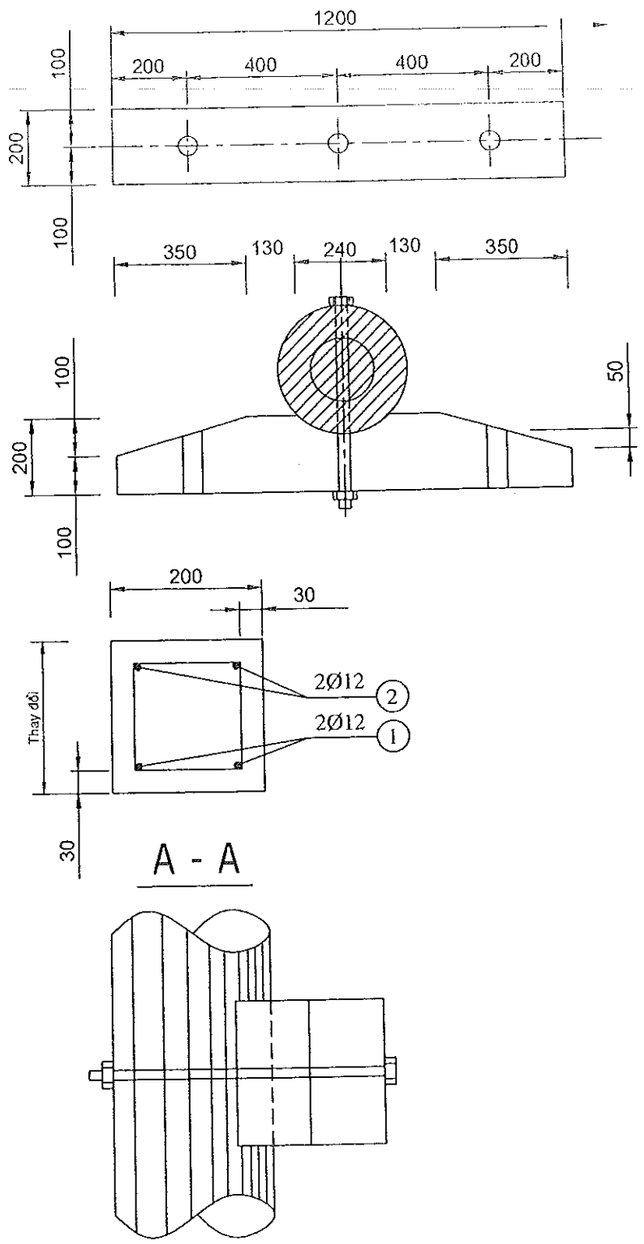

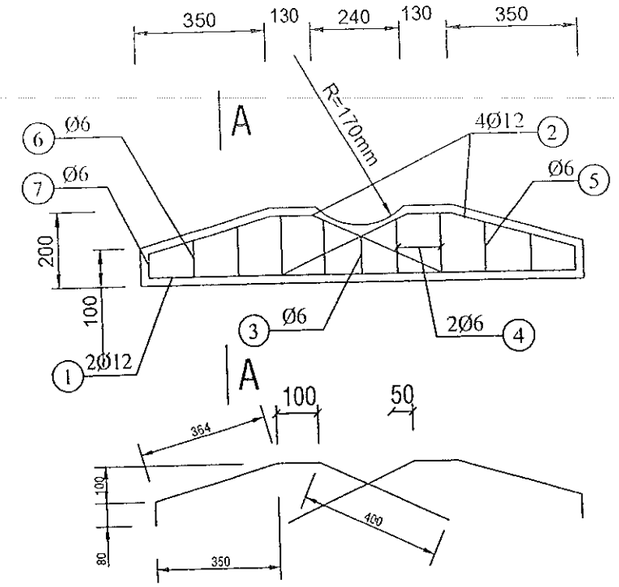

CÔNG TY ĐIỆN LỰC ĐỒNG THÁP
PHÊ DUYỆT
Theo Quyết định số 492 / QĐ - PCĐT
Ngày 13 tháng 8 năm 2025
Ký tên:
CÔNG TY ĐIỆN LỰC ĐỒNG THÁP
Võ Thành Nam

BẢNG THỐNG KÊ THÉP

SỐ HIỆU	HÌNH DẠNG	ø (mm)	SỐ LƯỢNG	CHIỀU DÀI 1 THANH (mm)	TỔNG CHIỀU DÀI (m)	TỔNG TRỌNG LƯỢNG (Kg)
1	70 1160 70	12	2	1300	2,60	2,31
2	xem khai triển	12	4	944	3,78	3,35
3	50 100 150	6	1	600	0,60	0,13
4	50 150 150	6	4	700	2,80	0,62
5	50 120 150	6	2	640	1,28	0,28
6	50 85 150	6	2	570	1,14	0,25
7	50 50 150	6	2	500	1,00	0,22
					T.cộng	7,17

GHI CHÚ :

- Bê tông đúc đà cản đá 1x2 cấp độ bền B15 thể tích V = 0,04 m3. Trọng lượng đà cản: 100 kg.
- Lỗ bắt đà cản ø25.
- Cốt thép ø<10 loại AI, ø>=10 loại AII.

EVN SPC TỔNG CÔNG TY ĐIỆN LỰC MIỀN NAM CÔNG TY ĐIỆN LỰC ĐỒNG THÁP	CÔNG TY ĐIỆN LỰC ĐỒNG THÁP TT THÍ NGHIỆM ĐIỆN ĐỒNG THÁP	Tên công trình: NÂNG CẤP LƯỚI ĐIỆN KHU VỰC ĐIỆN LỰC CHỢ GẠO NĂM 2026	
KT. GIÁM ĐỐC PHÓ GIÁM ĐỐC Lê Hữu Đức	P. Giám đốc: Lê Huyền Ngọc Tâm CNTK: Phạm Thảo Phúc Kiểm tra: Phạm Anh Khoa	Tên bản vẽ: ĐÀ CẢN 1,2M	
	Thiết kế: Trần Thiên Hương Vẽ: Nguyễn Hà Giang	BCKTKT / /2025 / 01 TL: / HC: / ĐC-1,2M / 01	

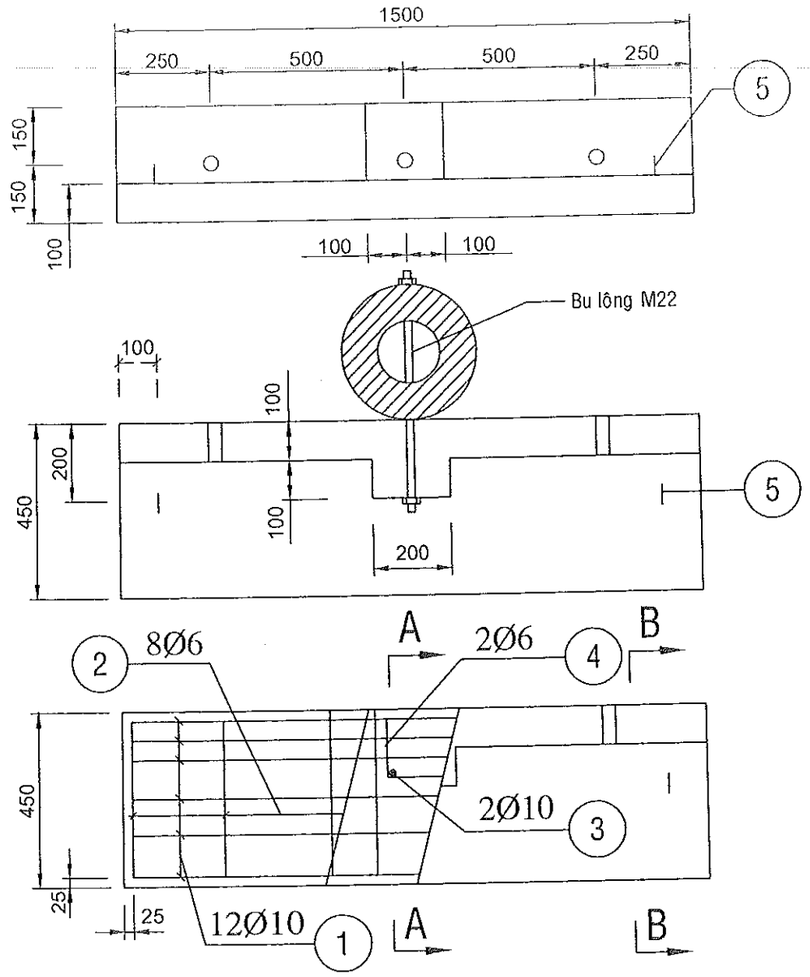

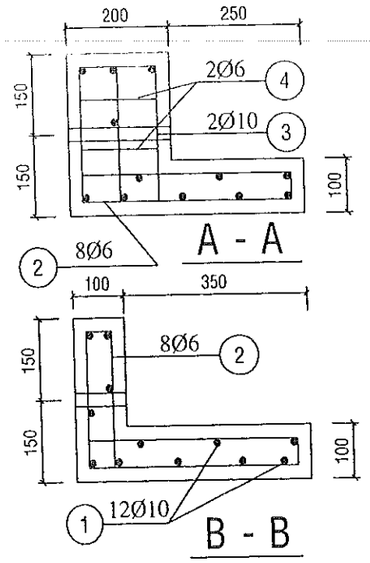

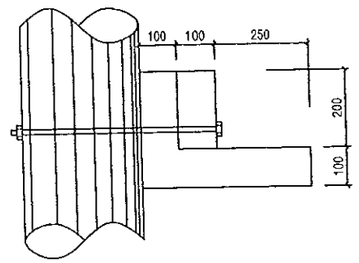

CÔNG TY ĐIỆN LỰC ĐỒNG THÁP
PHÊ DUYỆT
Theo Quyết định số 1492 / QĐ-PCĐT
Ngày 13 tháng 8 năm 2025
Ký tên:
CÔNG TY ĐIỆN LỰC ĐỒNG THÁP
Võ Thành Nam

GHI CHÚ :
- Bê tông đúc đà cản 1,5 m đá 1x2 cấp độ bền B15 thể tích V = 0,102 m3. Trọng lượng đà cản: 255 kg.
- Lỗ bắt đà cản ø25.
- Cốt thép ø<10 loại AI, ø>=10 loại AII.

BẢNG THỐNG KÊ THÉP

SỐ HIỆU	HÌNH DẠNG	ø (mm)	SỐ LƯỢNG	CHIỀU DÀI 1 THANH (mm)	TỔNG CHIỀU DÀI (m)	TỔNG TRỌNG LƯỢNG (Kg)
1	1450	10	12	1450	17,40	10,72
2	250 50 40 400 50	6	8	1480	11,84	2,63
3	75 150 250 75	10	2	550	1,10	0,68
4	45 150 150	6	2	540	1,08	0,24
5	50 150 100 50	8	2	650	1,30	0,81
					T.cộng	14,78

TỔNG CÔNG TY ĐIỆN LỰC MIỀN NAM CÔNG TY ĐIỆN LỰC ĐỒNG THÁP	CÔNG TY ĐIỆN LỰC ĐỒNG THÁP TT THÍ NGHIỆM ĐIỆN ĐỒNG THÁP			Tên công trình: NÂNG CẤP LƯỚI ĐIỆN KHU VỰC ĐIỆN LỰC CHỢ GẠO NĂM 2026	
KT. GIÁM ĐỐC PHÓ GIÁM ĐỐC Lê Hữu Đức	P. Giám đốc	Lê Huỳnh Ngọc		Tên bản vẽ: ĐÀ CẢN 1,5M	
	CNTK	Phạm Thiện Phúc			
	Kiểm tra	Phạm Anh Khoa			
	Thiết kế	Trần Thiên Hương		BCKTKT /2025	01
	Vẽ	Nguyễn Hà Giang		TL: HC: ĐC-1,5M	01

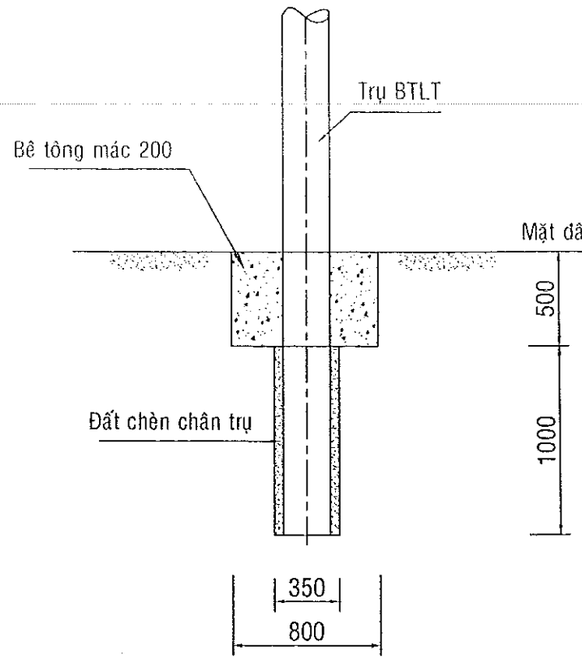

BẢNG KÊ KHỐI LƯỢNG (Tính cho một bộ móng)

SỐ TT	LOẠI MÓNG	KHỐI ĐÁY TRỤ				KHỐI TRÊN MẶT				Khối lượng đất	
		Ngang	Rộng	Cao	Thể tích	Ngang	Rộng	Cao	Thể tích	Đào	Đắp
		a (m)	a (m)	c (m)	V1=a x b x c (m³)	A (m)	A (m)	C (m)	V2=A x B x C (m³)	(m³)	(m³)
1	Móng MĐ8,5	0,35	0,35	1,00	0,123	0,80	0,80	0,50	0,320	0,443	0,123

STT	HẠNG MỤC	ĐƠN VỊ TÍNH	KHỐI LƯỢNG
1	Bê tông mác 200	M3	0,301
AF.11220 C3222	Xi măng PC.40	Kg	1,025 x 259 x 0,301 = 80
	Cát vàng	M3	1,025 x 0,528 x 0,301 = 0,163
	Đá 1x2	M3	1,025 x 0,871 x 0,301 = 0,269
	Nước sạch	M3	1,025 x 183 x 0,301 = 0,056

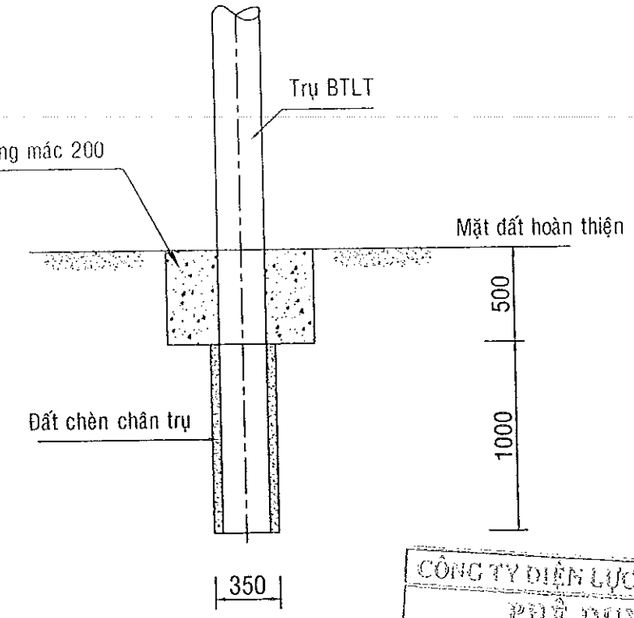

CÔNG TY ĐIỆN LỰC ĐỒNG THÁP
PHÊ DUYỆT
Theo Quyết định số 1492 / QĐ-PCĐT
Ngày 13 tháng 8 năm 2025
Họ và tên: Võ Thành Nam

Ván khuôn là dụng cụ phục vụ công tác đổ móng bê tông, giải pháp thực hiện như sau:

- Ván khuôn được gia công theo đúng hình dạng, kích thước tim cốt của các kết cấu theo quy định thiết kế. Khi ghép đảm bảo kín, khít không để mất nước xi măng trong quá trình đổ, đầm bê tông đồng thời bảo vệ bê tông trong khi mới đổ dưới tác động của thời tiết.

Ván khuôn đảm bảo hình dạng, kích thước, độ nhẵn bề mặt, độ chặt, độ ổn định, độ võng, độ gồ nghề của ván khuôn theo vuông góc với bề mặt phẳng có dung sai + 3mm.

Trước khi đổ bê tông, khuôn được làm sạch khỏi bụi mạt cưa, dăm và các chất bẩn khác bằng vòi phun nước sạch.

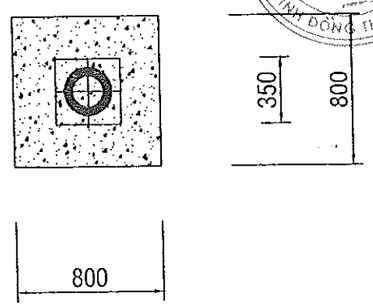

1. Vật liệu chế tạo.

- Hệ khung sử dụng thép tổ hợp, loại thép SS400 có fy = 245 N/mm², fu = 400 N/mm².
- Que hàn loại E421 hay loại tương đương Rgh = 150N/mm².

2. Các yêu cầu chế tạo

a. Các tấm thép có đủ chiều dày, không bị nứt, cong vênh.

b. Quy cách đường hàn: - Đường hàn góc liên kết giữa bản mã liên kết là đường hàn suốt. Hh (min) = bề dày nhỏ nhất giữa hai kết cấu hàn .

c. Chế tạo 1 cấu kiện để kiểm tra kích thước và điều chỉnh cho phù hợp trước khi chế tạo hàng loạt.

d. Các yêu cầu về chế tạo lắp dựng và sai số phải tuân theo TCVN -170-89 (kết cấu thép gia công, lắp ráp và nghiệm thu, yêu cầu kỹ thuật).

TỔNG CÔNG TY ĐIỆN LỰC MIỀN NAM CÔNG TY ĐIỆN LỰC ĐỒNG THÁP	CÔNG TY ĐIỆN LỰC ĐỒNG THÁP TT THÍ NGHIỆM ĐIỆN ĐỒNG THÁP			Tên công trình: NÂNG CẤP LƯỚI ĐIỆN KHU VỰC ĐIỆN LỰC CHỢ GẠO NĂM 2026			
KT. GIÁM ĐỐC PHÓ GIÁM ĐỐC Lê Hữu Đức	P. Giám đốc	Lê Huỳnh Ngọc		Tên bản vẽ: MÓNG TRỤ BTLT ĐƠN 8,5M ĐÚC BÊTÔNG TẠI CHỖ			
	CNTK	Phạm Thiên Phúc					
	Kiểm tra	Phạm Anh Khoa					
	Thiết kế	Trần Thiên Hương		BCKTKT	/2025		01
	Vẽ	Nguyễn Hà Giang		TL:	HC:	MĐ8,5	01

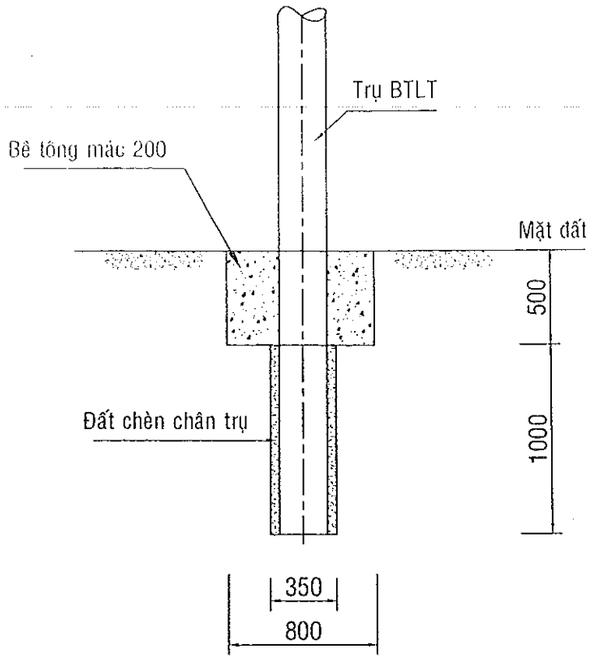

BẢNG KÊ KHỐI LƯỢNG (Tính cho một bộ móng)

SỐ TT	LOẠI MÓNG	KHỐI ĐÁY TRỤ				KHỐI TRÊN MẶT				Khối lượng đất	
		Ngang	Rộng	Cao	Thể tích	Ngang	Rộng	Cao	Thể tích	Đào	Đắp
		a (m)	b (m)	c (m)	V1=a x b x c (m³)	A (m)	B (m)	C (m)	V2=A x B x C (m³)	(m³)	(m³)
1	Móng MĐ8,5x2	0,35	0,65	1,00	0,228	0,80	1,00	0,50	0,400	0,628	0,125

STT	HẠNG MỤC	ĐƠN VỊ TÍNH	KHỐI LƯỢNG
1	Bê tông mác 200	M3	0,362
AF.11220 C3222	Xi măng PC.40	Kg	1,025 x 259 x 0,362 = 96
	Cát vàng	M3	1,025 x 0,528 x 0,362 = 0,196
	Đá 1x2	M3	1,025 x 0,871 x 0,362 = 0,323
	Nước sạch	M3	1,025 x 183 x 0,362 = 0,068

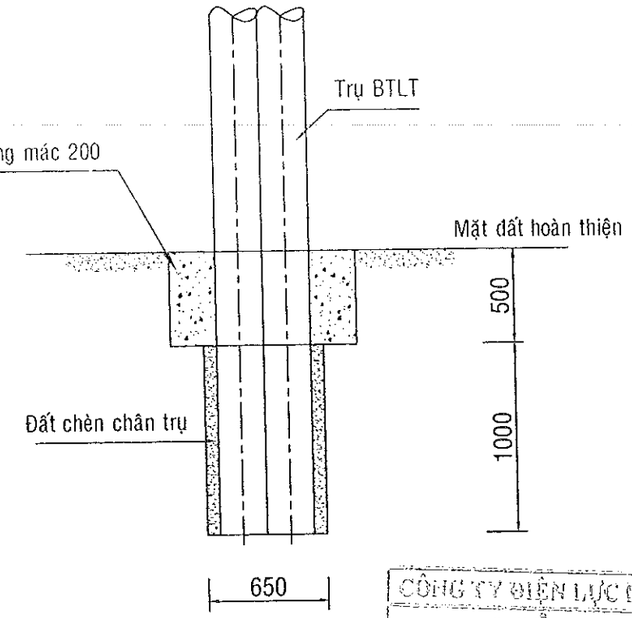

Ván khuôn là dụng cụ phục vụ công tác đổ móng bê tông, giải pháp thực hiện như sau:

- Ván khuôn được gia công theo đúng hình dạng, kích thước tim cốt của các kết cấu theo quy định thiết kế. Khi ghép đảm bảo kín, khít không để mất nước xi măng trong quá trình đổ, đầm bê tông đồng thời bảo vệ bê tông trong khi mới đổ dưới tác động của thời tiết.

Ván khuôn đảm bảo hình dạng, kích thước, độ nhẵn bề mặt, độ chặt, độ ổn định, độ võng, độ gồ nghề của ván khuôn theo vuông góc với bề mặt phẳng có dung sai + 3mm.

Trước khi đổ bê tông, khuôn được làm sạch khỏi bụi mạt cưa, dăm và các chất bẩn khác bằng vòi phun nước sạch.

CÔNG TY ĐIỆN LỰC ĐỒNG THÁP
PHÊ DUYỆT
Theo Quyết định số 1492 / QĐ - PCĐT
Ngày 13 tháng 8 năm 2025
Ký tên:
Võ Thành Nam

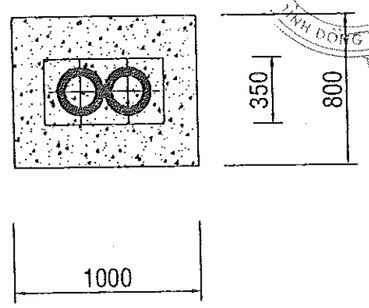

1. Vật liệu chế tạo.

- Hệ khung sử dụng thép tổ hợp, loại thép SS400 có fy = 245 N/mm², fu = 400 N/mm².
- Que hàn loại E421 hay loại tương đương Rgh = 150N/mm².

2. Các yêu cầu chế tạo

a. Các tấm thép có đủ chiều dày, không bị nứt, cong vênh.

b. Quy cách đường hàn: - Đường hàn góc liên kết giữa bản mã liên kết là đường hàn suốt. Hh (min) = bề dày nhỏ nhất giữa hai kết cấu hàn .

c. Chế tạo 1 cấu kiện để kiểm tra kích thước và điều chỉnh cho phù hợp trước khi chế tạo hàng loạt.

d. Các yêu cầu về chế tạo lắp dựng và sai số phải tuân theo TCVN -170-89 (kết cấu thép gia công, lắp ráp và nghiệm thu, yêu cầu kỹ thuật).

TỔNG CÔNG TY ĐIỆN LỰC MIỀN NAM CÔNG TY ĐIỆN LỰC ĐỒNG THÁP	CÔNG TY ĐIỆN LỰC ĐỒNG THÁP TT THÍ NGHIỆM ĐIỆN ĐỒNG THÁP		Tên công trình: NÂNG CẤP LƯỚI ĐIỆN KHU VỰC ĐIỆN LỰC CHỢ GẠO NĂM 2026
KT. GIÁM ĐỐC PHÓ GIÁM ĐỐC Lê Hữu Đức	P. Giám đốc: Lê Huỳnh Ngọc CNTK: Phạm Thiện Phúc Kiểm tra: Phạm Anh Khoa Thiết kế: Trần Thiên Hương Vẽ: Nguyễn Hà Giang		Tên bản vẽ: MÓNG TRỤ BTLT ĐÔI 8,5M ĐÚC BÊTÔNG TẠI CHỖ
		BCKTKT	/2025	01
		TL:	HC: MĐ8,5x2	01

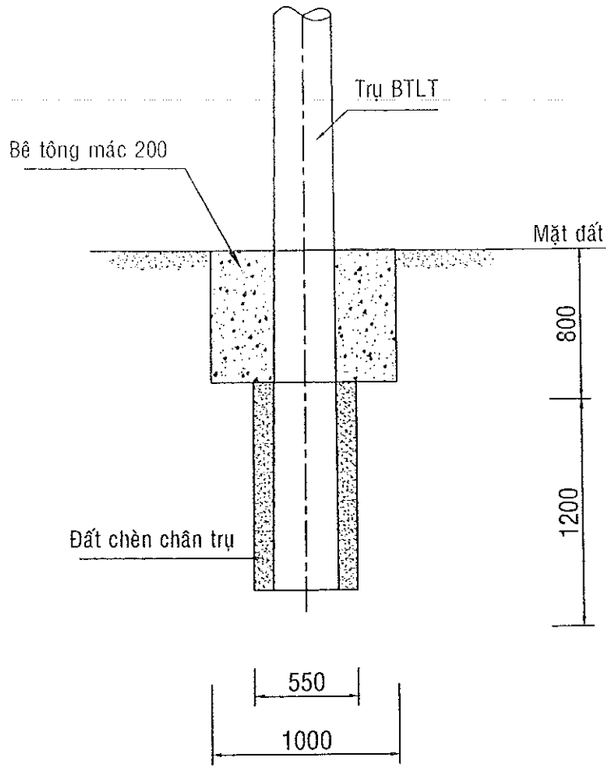

BẢNG KÊ KHỐI LƯỢNG (Tính cho một bộ móng)

SỐ TT	LOẠI MÓNG	KHỐI ĐÁY TRỤ				KHỐI TRÊN MẶT				Khối lượng đất	
		Ngang	Rộng	Cao	Thể tích	Ngang	Rộng	Cao	Thể tích	Đào	Đắp
		a (m)	a (m)	c (m)	V1=a x b x c (m³)	A (m)	A (m)	C (m)	V2=A x B x C (m³)	(m³)	(m³)
1	Móng MĐ10,5	0,5	0,5	1,10	0,275	1,00	1,00	0,70	0,700	0,975	0,181

STT	HẠNG MỤC	ĐƠN VỊ TÍNH	KHỐI LƯỢNG
1	Bê tông mác 200	M3	0,655
AF.11220 C3222	Xi măng PC.40	Kg	1,025 x 259 x 0,655 = 174
	Cát vàng	M3	1,025 x 0,528 x 0,655 = 0,354
	Đá 1x2	M3	1,025 x 0,871 x 0,655 = 0,585
	Nước sạch	M3	1,025 x 183 x 0,655 = 0,123

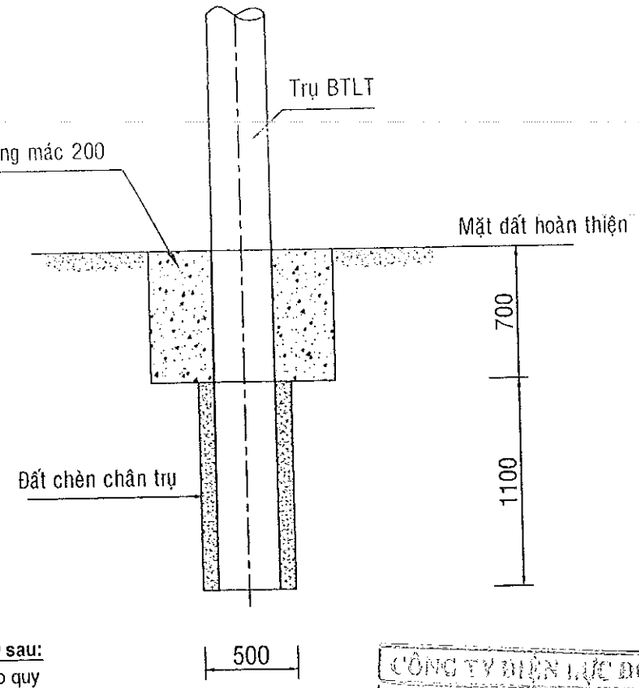

Ván khuôn là dụng cụ phục vụ công tác đổ móng bê tông, giải pháp thực hiện như sau:

- Ván khuôn được gia công theo đúng hình dạng, kích thước tim cốt của các kết cấu theo quy định thiết kế. Khi ghép đảm bảo kín, khít không để mất nước xi măng trong quá trình đổ, đầm bê tông đồng thời bảo vệ bê tông trong khi mới đổ dưới tác động của thời tiết.

Ván khuôn đảm bảo hình dạng, kích thước, độ nhẵn bề mặt, độ chặt, độ ổn định, độ võng, độ gồ nghề của ván khuôn theo vuông góc với bề mặt phảng có dung sai + 3mm.

Trước khi đổ bê tông, khuôn được làm sạch khỏi bụi mạt cưa, dăm và các chất bẩn khác bằng vòi phun nước sạch.

CÔNG TY ĐIỆN LỰC ĐỒNG THÁP
PHÊ DUYỆT
Theo Quyết định số 1492 / QĐ - PCĐT
Ngày 28 tháng 5 năm 2025
Võ Thành Nam

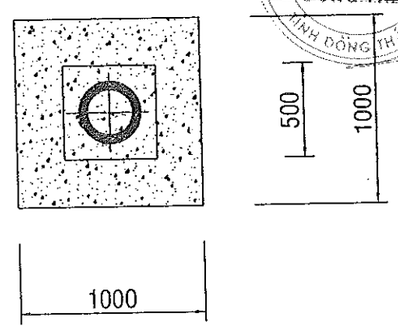

1. Vật liệu chế tạo.

- Hệ khung sử dụng thép tổ hợp, loại thép SS400 có fy = 245 N/mm², fu = 400 N/mm².
- Que hàn loại E421 hay loại tương đương Rgh = 150N/mm².

2. Các yêu cầu chế tạo

a. Các tấm thép có đủ chiều dày, không bị nứt, cong vênh.

b. Quy cách đường hàn: - Đường hàn góc liên kết giữa bản mã liên kết là đường hàn suốt. Hh (min) = bề dày nhỏ nhất giữa hai kết cấu hàn .

c. Chế tạo 1 cấu kiện để kiểm tra kích thước và điều chỉnh cho phù hợp trước khi chế tạo hàng loạt.

d. Các yêu cầu về chế tạo lắp dựng và sai số phải tuân theo TCVN -170-89 (kết cấu thép gia công, lắp ráp và nghiệm thu, yêu cầu kỹ thuật).

EVN SPC TỔNG CÔNG TY ĐIỆN LỰC MIỀN NAM CÔNG TY ĐIỆN LỰC ĐỒNG THÁP	CÔNG TY ĐIỆN LỰC ĐỒNG THÁP TT THÍ NGHIỆM ĐIỆN ĐỒNG THÁP	Tên công trình: NÂNG CẤP LƯỚI ĐIỆN KHU VỰC ĐIỆN LỰC CHỢ GẠO NĂM 2026	
KT. GIÁM ĐỐC PHÓ GIÁM ĐỐC Lê Hữu Đức	P. Giám đốc: Lê Huỳnh Ngọc CNTK: Phạm Thiên Phúc Kiểm tra: Phạm Anh Khoa Thiết kế: Trần Thiên Hương Vẽ: Nguyễn Hà Giang	Tên bản vẽ: MÓNG TRỤ BTLT ĐƠN 10,5M ĐÚC BÊTÔNG TẠI CHỖ	
		BCKTKT / 2025	01
		TL: HC: MĐ10,5	01

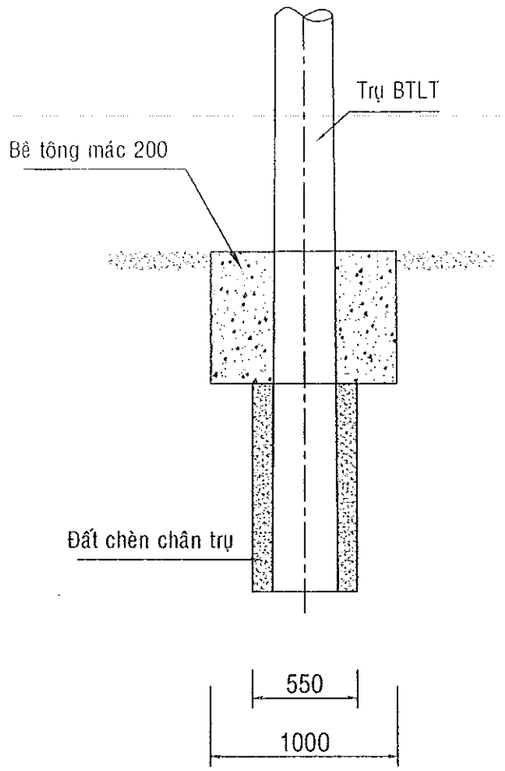

BẢNG KÊ KHỐI LƯỢNG (Tính cho một bộ móng)

SỐ TT	LOẠI MÓNG	KHỐI ĐÁY TRỤ				KHỐI TRÊN MẶT				Khối lượng đất	
		Ngang	Rộng	Cao	Thể tích	Ngang	Rộng	Cao	Thể tích	Đào	Đắp
		a (m)	b (m)	c (m)	V1=a x b x c (m³)	A (m)	A (m)	C (m)	V2=A x B x C (m³)	(m³)	(m³)
1	Móng MĐ10,5x2	0,50	0,90	1,10	0,495	1,00	1,30	0,70	0,910	1,405	0,307

STT	HẠNG MỤC	ĐƠN VỊ TÍNH	KHỐI LƯỢNG
1	Bê tông mác 200	M3	0,821
AF.11220 C3222	Xi măng PC.40	Kg	1,025 x 259 x 0,821 = 218
	Cát vàng	M3	1,025 x 0,528 x 0,821 = 0,444
	Đá 1x2	M3	1,025 x 0,871 x 0,821 = 0,733
	Nước sạch	M3	1,025 x 183 x 0,821 = 0,154

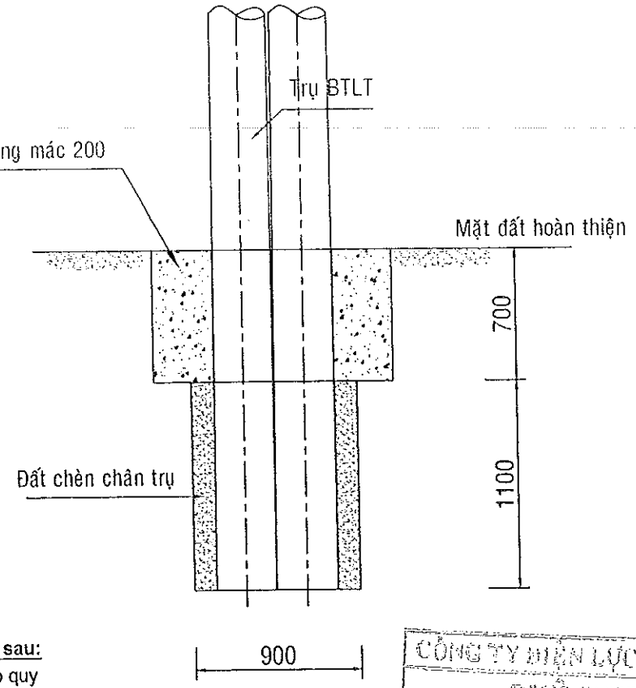

Ván khuôn là dụng cụ phục vụ công tác đổ móng bê tông, giải pháp thực hiện như sau:

- Ván khuôn được gia công theo đúng hình dạng, kích thước tim cốt của các kết cấu theo quy định thiết kế. Khi ghép đảm bảo kín, khít không để mất nước xi măng trong quá trình đổ, đầm bê tông đồng thời bảo vệ bê tông trong khi mới đổ dưới tác động của thời tiết.

Ván khuôn đảm bảo hình dạng, kích thước, độ nhẵn bề mặt, độ chặt, độ ổn định, độ võng, độ gồ nghề của ván khuôn theo vuông góc với bề mặt phảng có dung sai + 3mm.

Trước khi đổ bê tông, khuôn được làm sạch khỏi bụi mạt cưa, dăm và các chất bẩn khác bằng vòi phun nước sạch.

CÔNG TY ĐIỆN LỰC ĐỒNG THÁP
PHÊ DUYỆT
Theo Quyết định số 1492 / QĐ - PCĐT
Ngày 13 tháng 8 năm 2025
Ký tên:
Võ Thành Nam

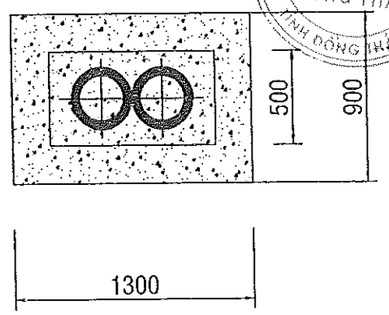

1. Vật liệu chế tạo.

- Hệ khung sử dụng thép tổ hợp, loại thép SS400 có fy = 245 N/mm², fu = 400 N/mm².
- Que hàn loại E421 hay loại tương đương Rgh = 150N/mm².

2. Các yêu cầu chế tạo

a. Các tấm thép có đủ chiều dày, không bị nứt, cong vênh.

b. Quy cách đường hàn: - Đường hàn góc liên kết giữa bản mã liên kết là đường hàn suốt. Hh (min) = bề dày nhỏ nhất giữa hai kết cấu hàn .

c. Chế tạo 1 cấu kiện để kiểm tra kích thước và điều chỉnh cho phù hợp trước khi chế tạo hàng loạt.

d. Các yêu cầu về chế tạo lắp dựng và sai số phải tuân theo TCVN -170-89 (kết cấu thép gia công, lắp ráp và nghiệm thu, yêu cầu kỹ thuật).

EVN SPC TỔNG CÔNG TY ĐIỆN LỰC MIỀN NAM CÔNG TY ĐIỆN LỰC ĐỒNG THÁP	CÔNG TY ĐIỆN LỰC ĐỒNG THÁP TT THÍ NGHIỆM ĐIỆN ĐỒNG THÁP		Tên công trình: NÂNG CẤP LƯỚI ĐIỆN KHU VỰC ĐIỆN LỰC CHỢ GẠO NĂM 2026
KT. GIÁM ĐỐC PHÓ GIÁM ĐỐC Lê Hữu Đức	P. Giám đốc	Lê Huỳnh Ngọc	Tên bản vẽ: MÓNG TRỤ BTLT ĐÔI 10,5M ĐÚC BÊTÔNG TẠI CHỖ
	CNTK	Phạm Thiên Phúc	
	Kiểm tra	Phạm Anh Khoa	
	Thiết kế	Trần Thiên Hương	BCKTKT / 2025 / 01
	Vẽ	Nguyễn Hà Giang	TL: / HC: / MĐ10,5x2 / 01

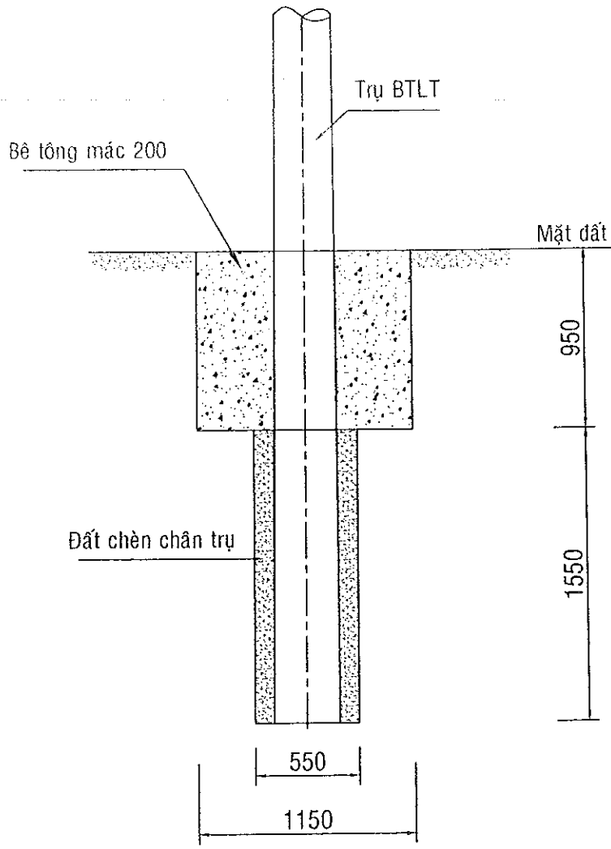

BẢNG KÊ KHỐI LƯỢNG (Tính cho một bộ móng)

SỐ TT	LOẠI MÓNG	KHỐI ĐÁY TRỤ				KHỐI TRÊN MẶT				Khối lượng đất	
		Ngang	Rộng	Cao	Thể tích	Ngang	Rộng	Cao	Thể tích	Đào	Đắp
		a (m)	a (m)	c (m)	V1=a x b x c (m³)	A (m)	A (m)	C (m)	V2=A x B x C (m³)	(m³)	(m³)
1	Móng MĐ14	0,55	0,55	1,55	0,469	1,15	1,15	0,95	1,256	1,725	0,293

STT	HẠNG MỤC	ĐƠN VỊ TÍNH	KHỐI LƯỢNG
1	Bê tông mác 200	M3	1,177
AF.11220 C3222	Xi măng PC.40	Kg	1,025 x 259 x 1,177 = 312
	Cát vàng	M3	1,025 x 0,528 x 1,177 = 0,637
	Đá 1x2	M3	1,025 x 0,871 x 1,177 = 1,051
	Nước sạch	M3	1,025 x 183 x 1,177 = 0,221

Ván khuôn là dụng cụ phục vụ công tác đổ móng bê tông, giải pháp thực hiện như sau:

- Ván khuôn được gia công theo đúng hình dạng, kích thước tim cốt của các kết cấu theo quy định thiết kế. Khi ghép đảm bảo kín, khít không để mất nước xi măng trong quá trình đổ, đầm bê tông đồng thời bảo vệ bê tông trong khi mới đổ dưới tác động của thời tiết.

Ván khuôn đảm bảo hình dạng, kích thước, độ nhẵn bề mặt, độ chặt, độ ổn định, độ võng, độ gồ nghề của ván khuôn theo vuông góc với bề mặt phảng có dung sai + 3mm.

Trước khi đổ bê tông, khuôn được làm sạch khỏi bụi mạt cưa, dăm và các chất bẩn khác bằng vòi phun nước sạch.

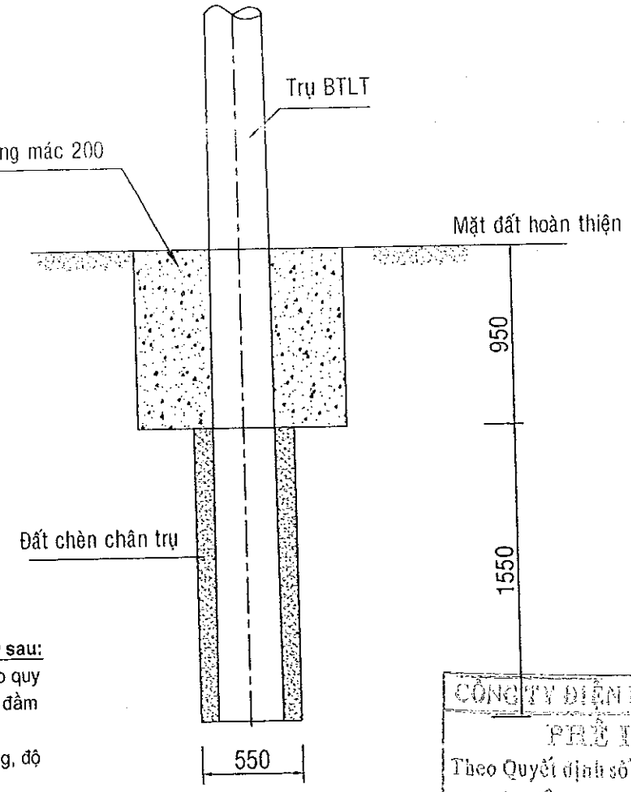

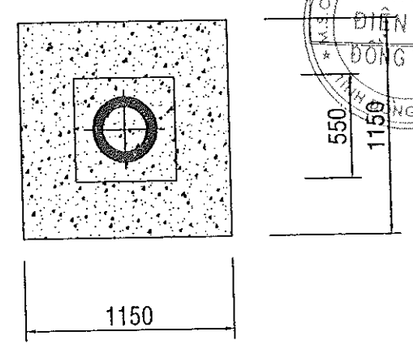

CÔNG TY ĐIỆN LỰC ĐỒNG THÁP
PHÊ DUYỆT
Theo Quyết định số 1492 / QĐ-PCĐT
Ngày 13 tháng 8 năm 2025
Ký tên:
Võ Thành Nam

1. Vật liệu chế tạo.

- Hệ khung sử dụng thép tổ hợp, loại thép SS400 có fy = 245 N/mm², fu = 400 N/mm².
- Que hàn loại E421 hay loại tương đương Rgh = 150N/mm².

2. Các yêu cầu chế tạo

a. Các tấm thép có đủ chiều dày, không bị nứt, cong vênh.

b. Quy cách đường hàn: - Đường hàn góc liên kết giữa bản mã liên kết là đường hàn suốt. Hh (min) = bề dày nhỏ nhất giữa hai kết cấu hàn .

c. Chế tạo 1 cấu kiện để kiểm tra kích thước và điều chỉnh cho phù hợp trước khi chế tạo hàng loạt.

d. Các yêu cầu về chế tạo lắp dựng và sai số phải tuân theo TCVN -170-89 (kết cấu thép gia công, lắp ráp và nghiệm thu, yêu cầu kỹ thuật).

TỔNG CÔNG TY ĐIỆN LỰC MIỀN NAM CÔNG TY ĐIỆN LỰC ĐỒNG THÁP	CÔNG TY ĐIỆN LỰC ĐỒNG THÁP TT THÍ NGHIỆM ĐIỆN ĐỒNG THÁP		Tên công trình: NÂNG CẤP LƯỚI ĐIỆN KHU VỰC ĐIỆN LỰC CHỢ GẠO NĂM 2026
KT. GIÁM ĐỐC PHÓ GIÁM ĐỐC Lê Hữu Đức	P. Giám đốc: Lê Huỳnh Ngọc CNTK: Phạm Thiện Đức Kiểm tra: Phạm Anh Khôi Thiết kế: Trần Thiên Hương Vẽ: Nguyễn Hà Giang		Tên bản vẽ: MÓNG TRỤ BTLT ĐƠN 14M ĐÚC BÊTÔNG TẠI CHỖ
			BCKTKT / /2025 / 01
			TL: / HC: / MĐ14 / 01

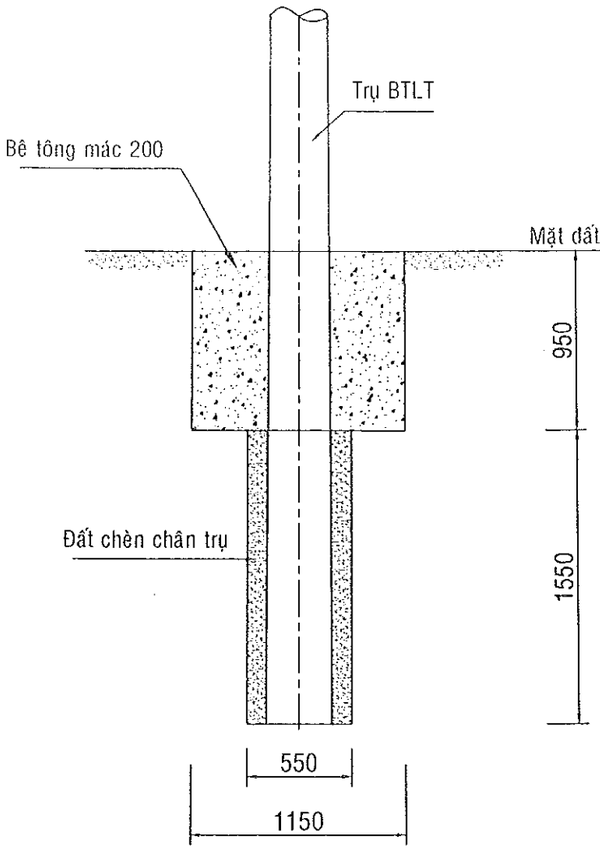

BẢNG KÊ KHỐI LƯỢNG (Tính cho một bộ móng)

SỐ TT	LOẠI MÓNG	KHỐI ĐÁY TRỤ				KHỐI TRÊN MẶT				Khối lượng đất	
		Ngang	Rộng	Cao	Thể tích	Ngang	Rộng	Cao	Thể tích	Đào	Đắp
		a (m)	b (m)	c (m)	V1=a x b x c (m³)	A (m)	B (m)	C (m)	V2=A x B x C (m³)	(m³)	(m³)
1	Móng MĐ14x2	0,55	1,00	1,55	0,853	1,15	1,60	0,95	1,748	2,601	0,501

STT	HẠNG MỤC	ĐƠN VỊ TÍNH	KHỐI LƯỢNG
1	Bê tông mác 200	M3	1,590
AF.11220 C3222	Xi măng PC.40	Kg	1,025 x 259 x 1,590 = 422
	Cát vàng	M3	1,025 x 0,528 x 1,590 = 0,860
	Đá 1x2	M3	1,025 x 0,871 x 1,590 = 1,420
	Nước sạch	M3	1,025 x 183 x 1,590 = 0,298

Ván khuôn là dụng cụ phục vụ công tác đổ móng bê tông, giải pháp thực hiện như sau:

- Ván khuôn được gia công theo đúng hình dạng, kích thước tim cốt của các kết cấu theo quy định thiết kế. Khi ghép đảm bảo kín, khít không để mất nước xi măng trong quá trình đổ, đầm bê tông đồng thời bảo vệ bê tông trong khi mới đổ dưới tác động của thời tiết.

Ván khuôn đảm bảo hình dạng, kích thước, độ nhẵn bề mặt, độ chặt, độ ổn định, độ võng, độ gồ nghề của ván khuôn theo vuông góc với bề mặt phẳng có dung sai + 3mm.

Trước khi đổ bê tông, khuôn được làm sạch khỏi bụi mạt cưa, dăm và các chất bẩn khác bằng vòi phun nước sạch.

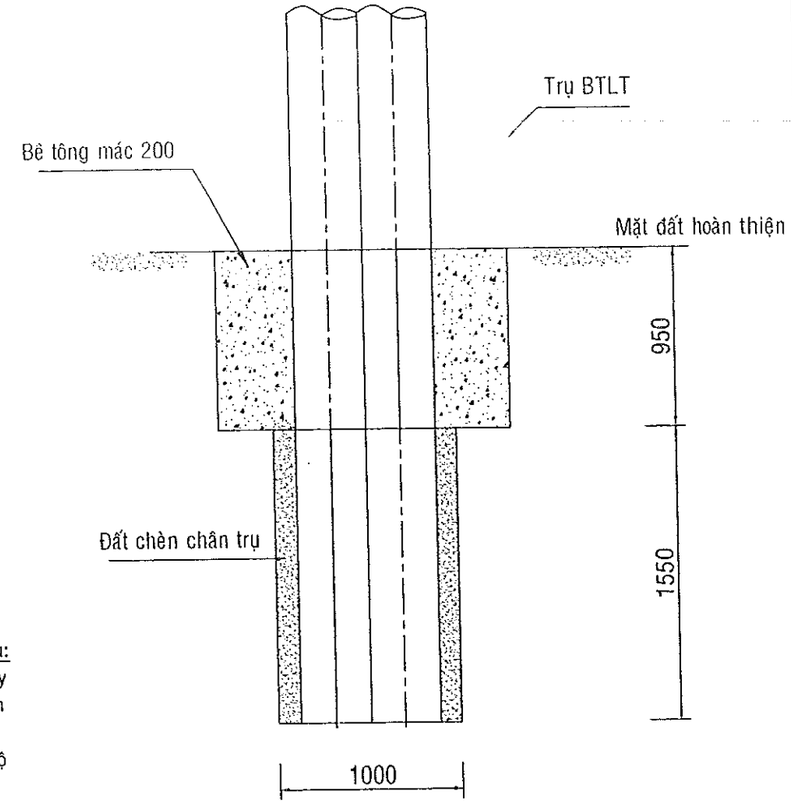

CÔNG TY ĐIỆN LỰC ĐỒNG THÁP
PHÊ DUYỆT
Theo Quyết định số 1492 / QĐ-PCĐT
Ngày 02 tháng 5 năm 2025
Người duyệt
Võ Thành Nam

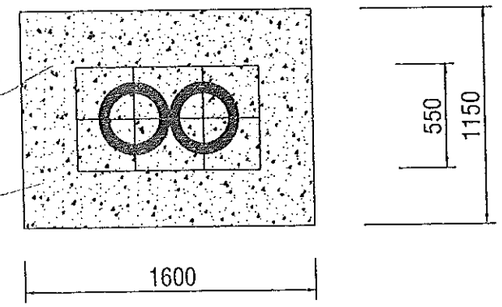

1. **Vật liệu chế tạo.**
   - Hệ khung sử dụng thép tổ hợp, loại thép SS400 có fy = 245 N/mm², fu = 400 N/mm².
   - Que hàn loại E421 hay loại tương đương Rgh = 150N/mm².
2. **Các yêu cầu chế tạo**

a. Các tấm thép có đủ chiều dày, không bị nứt, cong vênh.

b. Quy cách đường hàn: - Đường hàn góc liên kết giữa bản mã liên kết là đường hàn suốt. Hh (min) = bề dày nhỏ nhất giữa hai kết cấu hàn .

c. Chế tạo 1 cấu kiện để kiểm tra kích thước và điều chỉnh cho phù hợp trước khi chế tạo hàng loạt.

d. Các yêu cầu về chế tạo lắp dựng và sai số phải tuân theo TCVN -170-89 (kết cấu thép gia công, lắp ráp và nghiệm thu, yêu cầu kỹ thuật).

EVN SPC TỔNG CÔNG TY ĐIỆN LỰC MIỀN NAM CÔNG TY ĐIỆN LỰC ĐỒNG THÁP	CÔNG TY ĐIỆN LỰC ĐỒNG THÁP TT THÍ NGHIỆM ĐIỆN ĐỒNG THÁP		Tên công trình: NÂNG CẤP LƯỚI ĐIỆN KHU VỰC ĐIỆN LỰC CHỢ GẠO NĂM 2026
KT. GIÁM ĐỐC PHÓ GIÁM ĐỐC Lê Hữu Đức	P. Giám đốc	Lê Huỳnh Ngọc	Tên bản vẽ: MÓNG TRỤ BTLT ĐÔI 14M ĐÚC BÊTÔNG TẠI CHỖ
	CNTK	Phạm Thiên Phúc	
	Kiểm tra	Phạm Anh Khoa	
	Thiết kế	Trần Thiên Hương	BCKTKT / 2025 / 01
	Vẽ	Nguyễn Hà Giang	TL: / HC: / MĐ14x2 / 01

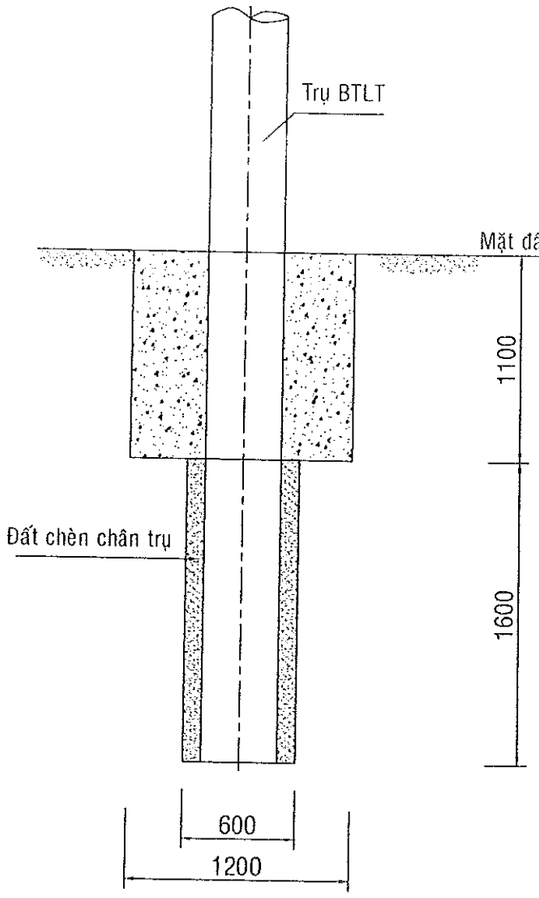

BẢNG KÊ KHỐI LƯỢNG (Tính cho một bộ móng)

SỐ TT	LOẠI MÓNG	KHỐI ĐÁY TRỤ				KHỐI TRÊN MẶT				Khối lượng đất	
		Ngang	Rộng	Cao	Thể tích	Ngang	Rộng	Cao	Thể tích	Đào	Đắp
		a (m)	a (m)	c (m)	V1=a x b x c (m³)	A (m)	A (m)	C (m)	V2=A x B x C (m³)	(m³)	(m³)
1	Móng MĐ16	0,60	0,60	1,60	0,576	1,20	1,20	1,10	1,584	2,160	0,372

STT	HẠNG MỤC	ĐƠN VỊ TÍNH	KHỐI LƯỢNG
1	Bê tông mác 200	M3	1,479
AF.11220 C3222	Xi măng PC.40	Kg	1,025 x 259 x 1,479 = 393
	Cát vàng	M3	1,025 x 0,528 x 1,479 = 0,800
	Đá 1x2	M3	1,025 x 0,871 x 1,479 = 1,320
	Nước sạch	M3	1,025 x 183 x 1,479 = 0,227

Ván khuôn là dụng cụ phục vụ công tác đổ móng bê tông, giải pháp thực hiện như sau:

- Ván khuôn được gia công theo đúng hình dạng, kích thước tim cốt của các kết cấu theo quy định thiết kế. Khi ghép đảm bảo kín, khít không để mất nước xi măng trong quá trình đổ, đầm bê tông đồng thời bảo vệ bê tông trong khi mới đổ dưới tác động của thời tiết.

Ván khuôn đảm bảo hình dạng, kích thước, độ nhẵn bề mặt, độ chặt, độ ổn định, độ võng, độ gồ nghề của ván khuôn theo vuông góc với bề mặt phẳng có dung sai + 3mm.

Trước khi đổ bê tông, khuôn được làm sạch khỏi bụi mạt cưa, dăm và các chất bẩn khác bằng vòi phun nước sạch.

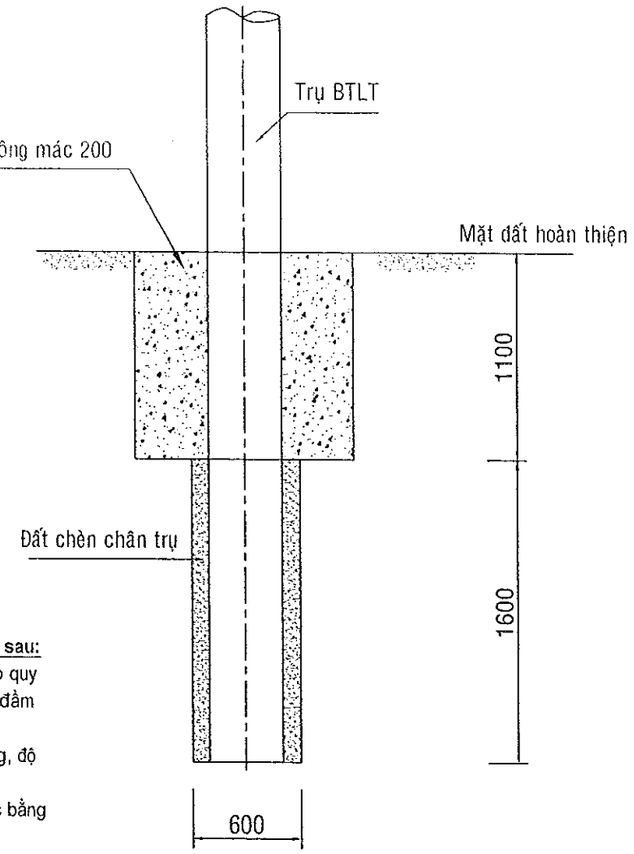

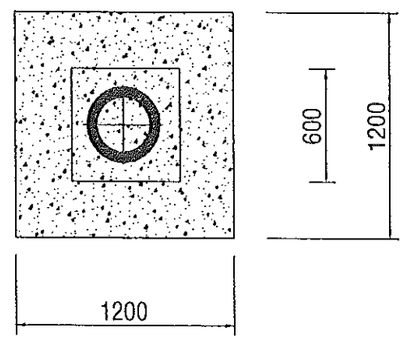

1. Vật liệu chế tạo.

- Hệ khung sử dụng thép tổ hợp, loại thép SS400 có fy = 245 N/mm², fu = 400 N/mm².
- Que hàn loại E421 hay loại tương đương Rgh = 150N/mm².

2. Các yêu cầu chế tạo

a. Các tấm thép có đủ chiều dày, không bị nứt, cong vênh.

b. Quy cách đường hàn: - Đường hàn góc liên kết giữa bản mã liên kết là đường hàn suốt. Hh (min) = bề dày nhỏ nhất giữa hai kết cấu hàn .

c. Chế tạo 1 cấu kiện để kiểm tra kích thước và điều chỉnh cho phù hợp trước khi chế tạo hàng loạt.

d. Các yêu cầu về chế tạo lắp dựng và sai số phải tuân theo TCVN -170-89 (kết cấu thép gia công, lắp ráp và nghiệm thu, yêu cầu kỹ thuật).

CÔNG TY ĐIỆN LỰC ĐỒNG THÁP
PHÊ DUYỆT
Theo Quyết định số 1492 / QĐ - PCĐT
ngày 13 tháng 8 năm 2025
Đại diện:
Võ Thành Nam

TỔNG CÔNG TY ĐIỆN LỰC MIỀN NAM CÔNG TY ĐIỆN LỰC ĐỒNG THÁP	CÔNG TY ĐIỆN LỰC ĐỒNG THÁP TT THÍ NGHIỆM ĐIỆN ĐỒNG THÁP		Tên công trình: NÂNG CẤP LƯỚI ĐIỆN KHU VỰC ĐIỆN LỰC CHỢ GẠO NĂM 2026			
KT. GIÁM ĐỐC PHÓ GIÁM ĐỐC Lê Hữu Đức	P. Giám đốc	Lê Huỳnh Ngọc	Tên bản vẽ: MÓNG TRỤ BTLT ĐƠN 16M ĐÚC BÊTÔNG TẠI CHỖ			
	CNTK	Phạm Thiện Phúc				
	Kiểm tra	Phạm Anh Khoa				
	Thiết kế	Trần Thiên Hương	BCKTKT	/2025		01
	Vẽ	Nguyễn Hà Giang	TL:	HC:	MĐ16	01

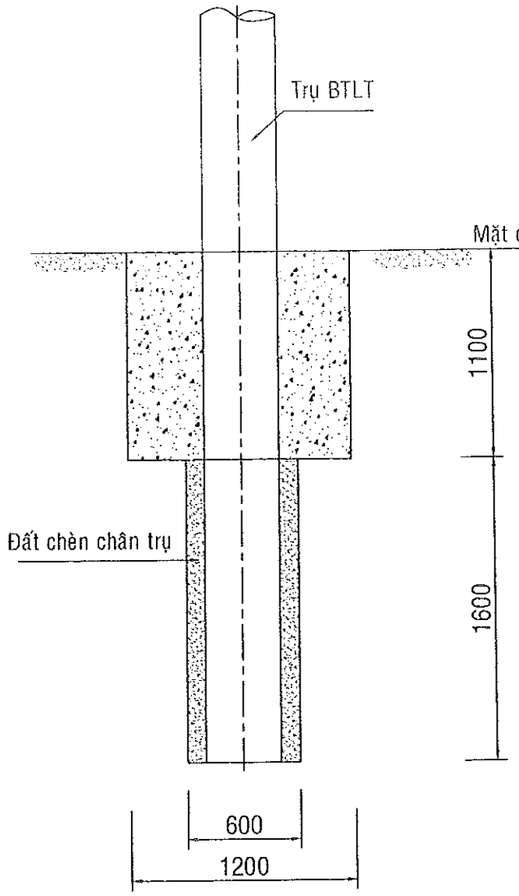

BẢNG KÊ KHỐI LƯỢNG (Tính cho một bộ móng)

SỐ TT	LOẠI MÓNG	KHỐI ĐÁY TRỤ				KHỐI TRÊN MẶT				Khối lượng đất	
		Ngang	Rộng	Cao	Thể tích	Ngang	Rộng	Cao	Thể tích	Đào	Đắp
		a (m)	b (m)	c (m)	V1=a x b x c (m³)	A (m)	B (m)	C (m)	V2=A x B x C (m³)	(m³)	(m³)
1	Móng MĐ16x2	0,60	1,20	1,60	1,152	1,20	1,60	1,10	2,112	3,264	0,744

STT	HẠNG MỤC	ĐƠN VỊ TÍNH	KHỐI LƯỢNG
1	Bê tông mác 200	M3	1,902
AF.11220 C3222	Xi măng PC.40	Kg	1,025 x 259 x 1,902 = 505
	Cát vàng	M3	1,025 x 0,528 x 1,902 = 1,029
	Đá 1x2	M3	1,025 x 0,871 x 1,902 = 1,699
	Nước sạch	M3	1,025 x 183 x 1,902 = 0,357

Ván khuôn là dụng cụ phục vụ công tác đổ móng bê tông, giải pháp thực hiện như sau:

- Ván khuôn được gia công theo đúng hình dạng, kích thước tim cốt của các kết cấu theo quy định thiết kế. Khi ghép đảm bảo kín, khít không để mất nước xi măng trong quá trình đổ, đầm bê tông đồng thời bảo vệ bê tông trong khi mới đổ dưới tác động của thời tiết.

Ván khuôn đảm bảo hình dạng, kích thước, độ nhẵn bề mặt, độ chặt, độ ổn định, độ võng, độ gồ nghề của ván khuôn theo vuông góc với bề mặt phảng có dung sai + 3mm.

Trước khi đổ bê tông, khuôn được làm sạch khỏi bụi mạt cưa, dăm và các chất bẩn khác bằng vòi phun nước sạch.

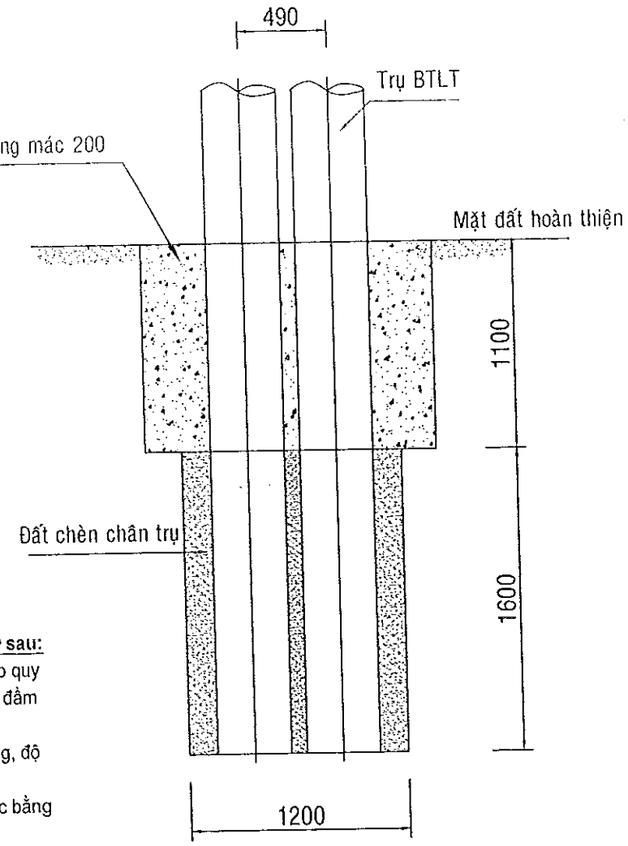

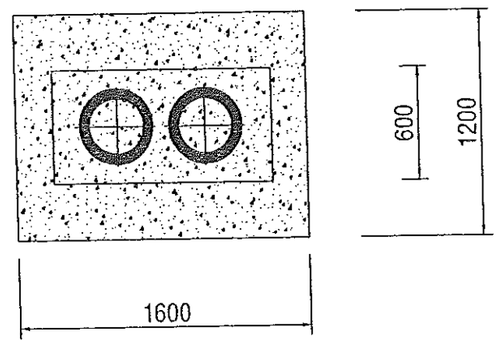

1. Vật liệu chế tạo.

- Hệ khung sử dụng thép tổ hợp, loại thép SS400 có fy = 245 N/mm², fu = 400 N/mm².
- Que hàn loại E421 hay loại tương đương Rgh = 150N/mm².

2. Các yêu cầu chế tạo

a. Các tấm thép có đủ chiều dày, không bị nứt, cong vênh.

b. Quy cách đường hàn: - Đường hàn góc liên kết giữa bản mã liên kết là đường hàn suốt. Hh (min) = bề dày nhỏ nhất giữa hai kết cấu hàn .

c. Chế tạo 1 cấu kiện để kiểm tra kích thước và điều chỉnh cho phù hợp trước khi chế tạo hàng loạt.

d. Các yêu cầu về chế tạo lắp dựng và sai số phải tuân theo TCVN -170-89 (kết cấu thép gia công, lắp ráp và nghiệm thu, yêu cầu kỹ thuật).

CÔNG TY ĐIỆN LỰC ĐỒNG THÁP
PHÊ DUYỆT
Theo Quyết định số 4192 / QĐ-PCĐT
ngày 8 năm 2025
Người ký: Võ Thành Nam

EVN SPC TỔNG CÔNG TY ĐIỆN LỰC MIỀN NAM CÔNG TY ĐIỆN LỰC ĐỒNG THÁP	CÔNG TY ĐIỆN LỰC ĐỒNG THÁP TT THÍ NGHIỆM ĐIỆN ĐỒNG THÁP	Tên công trình: NÂNG CẤP LƯỚI ĐIỆN KHU VỰC ĐIỆN LỰC CHỢ GẠO NĂM 2026	
KT. GIÁM ĐỐC PHÓ GIÁM ĐỐC Lê Hữu Đức	P. Giám đốc: Lê Huỳnh Ngọc	Tên bản vẽ: MÓNG TRỤ BTLT ĐÔI 16M ĐÚC BÊTÔNG TẠI CHỖ	
	CNTK: Phạm Thiên Phước		
	Kiểm tra: Phạm Anh Khoa		
	Thiết kế: Trần Thiên Hương	BCKTKT / 2025	01
	Vẽ: Nguyễn Hà Giang	TL: HC: MĐ16x2	01

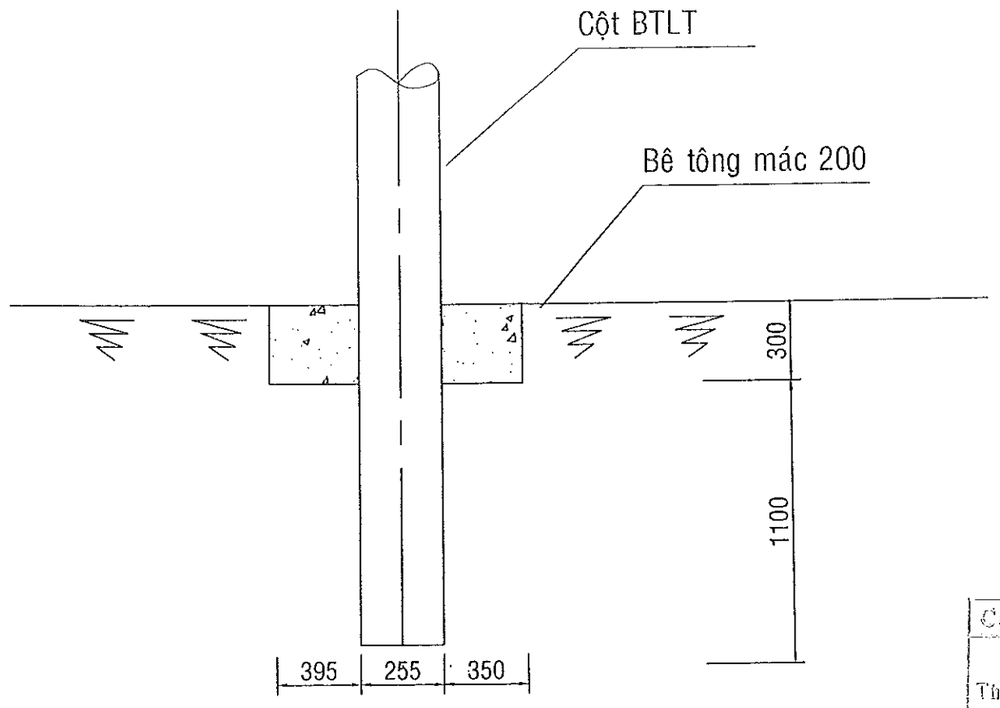

KHỐI BÊ TÔNG

SỐ TT	HẠNG MỤC	ĐƠN VỊ	KHỐI LƯỢNG
I	Đào đất	M3	0,3
II	Bê tông mác 200	M3	0,28
1	Cát vàng	M3	= 0,151
2	Đá 1x2	M3	= 0,250
3	Ximăng PCB.40	Kg	= 74
4	Nước sạch	M3	= 0,053

CÔNG TY ĐIỆN LỰC ĐỒNG THÁP
PHÊ DUYỆT
Theo Quyết định số 1492 / QĐ-PCĐT
Ngày 13 tháng 5 năm 2025
Ký tên:
CÔNG TY ĐIỆN LỰC ĐỒNG THÁP
Võ Thành Nam

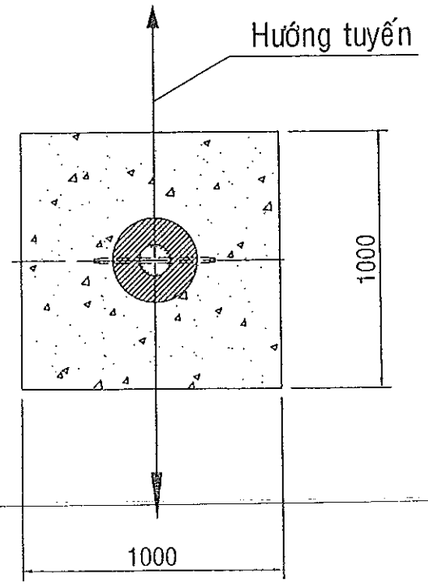

EVN SPC TỔNG CÔNG TY ĐIỆN LỰC MIỀN NAM CÔNG TY ĐIỆN LỰC ĐỒNG THÁP	CÔNG TY ĐIỆN LỰC ĐỒNG THÁP TT THÍ NGHIỆM ĐIỆN ĐỒNG THÁP	Tên công trình: NÂNG CẤP LƯỚI ĐIỆN KHU VỰC ĐIỆN LỰC CHỢ GẠO NĂM 2026	
KT. GIÁM ĐỐC PHÓ GIÁM ĐỐC Lê Hữu Đức	P. Giám đốc: Lê Huỳnh Ngọc CNTK: Phạm Thiện Phúc Kiểm tra: Phạm Anh Khoa Thiết kế: Trần Thiên Hương Vẽ: Nguyễn Hà Giang	Tên bản vẽ: GIA CỐ MÓNG BÊ TÔNG TRỤ 7,5M(8,5M)	
		BCKTKT / /2025 / 01	
		TL: / HC: / MGC(7,5)8,5 / 01	

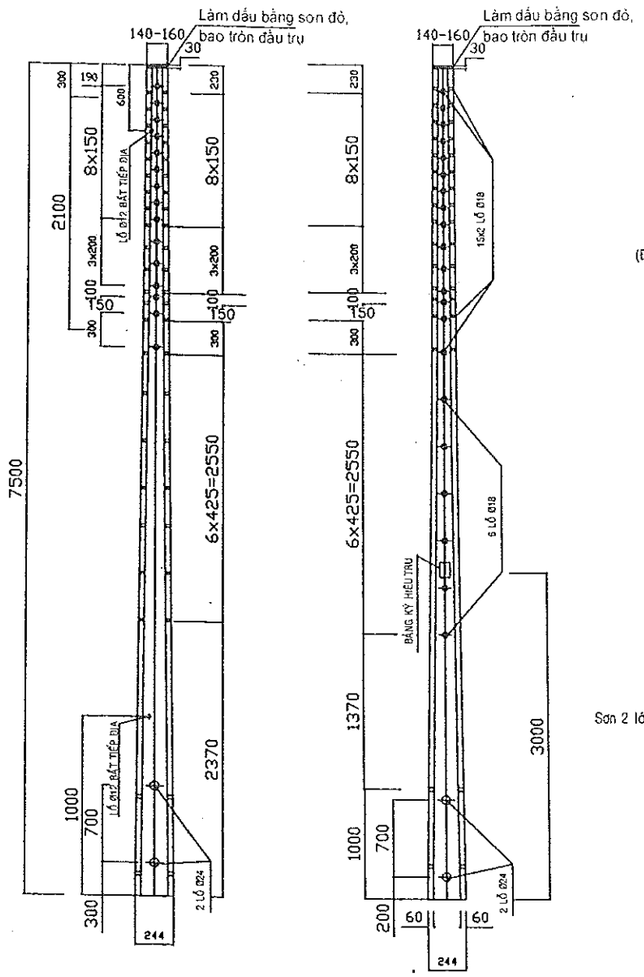

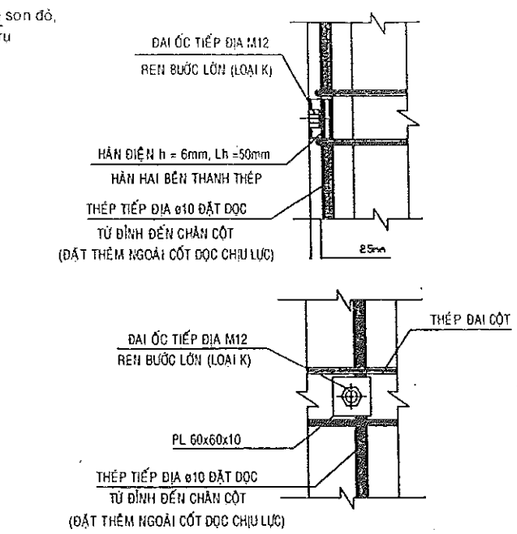

THÉP TIẾP ĐỊA ø10 ĐẶT DỌC THÂN CỘT

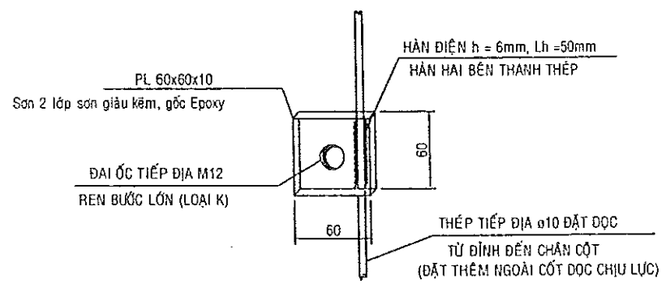

CHI TIẾT BẢN THÉP TIẾP ĐỊA PL 60x60x10

QUI ĐỊNH KỸ THUẬT

1-NỘI DUNG GIẢI ĐỊNH KỸ THUẬT NÀY ĐƯỢC ÁP DỤNG CHO CÁC CỘT BÊ TÔNG LY TÂM SỬ DỤNG CHO CÁC CÔNG TRÌNH LƯỚI ĐIỆN PHÂN PHỐI

2-CỘT BÊ TÔNG LY TÂM ĐƯỢC THIẾT KẾ, SẢN XUẤT VÀ THỬ NGHIỆM TUẦN THỦ THEO THEO TIÊU CHUẨN TCVN 5847-2016 VÀ CÁC TIÊU CHUẨN NHÀ NƯỚC HIỆN HÀNH CÓ LIÊN QUAN KHÁC

3- CẤP ĐỘ BỀN BÊ TÔNG SỬ DỤNG KHÔNG NHỎ HƠN B22.5 CHO TRỤ KHÔNG ỨNG LỰC TRƯỚC

4- CỐT THÉP CHỊU LỰC CÓ CƯỜNG ĐỘ TIÊU CHUẨN KHÔNG NHỎ HƠN 3000kg/cm2 CỐT ĐAI CÓ CƯỜNG ĐỘ TIÊU CHUẨN KHÔNG NHỎ HƠN 2400kg/cm2, ĐƯỜNG KÍNH CỐT ĐAI KHÔNG NHỎ HƠN 3mm.

5- CÁC ĐOẠN TRỤ GHÉP LẠI CÓ THỂ THAY ĐỔI CHIỀU DÀI TỪY THEO KHUÔN ĐÚC CỦA NHÀ SẢN XUẤT (TUY NHIÊN PHẢI ĐẢM BẢO CÁC THÔNG SỐ KỸ THUẬT YÊU CẦU CỦA THÂN TRỤ)

6- CÁC ĐOẠN CỘT SAU KHI CHẾ TẠO PHẢI ĐƯỢC XẾP THEO LÔ VÀ THEO TỪNG LOẠI, CỘT CHỈ ĐƯỢC BỐC XẾP VÀ VẬN CHUYỂN KHI CƯỜNG ĐỘ BETONG ĐẠT TỐI THIỂU 80%MÁC THIẾT KẾ.

7- QUY ĐỊNH IN CHÌM TRÊN THÂN CỘT: KÝ HIỆU PHẢI ĐÚC CHÌM VÀO BỀ MẶT CHÍNH DIỆN CỘT, VUÔNG GÓC VỚI CHIỀU DÀI THÂN CỘT VÀ BẰNG CHỮ IN HOA, GỒM CÁC THÔNG TIN SAU:
+ TÊN VIẾT TẮT NHÀ SX
+ DẠNG KẾT CẤU CỘT THÉP (PC HOẶC NPC)
+ CHIỀU DÀI CỘT
+ TẢI TRỌNG ĐẦU CỘT THIẾT KẾ
VỚI CHIỀU CAO CHỮ VÀ SỐ: 50mm; CHIỀU RỘNG CHỮ 20mm; BỀ RỘNG NÉT CHỮ: 6mm; CHIỀU SÂU IN CHÌM 3mm; KHOẢNG CÁCH 2 CHỮ 10mm VÀ KHOẢNG CÁCH HÀNG CHỮ ĐẾN ĐÁY CỘT LÀ 3000mm. NGOÀI RA, SAU KHI ĐÚC CHÌM HÀNG CHỮ PHẢI ĐƯỢC SƠN MÀU ĐEN ĐẬM

8- NHÃN MÁC IN TRÊN CỘT (HOẶC SƠN): VẬT LIỆU IN (SƠN) ĐẢM BẢO KHÔNG BỊ HÒA TAN TRONG NƯỚC, KHÔNG PHAI MÀU, TẤT CẢ CÁC CHỮ PHẢI ĐƯỢC SƠN HOA TRÊN BỀ MẶT CHÍNH THÂN CỘT VÀ NẰM DƯỚI NHÃN ĐÚC KHOẢNG 200mm.
CÁC THÔNG TIN BAO GỒM: KÝ HIỆU NHẬN BIẾT CỘT; NGÀY THÁNG NĂM SX; SỐ LÔ SP; SỐ HIỆU TIÊU CHUẨN ÁP DỤNG.
NGOÀI RA THEO YÊU CẦU CỦA EVN SPC, CỘT CÓ IN THÊM CÁC THÔNG TIN; TÊN DỰ ÁN, CỘT CÓ TIẾP ĐỊA HAY KHÔNG TIẾP ĐỊA, CỘT CÓ CHỐNG NHIỄM MẶN HAY KHÔNG NHIỄM MẶN.

9- CỤ THỂ KÝ HIỆU IN CHÌM VÀ SƠN NHƯ BÊN CẠNH.

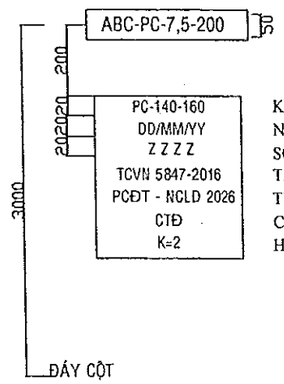

ABC: KÍ HIỆU VIẾT TẮT NHÀ SX
PC: CỘT BTLT ỨNG LỰC TRƯỚC
7,5: CHIỀU CAO CỘT
200: LỰC ĐẦU CỘT

KÝ HIỆU NHẬN BIẾT CỘT (140: ĐƯỜNG KÍNH CỘT)
NGÀY THÁNG NĂM SẢN XUẤT CỘT
SỐ LÔ SẢN PHẨM
TIÊU CHUẨN ÁP DỤNG
TÊN ĐƠN VỊ MUA HÀNG, DỰ ÁN.
CÓ TIẾP ĐỊA THÂN CỘT
HỆ SỐ TẢI TRỌNG GÃY TỚI HẠN

CÔNG TY ĐIỆN LỰC ĐỒNG THÁP
PHÊ DUYỆT
Theo Quyết định số 1492 / QĐ - PCĐT
Ngày 13 tháng 5 năm 2025
Ký tên:
Võ Thành Nam

EVN SPC
TỔNG CÔNG TY ĐIỆN LỰC MIỀN NAM
CÔNG TY ĐIỆN LỰC ĐỒNG THÁP
KT. GIÁM ĐỐC
PHÓ GIÁM ĐỐC
Lê Hữu Đức

CÔNG TY ĐIỆN LỰC ĐỒNG THÁP
TT THÍ NGHIỆM ĐIỆN ĐỒNG THÁP

P. Giám đốc	Lê Huỳnh Ngọc	
CNTK	Phạm Thiên Phúc	
Kiểm tra	Phạm Anh Khoa	
Thiết kế	Trần Thiên Hương	
Vẽ	Nguyễn Hà Giang	

Tên công trình:
NÂNG CẤP LƯỚI ĐIỆN KHU VỰC ĐIỆN LỰC CHỢ GẠO NĂM 2026

Tên bản vẽ:
CỘT BÊ TÔNG LY TÂM 7,5m
LỰC ĐẦU CỘT 200KGF
(CÓ DÂY TIẾP ĐỊA THÂN CỘT)

BCKTKT	/2025		01
TL:	HC:	CỘT BTLT 7,5 - TĐ	01

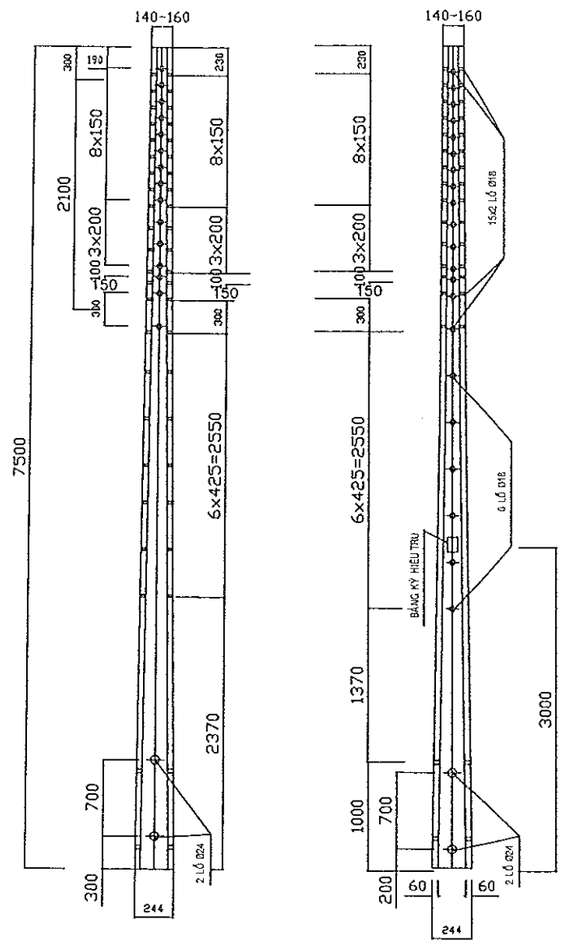

QUI ĐỊNH KỸ THUẬT

1-NỘI DUNG QUI ĐỊNH KỸ THUẬT NÀY ĐƯỢC ÁP DỤNG CHO CÁC CỘT BÊ TÔNG LY TÂM SỬ DỤNG CHO CÁC CÔNG TRÌNH LƯỚI ĐIỆN PHÂN PHỐI

2-CỘT BÊ TÔNG LY TÂM ĐƯỢC THIẾT KẾ, SẢN XUẤT VÀ THỬ NGHIỆM THẨM THỬ THEO THEO TIÊU CHUẨN TCVN 5847-2016 VÀ CÁC TIÊU CHUẨN NHÀ NƯỚC HIỆN HÀNH CÓ LIÊN QUAN KHÁC

3- CẤP ĐỘ BỀN BÊ TÔNG SỬ DỤNG KHÔNG NHỎ HƠN B22,5 CHO TRỤ KHÔNG ỨNG LỰC TRƯỚC

4- CỐT THÉP CHỊU LỰC CÓ CƯỜNG ĐỘ TIÊU CHUẨN KHÔNG NHỎ HƠN 3000kgf/cm2. CỐT ĐAI CÓ CƯỜNG ĐỘ TIÊU CHUẨN KHÔNG NHỎ HƠN 2400kgf/cm2. ĐƯỜNG KÍNH CỐT ĐAI KHÔNG NHỎ HƠN 3mm.

5- CÁC ĐOẠN TRỤ GHÉP LẠI CÓ THỂ THAY ĐỔI CHIỀU DÀI TỪ THEO KHUÔN ĐÚC CỦA NHÀ SẢN XUẤT (TUY NHIÊN PHẢI ĐẢM BẢO CÁC THÔNG SỐ KỸ THUẬT YÊU CẦU CỦA THÂN TRỤ)

6- CÁC ĐOẠN CỘT SAU KHI CHẾ TẠO PHẢI ĐƯỢC XẾP THEO LÔ VÀ THEO TỪNG LOẠI, CỘT CHỈ ĐƯỢC BỐC XẾP VÀ VẬN CHUYỂN KHI CƯỜNG ĐỘ BETONG ĐẠT TỐI THIỂU 80%MÁC THIẾT KẾ

7- QUY ĐỊNH IN CHÌM TRÊN THÂN CỘT: KÝ HIỆU PHẢI ĐÚC CHÌM VÀO BỀ MẶT CHÍNH DIỆN CỘT, VUÔNG GÓC VỚI CHIỀU DÀI THÂN CỘT VÀ BẰNG CHỮ IN HOA, GỒM CÁC THÔNG TIN SAU:
+ TÊN VIẾT TẮT NHÀ SX
+ DẠNG KẾT CẤU CỘT THÉP (PC HOẶC NPC)
+ CHIỀU DÀI CỘT
+ TẢI TRỌNG ĐẦU CỘT THIẾT KẾ
VỚI CHIỀU CAO CHỮ VÀ SỐ: 50mm, CHIỀU RỘNG CHỮ 20mm; BỀ RỘNG NÉT CHỮ: 6mm; CHIỀU SÂU IN CHÌM 3mm; KHOẢNG CÁCH 2 CHỮ 10mm VÀ KHOẢNG CÁCH HÀNG CHỮ ĐẾN ĐÁY CỘT LÀ 3000mm. NGOÀI RA, SAU KHI ĐÚC CHÌM HÀNG CHỮ PHẢI ĐƯỢC SƠN MÀU ĐEN ĐẬM

8- NHÃN MÁC IN TRÊN CỘT (HOẶC SƠN): VẬT LIỆU IN (SƠN) ĐẢM BẢO KHÔNG BỊ HÒA TAN TRONG NƯỚC, KHÔNG PHAI MÀU, TẤT CẢ CÁC CHỮ PHẢI ĐƯỢC IN HOA TRÊN BỀ MẶT CHÍNH THÂN CỘT VÀ NẰM DƯỚI NHÃN ĐÚC KHOẢNG 200mm
CÁC THÔNG TIN BAO GỒM: KÝ HIỆU NHẬN BIẾT CỘT; NGÀY THÁNG NĂM SX; SỐ LÔ SP, SỐ HIỆU TIÊU CHUẨN ÁP DỤNG.
NGOÀI RA THEO YÊU CẦU CỦA EVN SPC, CỘT CÓ IN THÊM CÁC THÔNG TIN, TÊN DỰ ÁN; CỘT CÓ TIẾP ĐỊA HAY KHÔNG TIẾP ĐỊA, CỘT CÓ CHỐNG NHIỄM MẶN HAY KHÔNG NHIỄM MẶN

9- CỤ THỂ KÝ HIỆU IN CHÌM VÀ SƠN NHƯ BÊN CẠNH.

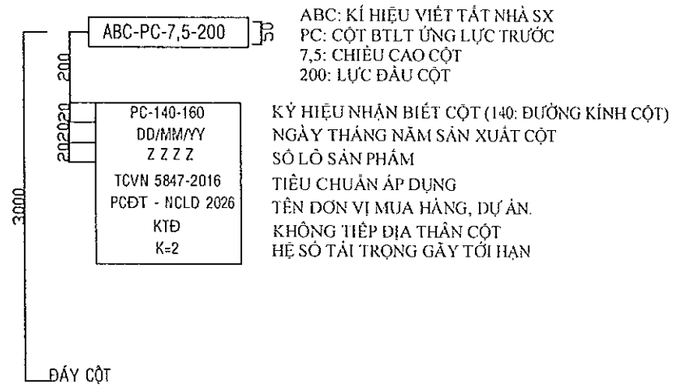

CÔNG TY ĐIỆN LỰC ĐỒNG THÁP
PHÊ DUYỆT
Theo Quyết định số 1492 / QĐ-PCĐT
Ngày 13 tháng 5 năm 2025
Võ Thành Nam

EVN SPC TỔNG CÔNG TY ĐIỆN LỰC MIỀN NAM **CÔNG TY ĐIỆN LỰC ĐỒNG THÁP**	CÔNG TY ĐIỆN LỰC ĐỒNG THÁP **TT THÍ NGHIỆM ĐIỆN ĐỒNG THÁP**		Tên công trình: **NÂNG CẤP LƯỚI ĐIỆN KHU VỰC ĐIỆN LỰC CHỢ GẠO NĂM 2026**	
KT. GIÁM ĐỐC **PHÓ GIÁM ĐỐC**	P. Giám đốc	Lê Huỳnh Ngọc	Tên bản vẽ: CỘT BÊ TÔNG LY TÂM 7,5m LỰC ĐẦU CỘT 200KGF (KHÔNG CÓ TIẾP ĐỊA THÂN CỘT)	
	CNTK	Phạm Thiên Phúc		
	Kiểm tra	Phạm Anh Khoa		
	Thiết kế	Trần Thiên Hương	BCKTKT / 2025	01
Lê Hữu Đức	Vẽ	Nguyễn Hà Giang	TL: HC: CỘT BTLT 7,5	01

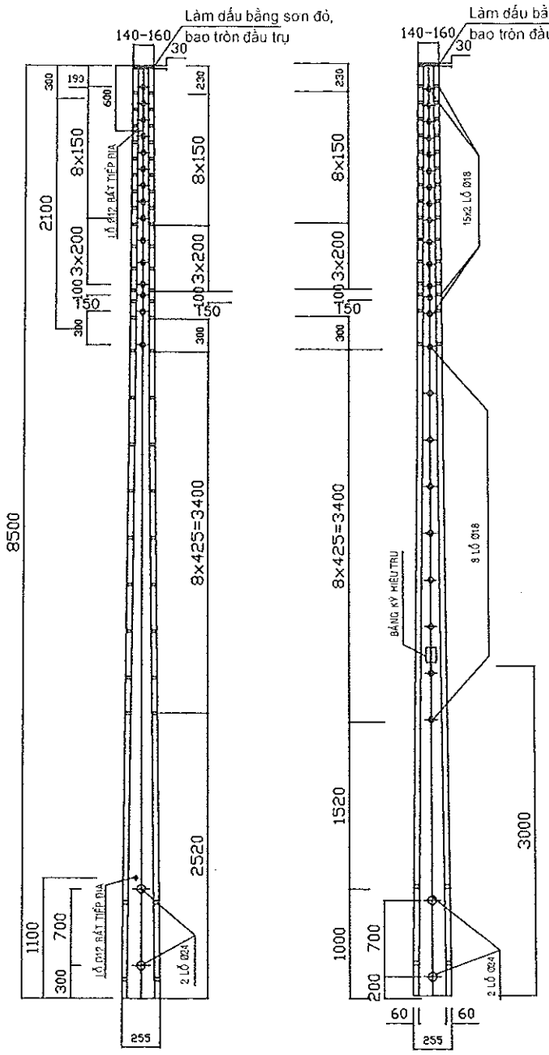

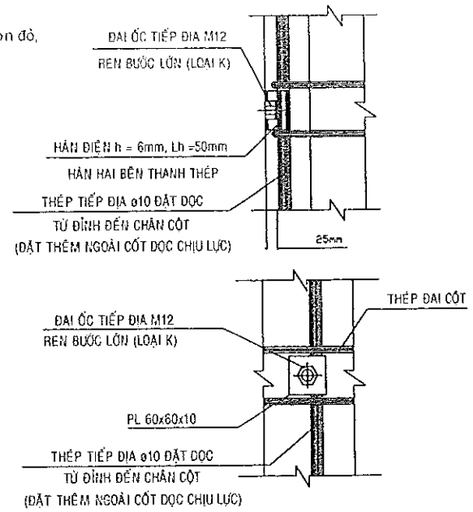

THÉP TIẾP ĐỊA ø10 ĐẶT DỌC THÂN CỘT

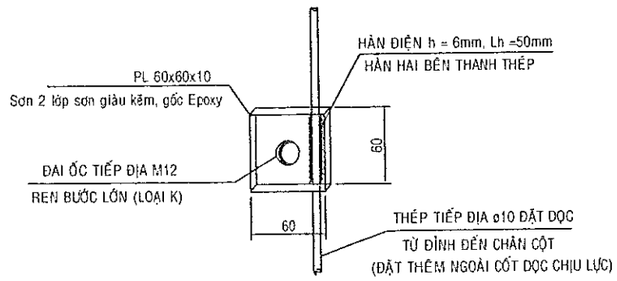

CHI TIẾT BẢN THÉP TIẾP ĐỊA PL 60x60x10

QUI ĐỊNH KỸ THUẬT

1-NỘI DUNG QUI ĐỊNH KỸ THUẬT NÀY ĐƯỢC ÁP DỤNG CHO CÁC CỘT BÊ TÔNG LY TÂM SỬ DỤNG CHO CÁC CÔNG TRÌNH LƯỚI ĐIỆN PHÂN PHỐI.

2-CỘT BÊ TÔNG LY TÂM ĐƯỢC THIẾT KẾ, SẢN XUẤT VÀ THỬ NGHIỆM THẨM THỬ THEO THEO TIÊU CHUẨN TCVN 5847-2016 VÀ CÁC TIÊU CHUẨN NHÀ NƯỚC HIỆN HÀNH CÓ LIÊN QUAN KHÁC.

3- CẤP ĐỘ BỀN BÊ TÔNG SỬ DỤNG KHÔNG NHỎ HƠN B22,5 CHO TRỤ KHÔNG ỨNG LỰC TRƯỚC.

4- CỐT THÉP CHỊU LỰC CÓ CƯỜNG ĐỘ TIÊU CHUẨN KHÔNG NHỎ HƠN 3000kg/cm2. CỐT ĐAI CÓ CƯỜNG ĐỘ TIÊU CHUẨN KHÔNG NHỎ HƠN 2400kg/cm2, ĐƯỜNG KÍNH CỐT ĐAI KHÔNG NHỎ HƠN 3mm

5- CÁC ĐOẠN TRỤ GHÉP LẠI CÓ THỂ THAY ĐỔI CHIỀU DÀI TUỲ THEO KHUÔN ĐÚC CỦA NHÀ SẢN XUẤT (TƯ NHIÊN PHẢI ĐẢM BẢO CÁC THÔNG SỐ KỸ THUẬT YÊU CẦU CỦA THÂN TRỤ

6- CÁC ĐOẠN CỘT SAU KHI CHẾ TẠO PHẢI ĐƯỢC XẾP THEO LÔ VÀ THEO TỪNG LOẠI, CỘT CHỈ ĐƯỢC BỐC XẾP VÀ VẬN CHUYỂN KHI CƯỜNG ĐỘ BETONG ĐẠT TỐI THIỂU 80%MÁC THIẾT KẾ

7- QUY ĐỊNH IN CHÌM TRÊN THÂN CỘT: KÝ HIỆU PHẢI ĐÚC CHÌM VÀO BỀ MẶT CHÍNH DIỆN CỘT, VUÔNG GÓC VỚI CHIỀU DÀI THÂN CỘT VÀ BẰNG CHỮ IN HOA, GỒM CÁC THÔNG TIN SAU:
+ TÊN VIẾT TẮT NHÀ SX
+ DẠNG KẾT CẤU CỘT THÉP (PC HOẶC NPC)
+ CHIỀU DÀI CỘT
+ TẢI TRỌNG ĐẦU CỘT THIẾT KẾ
VỚI CHIỀU CAO CHỮ VÀ SỐ: 50mm; CHIỀU RỘNG CHỮ: 20mm, BỀ RỘNG NÉT CHỮ: 6mm, CHIỀU SÂU IN CHÌM 3mm; KHOẢNG CÁCH 2 CHỮ: 10mm VÀ KHOẢNG CÁCH HÀNG CHỮ ĐẾN ĐÁY CỘT LÀ 3000mm. NGOÀI RA, SAU KHI ĐÚC CHÌM HÀNG CHỮ PHẢI ĐƯỢC SƠN MÀU ĐEN ĐẬM

8- NHÃN MÁC IN TRÊN CỘT (HOẶC SƠN): VẬT LIỆU IN (SƠN) ĐẢM BẢO KHÔNG BỊ HÒA TAN TRONG NƯỚC, KHÔNG PHAI MÀU, TẤT CẢ CÁC CHỮ PHẢI ĐƯỢC IN HOA TRÊN BỀ MẶT CHÍNH THÂN CỘT VÀ NẰM DƯỚI NHÃN ĐÚC KHOẢNG 200mm
CÁC THÔNG TIN BAO GỒM: KÝ HIỆU NHẬN BIẾT CỘT; NGÀY THÁNG NĂM SX; SỐ LÔ SP, SỐ HIỆU TIÊU CHUẨN ÁP DỤNG.
NGOÀI RA THEO YÊU CẦU CỦA EVN SPC, CỘT CÓ IN THÊM CÁC THÔNG TIN; TÊN DỰ ÁN; CỘT CÓ TIẾP ĐỊA HAY KHÔNG TIẾP ĐỊA, CỘT CÓ CHỐNG NHIỄM MẶN HAY KHÔNG NHIỄM MẶN.

9- CỤ THỂ KÝ HIỆU IN CHÌM VÀ SƠN NHƯ BÊN CẠNH.

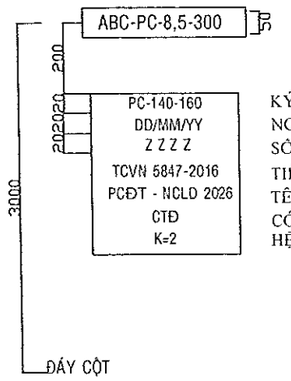

ABC: KÍ HIỆU VIẾT TẮT NHÀ SX
PC: CỘT BTLT ỨNG LỰC TRƯỚC
8,5: CHIỀU CAO CỘT
300: LỰC ĐẦU CỘT

KÝ HIỆU NHẬN BIẾT CỘT (140: ĐƯỜNG KÍNH CỘT)
NGÀY THÁNG NĂM SẢN XUẤT CỘT
SỐ LÔ SẢN PHẨM
TIÊU CHUẨN ÁP DỤNG
TÊN ĐƠN VỊ MUA HÀNG, DỰ ÁN.
CÓ TIẾP ĐỊA THÂN CỘT
HỆ SỐ TẢI TRỌNG GÃY TỚI HẠN

CÔNG TY ĐIỆN LỰC ĐỒNG THÁP
PHÊ DUYỆT
Theo Quyết định số 1492.../QĐ-PCĐT
Ngày 13 tháng 8 năm 2025
Võ Thành Nam

EVN SPC TỔNG CÔNG TY ĐIỆN LỰC MIỀN NAM CÔNG TY ĐIỆN LỰC ĐỒNG THÁP	CÔNG TY ĐIỆN LỰC ĐỒNG THÁP TT THÍ NGHIỆM ĐIỆN ĐỒNG THÁP		Tên công trình: NÂNG CẤP LƯỚI ĐIỆN KHU VỰC ĐIỆN LỰC CHỢ GẠO NĂM 2026			
KT. GIÁM ĐỐC PHÓ GIÁM ĐỐC	P. Giám đốc	Lê Huỳnh Ngọc	Tên bản vẽ: CỘT BÊ TÔNG LY TÂM 8,5m LỰC ĐẦU CỘT 300KGF (CÓ DÂY TIẾP ĐỊA THÂN CỘT)			
	CNTK	Phạm Thiên Phúc				
	Kiểm tra	Phạm Anh Khoa				
	Thiết kế	Trần Thiên Hương	BCKTKT	/2025		01
Lê Hữu Đức	Vẽ	Nguyễn Hà Giang	TL:	HC:	CỘT BTLT 8,5 - TĐ	01

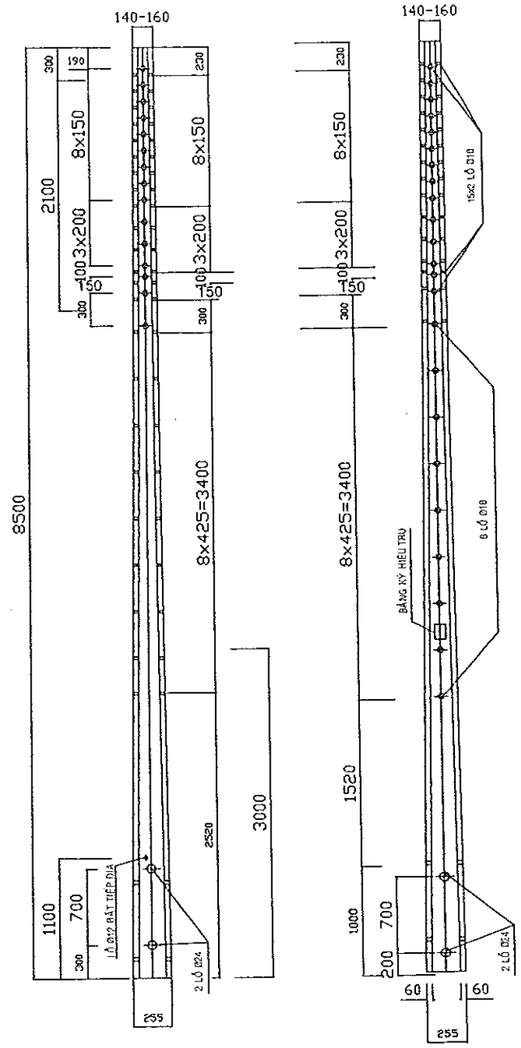

QUI ĐỊNH KỸ THUẬT

1-NỘI DUNG QUI ĐỊNH KỸ THUẬT NÀY ĐƯỢC ÁP DỤNG CHO CÁC CỘT BÊ TÔNG LY TÂM SỬ DỤNG CHO CÁC CÔNG TRÌNH LƯỚI ĐIỆN PHÂN PHỐI.

2-CỘT BÊ TÔNG LY TÂM ĐƯỢC THIẾT KẾ, SẢN XUẤT VÀ THỬ NGHIỆM TUẦN THỦ THEO THEO TIÊU CHUẨN TCVN 5847-2018 VÀ CÁC TIÊU CHUẨN NHÀ NƯỚC HIỆN HÀNH CÓ LIÊN QUAN KHÁC.

3- CẤP ĐỘ BỀN BÊ TÔNG SỬ DỤNG KHÔNG NHỎ HƠN 822,5 CHO TRỤ KHÔNG ỨNG LỰC TRƯỚC.

4- CỐT THÉP CHỊU LỰC CÓ CƯỜNG ĐỘ TIÊU CHUẨN KHÔNG NHỎ HƠN 3000kg/cm2. CỐT ĐAI CÓ CƯỜNG ĐỘ TIÊU CHUẨN KHÔNG NHỎ HƠN 2400kg/cm2, ĐƯỜNG KÍNH CỐT ĐAI KHÔNG NHỎ HƠN 3mm.

5- CÁC ĐOẠN TRỤ GHÉP LẠI CÓ THỂ THAY ĐỔI CHIỀU DÀI TUỲ THEO KHUÔN ĐÚC CỦA NHÀ SẢN XUẤT (TUY NHIÊN PHẢI ĐẢM BẢO CÁC THÔNG SỐ KỸ THUẬT YÊU CẦU CỦA THÂN TRỤ).

6- CÁC ĐOẠN CỘT SAU KHI CHẾ TẠO PHẢI ĐƯỢC XẾP THEO LÔ VÀ THEO TỪNG LOẠI, CỘT CHỈ ĐƯỢC BỐC XẾP VÀ VẬN CHUYỂN KHI CƯỜNG ĐỘ BETONG ĐẠT TỐI THIỂU 80%MÁC THIẾT KẾ

7- QUY ĐỊNH IN CHÌM TRÊN THÂN CỘT: KÝ HIỆU PHẢI ĐÚC CHÌM VÀO BỀ MẶT CHÍNH DIỆN CỘT, VUÔNG GÓC VỚI CHIỀU DÀI THÂN CỘT VÀ BẰNG CHỮ IN HOA, GỒM CÁC THÔNG TIN SAU:
+ TÊN VIẾT TẮT NHÀ SX
+ DẠNG KẾT CẤU CỘT THÉP (PC HOẶC NPC)
+ CHIỀU DÀI CỘT
+ TẢI TRỌNG ĐẦU CỘT THIẾT KẾ
VỚI CHIỀU CAO CHỮ VÀ SỐ: 50mm; CHIỀU RỘNG CHỮ 20mm; BỀ RỘNG NÉT CHỮ: 6mm; CHIỀU SÂU IN CHÌM 3mm; KHOẢNG CÁCH 2 CHỮ 10mm VÀ KHOẢNG CÁCH HÀNG CHỮ ĐẾN ĐÁY CỘT LÀ 3000mm. NGOÀI RA, SAU KHI ĐÚC CHÌM HÀNG CHỮ PHẢI ĐƯỢC SƠN MÀU ĐEN ĐẬM

8- NHÃN MÁC IN TRÊN CỘT (HOẶC SƠN): VẬT LIỆU IN (SƠN) ĐẢM BẢO KHÔNG BỊ HÒA TAN TRONG NƯỚC, KHÔNG PHAI MÀU, TẤT CẢ CÁC CHỮ PHẢI ĐƯỢC IN HOA TRÊN BỀ MẶT CHÍNH THÂN CỘT VÀ NẰM DƯỚI NHÃN ĐÚC KHOẢNG 200mm.
CÁC THÔNG TIN BAO GỒM: KÝ HIỆU NHẬN BIẾT CỘT; NGÀY THÁNG NĂM SX; SỐ LÔ SP, SỐ HIỆU TIÊU CHUẨN ÁP DỤNG.
NGOÀI RA THEO YÊU CẦU CỦA EVN SPC, CỘT CÓ IN THÊM CÁC THÔNG TIN; TÊN DỰ ÁN; CỘT CÓ TIẾP ĐỊA HAY KHÔNG TIẾP ĐỊA, CỘT CÓ CHỐNG NHIỄM MẶN HAY KHÔNG NHIỄM MẶN.

9- CỤ THỂ KÝ HIỆU IN CHÌM VÀ SƠN NHƯ BÊN CẠNH.

CÔNG TY ĐIỆN LỰC ĐỒNG THÁP
PHÊ DUYỆT
Theo Quyết định số 1492.../QĐ-PCĐT
Ngày 13 tháng 8 năm 2025
Ký tên:
Võ Thành Nam

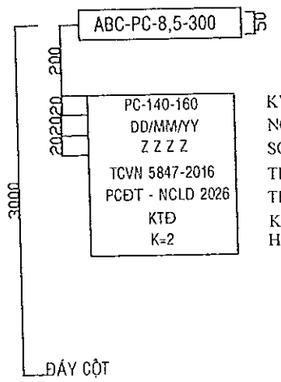

ABC: KÍ HIỆU VIẾT TẮT NHÀ SX
PC: CỘT BTLT ỨNG LỰC TRƯỚC
8,5: CHIỀU CAO CỘT
300: LỰC ĐẦU CỘT

KÝ HIỆU NHẬN BIẾT CỘT (140: ĐƯỜNG KÍNH CỘT)
NGÀY THÁNG NĂM SẢN XUẤT CỘT
SỐ LÔ SẢN PHẨM
TIÊU CHUẨN ÁP DỤNG
TÊN ĐƠN VỊ MUA HÀNG, DỰ ÁN.
KHÔNG TIẾP ĐỊA THÂN CỘT
HỆ SỐ TẢI TRỌNG GÃY TỚI HẠN

EVN SPC TỔNG CÔNG TY ĐIỆN LỰC MIỀN NAM **CÔNG TY ĐIỆN LỰC ĐỒNG THÁP**	CÔNG TY ĐIỆN LỰC ĐỒNG THÁP **TT THÍ NGHIỆM ĐIỆN ĐỒNG THÁP**	Tên công trình: **NÂNG CẤP LƯỚI ĐIỆN KHU VỰC ĐIỆN LỰC CHỢ GẠO NĂM 2026**	
KT. GIÁM ĐỐC **PHÓ GIÁM ĐỐC** **Lê Hữu Đức**	P. Giám đốc: Lê Huỳnh Ngọc CNTK: Phạm Trần Phúc Kiểm tra: Phạm Anh Khoa Thiết kế: Trần Thiên Hương Vẽ: Nguyễn Hà Giang	Tên bản vẽ: CỘT BÊ TÔNG LY TÂM 8,5m LỰC ĐẦU CỘT 300KGF (KHÔNG CÓ TIẾP ĐỊA THÂN CỘT)	
		BCKTKT / /2025	01
		TL: / HC: / CỘT BTLT 8,5	01

CÔNG TY ĐIỆN LỰC ĐỒNG THÁP
PHÊ DUYỆT
Theo Quyết định số 1492../QĐ-PCĐT
Ngày 12/5/2025
Võ Thành Nam

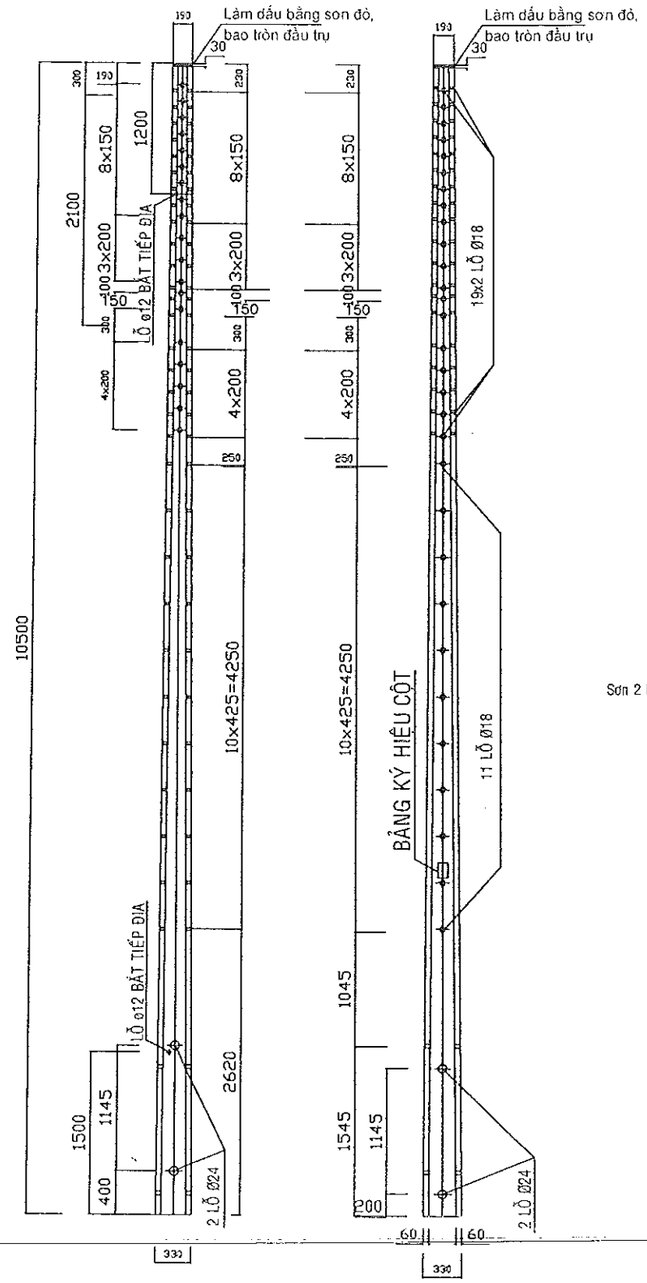

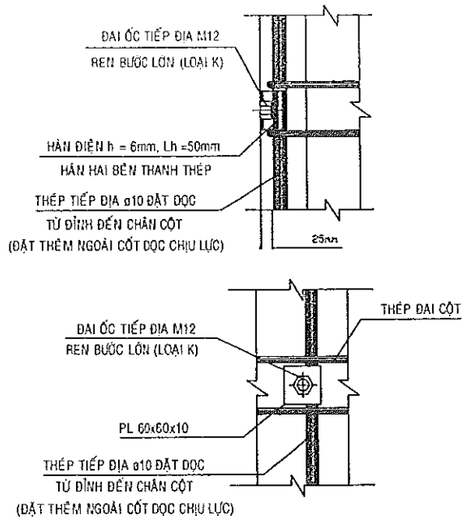

THÉP TIẾP ĐỊA ø10 ĐẶT DỌC THÂN CỘT

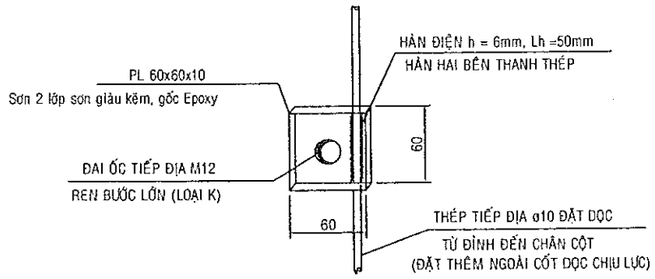

CHI TIẾT BẢN THÉP TIẾP ĐỊA PL 60x60x10

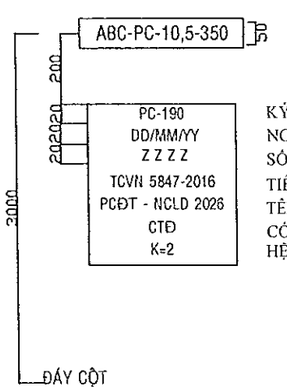

ABC: KÍ HIỆU VIẾT TẮT NHÀ SX
PC: CỘT BTLT ỨNG LỰC TRƯỚC
10,5: CHIỀU CAO CỘT
350: LỰC ĐẦU CỘT

KÝ HIỆU NHẬN BIẾT CỘT (140: ĐƯỜNG KÍNH CỘT)
NGÀY THÁNG NĂM SẢN XUẤT CỘT
SỐ LÔ SẢN PHẨM
TIÊU CHUẨN ÁP DỤNG
TÊN ĐƠN VỊ MUA HÀNG, DỰ ÁN.
CÓ TIẾP ĐỊA THÂN CỘT
HỆ SỐ TẢI TRỌNG GÃY TỚI HẠN

QUI ĐỊNH KỸ THUẬT

1-NỘI DUNG QUI ĐỊNH KỸ THUẬT NÀY ĐƯỢC ÁP DỤNG CHO CÁC CỘT BÊ TÔNG LY TÂM ỨNG LỰC CHO CÁC ĐƯỜNG TRÌNH LƯỚI ĐIỆN PHÂN PHỐI.

2-CỘT BÊ TÔNG LY TÂM ĐƯỢC THIẾT KẾ, SẢN XUẤT VÀ THỬ NGHIỆM TUẦN THỦ THEO THEO TIÊU CHUẨN TCVN 5847-2016 VÀ CÁC TIÊU CHUẨN NHÀ NƯỚC HIỆN HÀNH CÓ LIÊN QUAN KHÁC

3- CẤP ĐỘ BỀN BÊ TÔNG SỬ DỤNG KHÔNG NHỎ HƠN B22,5 CHO TRỤ KHÔNG ỨNG LỰC TRƯỚC.

4- CỐT THÉP CHỊU LỰC CÓ CƯỜNG ĐỘ TIÊU CHUẨN KHÔNG NHỎ HƠN 3000kgf/cm2 CỐT ĐAI CÓ CƯỜNG ĐỘ TIÊU CHUẨN KHÔNG NHỎ HƠN 2400kgf/cm2, ĐƯỜNG KÍNH CỐT ĐAI KHÔNG NHỎ HƠN 3mm.

5- CÁC ĐOẠN TRỤ GHÉP LẠI CÓ THỂ THAY ĐỔI CHIỀU DÀI TÙY THEO KHUÔN ĐÚC CỦA NHÀ SẢN XUẤT (TUY NHIÊN PHẢI ĐẢM BẢO CÁC THÔNG SỐ KỸ THUẬT YÊU CẦU CỦA THÂN TRỤ)

6- CÁC ĐOẠN CỘT SAU KHI CHẾ TẠO PHẢI ĐƯỢC XẾP THEO LÔ VÀ THEO TỪNG LOẠI, CỘT CHỈ ĐƯỢC BỐC XẾP VÀ VẬN CHUYỂN KHI CƯỜNG ĐỘ BETONG ĐẠT TỐI THIỂU 60%MÁC THIẾT KẾ

7- QUY ĐỊNH IN CHÌM TRÊN THÂN CỘT: KÝ HIỆU PHẢI ĐÚC CHÌM VÀO BỀ MẶT CHÍNH DIỆN CỘT, VUÔNG GÓC VỚI CHIỀU DÀI THÂN CỘT VÀ BẰNG CHỮ IN HOA, GỒM CÁC THÔNG TIN SAU:
+ TÊN VIẾT TẮT NHÀ SX
+ DẠNG KẾT CẤU CỘT THÉP (PC HOẶC NPC)
+ CHIỀU DÀI CỘT
+ TẢI TRỌNG ĐẦU CỘT THIẾT KẾ
VỚI CHIỀU CAO CHỮ VÀ SỐ: 50mm; CHIỀU RỘNG CHỮ 20mm; BỀ RỘNG NÉT CHỮ: 6mm; CHIỀU SÂU IN CHÌM 3mm; KHOẢNG CÁCH 2 CHỮ 10mm VÀ KHOẢNG CÁCH HÀNG CHỮ ĐẾN ĐÁY CỘT LÀ 3000mm. NGOÀI RA, SAU KHI ĐÚC CHÌM HÀNG CHỮ PHẢI ĐƯỢC SƠN MÀU ĐEN ĐẬM

8- NHÃN MÁC IN TRÊN CỘT (HOẶC SƠN): VẬT LIỆU IN (SƠN) ĐẢM BẢO KHÔNG BỊ HÒA TAN TRONG NƯỚC, KHÔNG PHAI MÀU, TẤT CẢ CÁC CHỮ PHẢI ĐƯỢC IN HOA TRÊN BỀ MẶT CHÍNH THÂN CỘT VÀ NẰM DƯỚI NHÃN ĐÚC KHOẢNG 200mm.
CÁC THÔNG TIN BAO GỒM: KÝ HIỆU NHẬN BIẾT CỘT; NGÀY THÁNG NĂM SX; SỐ LÔ SP; SỐ HIỆU TIÊU CHUẨN ÁP DỤNG.
NGOÀI RA THEO YÊU CẦU CỦA EVN SPC, CỘT CÓ IN THÊM CÁC THÔNG TIN, TÊN DỰ ÁN, CỘT CÓ TIẾP ĐỊA HAY KHÔNG TIẾP ĐỊA, CỘT CÓ CHỐNG NHIỄM MẶN HAY KHÔNG NHIỄM MẶN.

9- CỤ THỂ KÝ HIỆU IN CHÌM VÀ SƠN NHƯ BÊN CẠNH.

EVN SPC TỔNG CÔNG TY ĐIỆN LỰC MIỀN NAM CÔNG TY ĐIỆN LỰC ĐỒNG THÁP	CÔNG TY ĐIỆN LỰC ĐỒNG THÁP TT THÍ NGHIỆM ĐIỆN ĐỒNG THÁP		Tên công trình: NÂNG CẤP LƯỚI ĐIỆN KHU VỰC ĐIỆN LỰC CHỢ GẠO NĂM 2026
KT. GIÁM ĐỐC PHÓ GIÁM ĐỐC Lê Hữu Đức	P. Giám đốc	Lê Huỳnh Ngọc	Tên bản vẽ: CỘT BÊ TÔNG LY TÂM 10,5m LỰC ĐẦU CỘT 350KGF (CÓ DÂY TIẾP ĐỊA THÂN CỘT)
	CNTK	Phạm Thiên Thức	
	Kiểm tra	Phạm Anh Khoa	
	Thiết kế	Trần Thiên Hương	BCKTKT / /2025 / 01
	Vẽ	Nguyễn Hà Giang	TL: / HC: / CỘT BTLT 10,5 - TĐ / 01

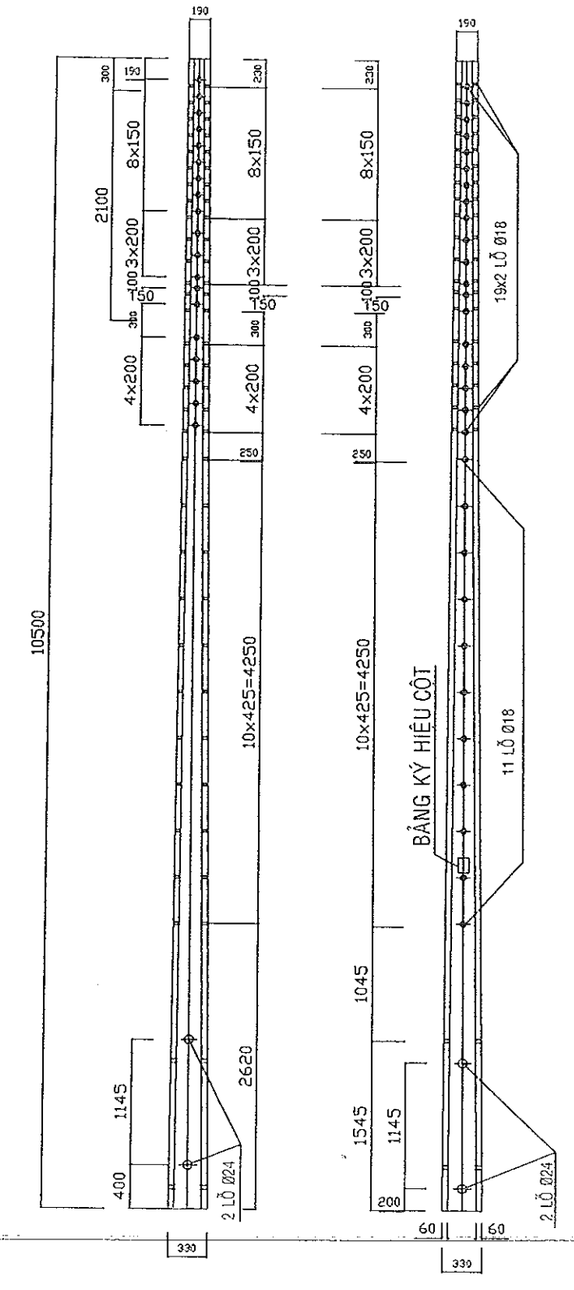

CÔNG TY ĐIỆN LỰC ĐỒNG THÁP
PHÊ DUYỆT
Theo Quyết định số 1492 /QĐ-PCĐT
Ngày 13 tháng 8 năm 2025
Võ Thành Nam

QUI ĐỊNH KỸ THUẬT

1-NỘI DUNG QUI ĐỊNH KỸ THUẬT NÀY ĐƯỢC ÁP DỤNG CHO CÁC CỘT BÊ TÔNG LY TÂM SỬ DỤNG CHO CÁC CÔNG TRÌNH LƯỚI ĐIỆN PHÂN PHỐI

2-CỘT BÊ TÔNG LY TÂM ĐƯỢC THIẾT KẾ, SẢN XUẤT VÀ THỬ NGHIỆM TUẦN TỰ THEO THEO TIÊU CHUẨN TCVN 5847-2018 VÀ CÁC TIÊU CHUẨN NHÀ NƯỚC HIỆN HÀNH CÓ LIÊN QUAN KHÁC

3- CẤP ĐỘ BỀN BÊ TÔNG SỬ DỤNG KHÔNG NHỎ HƠN B22,5 CHO TRỤ KHÔNG ỨNG LỰC TRƯỚC

4- CỐT THÉP CHỊU LỰC CÓ CƯỜNG ĐỘ TIÊU CHUẨN KHÔNG NHỎ HƠN 5500kg/cm2. CỐT ĐAI CÓ CƯỜNG ĐỘ TIÊU CHUẨN KHÔNG NHỎ HƠN 2400kg/cm2, ĐƯỜNG KÍNH CỐT ĐAI KHÔNG NHỎ HƠN 3mm.

5- CÁC ĐOẠN TRỤ GHÉP LẠI CÓ THỂ THAY ĐỔI CHIỀU DÀI TUỲ THEO KHUÔN ĐÚC CỦA NHÀ SẢN XUẤT (TUY NHIÊN PHẢI ĐẢM BẢO CÁC THÔNG SỐ KỸ THUẬT YÊU CẦU CỦA THÂN TRỤ).

6- CÁC ĐOẠN CỘT SAU KHI CHẾ TẠO PHẢI ĐƯỢC XẾP THEO LÔ VÀ THEO TỪNG LOẠI, CỘT CHỈ ĐƯỢC BỐC XẾP VẬN CHUYỂN KHI CƯỜNG ĐỘ BETONG ĐẠT TỐI THIỂU 80%MÁC THIẾT KẾ

7- QUY ĐỊNH IN CHÌM TRÊN THÂN CỘT: KÝ HIỆU PHẢI ĐÚC CHÌM VÀO BỀ MẶT CHÍNH DIỆN CỘT, VUÔNG GÓC VỚI CHIỀU DÀI THÂN CỘT VÀ BẰNG CHỮ IN HOA, GỒM CÁC THÔNG TIN SAU:
+ TÊN VIẾT TẮT NHÀ SX
+ DẠNG KẾT CẤU CỘT THÉP (PC HOẶC NPC)
+ CHIỀU DÀI CỘT
+ TẢI TRỌNG ĐẦU CỘT THIẾT KẾ
VỚI CHIỀU CAO CHỮ VÀ SỐ, 50mm; CHIỀU RỘNG CHỮ 20mm; BỀ RỘNG NÉT CHỮ: 6mm, CHIỀU SÂU IN CHÌM 3mm; KHOẢNG CÁCH 2 CHỮ 10mm VÀ KHOẢNG CÁCH HÀNG CHỮ ĐẾN ĐÁY CỘT LÀ 3000mm. NGOÀI RA, SAU KHI ĐÚC CHÌM HÀNG CHỮ PHẢI ĐƯỢC SƠN MÀU ĐEN ĐẬM

8- NHÃN MÁC IN TRÊN CỘT (HOẶC SƠN): VẬT LIỆU IN (SƠN) ĐẢM BẢO KHÔNG BỊ HÒA TAN TRONG NƯỚC, KHÔNG PHAI MÀU, TẤT CẢ CÁC CHỮ PHẢI ĐƯỢC IN HOA TRÊN BỀ MẶT CHÍNH THÂN CỘT VÀ NẰM DƯỚI NHÃN ĐÚC KHOẢNG 200mm.
CÁC THÔNG TIN BAO GỒM: KÝ HIỆU NHẬN BIẾT CỘT, NGÀY THÁNG NĂM SX; SỐ LÔ SP, SỐ HIỆU TIÊU CHUẨN ÁP DỤNG.
NGOÀI RA THEO YÊU CẦU CỦA EVN SPC, CỘT CÓ IN THÊM CÁC THÔNG TIN; TÊN DỰ ÁN; CỘT CÓ TIẾP ĐỊA HAY KHÔNG TIẾP ĐỊA, CỘT CÓ CHỐNG NHIỄM MẶN HAY KHÔNG NHIỄM MẶN.

9- CỤ THỂ KÝ HIỆU IN CHÌM VÀ SƠN NHƯ BÊN CẠNH

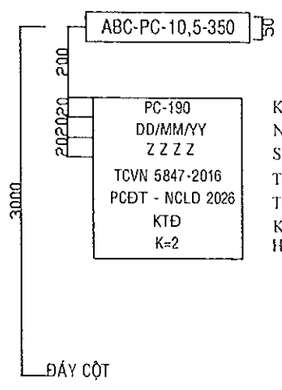

ABC: KÍ HIỆU VIẾT TẮT NHÀ SX
PC: CỘT BTLT ỨNG LỰC TRƯỚC
10,5: CHIỀU CAO CỘT
350: LỰC ĐẦU CỘT

KÝ HIỆU NHẬN BIẾT CỘT (140: ĐƯỜNG KÍNH CỘT)
NGÀY THÁNG NĂM SẢN XUẤT CỘT
SỐ LÔ SẢN PHẨM
TIÊU CHUẨN ÁP DỤNG
TÊN ĐƠN VỊ MUA HÀNG, DỰ ÁN.
KHÔNG TIẾP ĐỊA THÂN CỘT
HỆ SỐ TẢI TRỌNG GÃY TỚI HẠN

EVN SPC TỔNG CÔNG TY ĐIỆN LỰC MIỀN NAM **CÔNG TY ĐIỆN LỰC ĐỒNG THÁP**	**CÔNG TY ĐIỆN LỰC ĐỒNG THÁP** **TT THÍ NGHIỆM ĐIỆN ĐỒNG THÁP**	Tên công trình: **NÂNG CẤP LƯỚI ĐIỆN KHU VỰC ĐIỆN LỰC CHỢ GẠO NĂM 2026**	
KT. GIÁM ĐỐC **PHÓ GIÁM ĐỐC** **Lê Hữu Đức**	P. Giám đốc: Lê Huỳnh Ngọc CNTK: Phạm Thiện Phúc Kiểm tra: Phạm Anh Khoa Thiết kế: Trần Thiên Hương Vẽ: Nguyễn Hà Giang	Tên bản vẽ: CỘT BÊ TÔNG LY TÂM 10,5m LỰC ĐẦU CỘT 350KGF (KHÔNG CÓ TIẾP ĐỊA THÂN CỘT)	
		BCKTKT / /2025	01
		TL: HC: CỘT BTLT 10.5	01

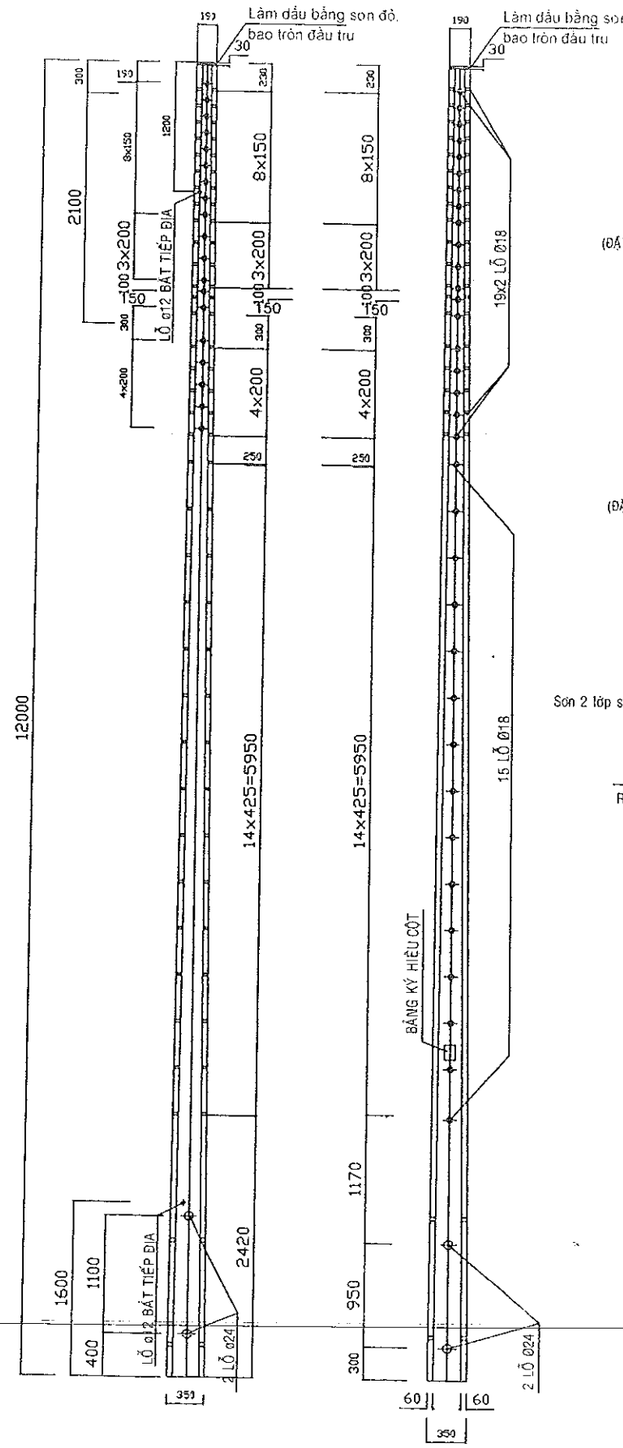

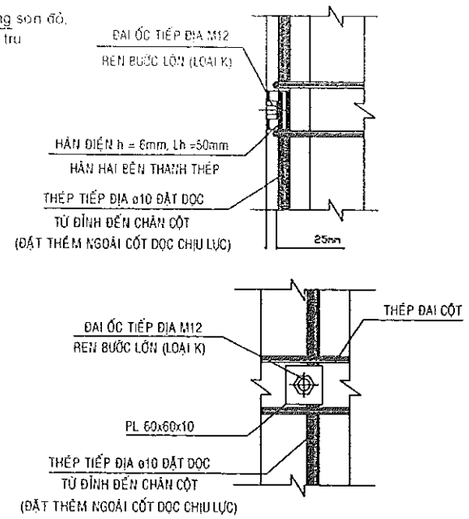

THÉP TIẾP ĐỊA ø10 ĐẶT DỌC THÂN CỘT

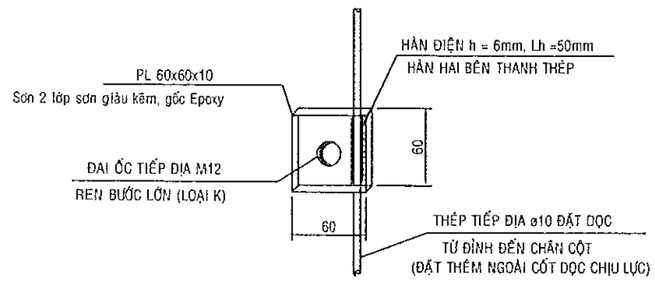

CHI TIẾT BẢN THÉP TIẾP ĐỊA PL 60x60x10

CÔNG TY ĐIỆN LỰC ĐỒNG THÁP
PHÊ DUYỆT
Theo Quyết định số: 492 /QĐ-PCĐT
Ngày 13 tháng 5 năm 2025
Võ Thành Nam

QUI ĐỊNH KỸ THUẬT

1-NỘI DUNG QUI ĐỊNH KỸ THUẬT NÀY ĐƯỢC ÁP DỤNG CHO CÁC CỘT BÊ TÔNG LY TÂM SỬ DỤNG TRONG LƯỚI ĐIỆN PHÂN PHỐI

2-CỘT BÊ TÔNG LY TÂM ĐƯỢC THIẾT KẾ, SẢN XUẤT VÀ THỬ NGHIỆM THEO TCVN 5847-2016 VÀ CÁC TIÊU CHUẨN NHÀ NƯỚC HIỆN HÀNH CÓ LIÊN QUAN KHÁC

3- CẤP ĐỘ BỀN BÊ TÔNG SỬ DỤNG KHÔNG NHỎ HƠN B22.5 CHO TRỤ KHÔNG ỨNG LỰC TRƯỚC

4- CỐT THÉP CHỊU LỰC CÓ CƯỜNG ĐỘ TIÊU CHUẨN KHÔNG NHỎ HƠN 3000kg/cm2. CỐT ĐAI CÓ CƯỜNG ĐỘ TIÊU CHUẨN KHÔNG NHỎ HƠN 2400kg/cm2, ĐƯỜNG KÍNH CỐT ĐAI KHÔNG NHỎ HƠN 3mm.

5- CÁC ĐOẠN TRỤ GHÉP LẠI CÓ THỂ THAY ĐỔI CHIỀU DÀI TUỲ THEO KHUÔN ĐÚC CỦA NHÀ SẢN XUẤT (TUY NHIÊN PHẢI ĐẢM BẢO CÁC THÔNG SỐ KỸ THUẬT YÊU CẦU CỦA THÂN TRỤ)

6- CÁC ĐOẠN CỘT SAU KHI CHẾ TẠO PHẢI ĐƯỢC XẾP THEO LÔ VÀ THEO TỪNG LOẠI, CỘT CHỈ ĐƯỢC BỐC XẾP VÀ VẬN CHUYỂN KHI CƯỜNG ĐỘ BETONG ĐẠT TỐI THIỂU 80% MÁC THIẾT KẾ.

7- QUY ĐỊNH IN CHÌM TRÊN THÂN CỘT: KÝ HIỆU PHẢI ĐÚC CHÌM VÀO BỀ MẶT CHÍNH DIỆN CỘT, VUÔNG GÓC VỚI CHIỀU DÀI THÂN CỘT VÀ BẰNG CHỮ IN HOA, GỒM CÁC THÔNG TIN SAU:
+ TÊN VIẾT TẮT NHÀ SX
+ DẠNG KẾT CẤU CỘT THÉP (PC HOẶC NPC)
+ CHIỀU DÀI CỘT
+ TẢI TRỌNG ĐẦU CỘT THIẾT KẾ
VỚI CHIỀU CAO CHỮ VÀ SỐ: 50mm; CHIỀU RỘNG CHỮ 20mm; BỀ RỘNG NÉT CHỮ: 6mm; CHIỀU SÂU IN CHÌM 3mm; KHOẢNG CÁCH 2 CHỮ 10mm VÀ KHOẢNG CÁCH HÀNG CHỮ ĐẾN ĐẦY CỘT LÀ 3000mm. NGOÀI RA, SAU KHI ĐÚC CHÌM HÀNG CHỮ PHẢI ĐƯỢC SƠN MÀU ĐEN ĐẬM

8- NHÃN MÁC IN TRÊN CỘT (HOẶC SƠN): VẬT LIỆU IN (SƠN) ĐẢM BẢO KHÔNG BỊ HÒA TAN TRONG NƯỚC, KHÔNG PHAI MÀU, TẤT CẢ CÁC CHỮ PHẢI ĐƯỢC IN HOA TRÊN BỀ MẶT CHÍNH THÂN CỘT VÀ NẰM DƯỚI NHÃN ĐÚC KHOẢNG 200mm
CÁC THÔNG TIN BAO GỒM: KÝ HIỆU NHẬN BIẾT CỘT; NGÀY THÁNG NĂM SX; SỐ LÔ SP, SỐ HIỆU TIÊU CHUẨN ÁP DỤNG.
NGOÀI RA THEO YÊU CẦU CỦA EVN SPC, CỘT CÓ IN THÊM CÁC THÔNG TIN; TÊN DỰ ÁN, CỘT CÓ TIẾP ĐỊA HAY KHÔNG TIẾP ĐỊA, CỘT CÓ CHỐNG NHIỄM MẶN HAY KHÔNG NHIỄM MẶN.

9- CỤ THỂ KÝ HIỆU IN CHÌM VÀ SƠN NHƯ BÊN CẠNH.

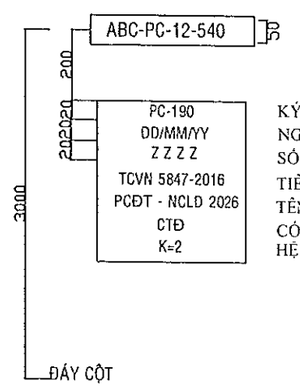

ABC: KÍ HIỆU VIẾT TẮT NHÀ SX
PC: CỘT BTLT ỨNG LỰC TRƯỚC
12: CHIỀU CAO CỘT
540: LỰC ĐẦU CỘT

KÝ HIỆU NHẬN BIẾT CỘT (140: ĐƯỜNG KÍNH CỘT)
NGÀY THÁNG NĂM SẢN XUẤT CỘT
SỐ LÔ SẢN PHẨM
TIÊU CHUẨN ÁP DỤNG
TÊN ĐƠN VỊ MUA HÀNG, DỰ ÁN.
CÓ TIẾP ĐỊA THÂN CỘT
HỆ SỐ TẢI TRỌNG GÃY TỚI HẠN

EVN SPC TỔNG CÔNG TY ĐIỆN LỰC MIỀN NAM **CÔNG TY ĐIỆN LỰC ĐỒNG THÁP**	CÔNG TY ĐIỆN LỰC ĐỒNG THÁP **TT THÍ NGHIỆM ĐIỆN ĐỒNG THÁP**	Tên công trình: **NÂNG CẤP LƯỚI ĐIỆN KHU VỰC ĐIỆN LỰC CHỢ GẠO NĂM 2026**	
KT. GIÁM ĐỐC **PHÓ GIÁM ĐỐC** **Lê Hữu Đức**	P. Giám đốc: Lê Huỳnh Ngọc CNTK: Phạm Thiên Phúc Kiểm tra: Phạm Anh Khoa Thiết kế: Trần Thiên Hương Vẽ: Nguyễn Hà Giang	Tên bản vẽ: CỘT BÊ TÔNG LY TÂM 12m LỰC ĐẦU CỘT 540KGF (CÓ TIẾP ĐỊA THÂN CỘT)	
		BCKTKT / /2025	01
		TL: / HC: / CỘT BTLT 12 - TĐ	01

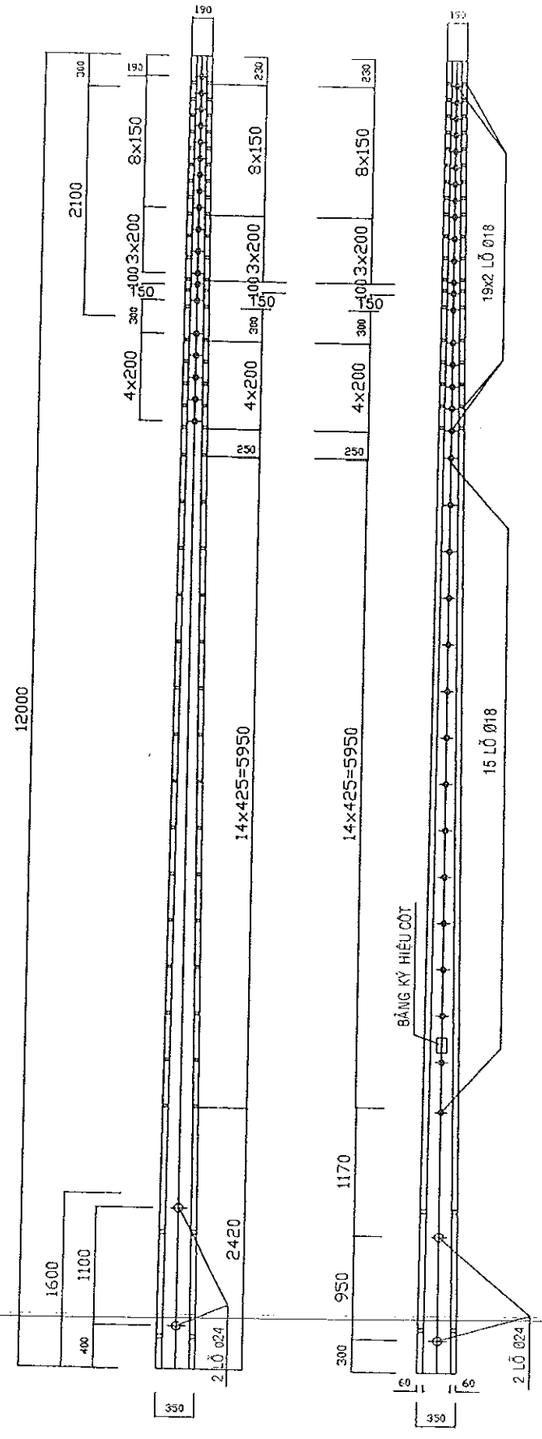

QUI ĐỊNH KỸ THUẬT

1-NỘI DUNG QUI ĐỊNH KỸ THUẬT NÀY ĐƯỢC ÁP DỤNG CHO CÁC CỘT BÊ TÔNG LY TÂM SỬ DỤNG CHO CÁC CÔNG TRÌNH LƯỚI ĐIỆN PHÂN PHỐI

2-CỘT BÊ TÔNG LY TÂM ĐƯỢC THIẾT KẾ, SẢN XUẤT VÀ THỬ NGHIỆM TUÂN THỦ THEO THEO TIÊU CHUẨN TCVN 5847-2016 VÀ CÁC TIÊU CHUẨN NHÀ NƯỚC HIỆN HÀNH CÓ LIÊN QUAN KHÁC

3- CẤP ĐỘ BỀN BÊ TÔNG SỬ DỤNG KHÔNG NHỎ HƠN B22,5 CHO TRỤ KHÔNG ỨNG LỰC TRƯỚC.

4- CỐT THÉP CHỊU LỰC CÓ CƯỜNG ĐỘ TIÊU CHUẨN KHÔNG NHỎ HƠN 3000kgf/cm2. CỐT ĐAI CÓ CƯỜNG ĐỘ TIÊU CHUẨN KHÔNG NHỎ HƠN 2400kgf/cm2, ĐƯỜNG KÍNH CỐT ĐAI KHÔNG NHỎ HƠN 3mm.

5- CÁC ĐOẠN TRỤ GHÉP LẠI CÓ THỂ THAY ĐỔI CHIỀU DÀI TỪY THEO KHUÔN ĐÚC CỦA NHÀ SẢN XUẤT (TUY NHIÊN PHẢI ĐẢM BẢO CÁC THÔNG SỐ KỸ THUẬT YÊU CẦU CỦA THÂN TRỤ).

6- CÁC ĐOẠN CỘT SAU KHI CHẾ TẠO PHẢI ĐƯỢC XẾP THEO LÔ VÀ THEO TỪNG LOẠI, CỘT CHỈ ĐƯỢC BỐC XẾP VÀ VẬN CHUYỂN KHI CƯỜNG ĐỘ BETONG ĐẠT TỐI THIỂU 80% MÁC THIẾT KẾ

7- QUY ĐỊNH IN CHÌM TRÊN THÂN CỘT: KÝ HIỆU PHẢI ĐÚC CHÌM VÀO BỀ MẶT CHÍNH DIỆN CỘT, VUÔNG GÓC VỚI CHIỀU DÀI THÂN CỘT VÀ BẰNG CHỮ IN HOA, GỒM CÁC THÔNG TIN SAU.
+ TÊN VIẾT TẮT NHÀ SX
+ DẠNG KẾT CẤU CỘT THÉP (PC HOẶC NPC)
+ CHIỀU DÀI CỘT
+ TẢI TRỌNG ĐẦU CỘT THIẾT KẾ
VỚI CHIỀU CAO CHỮ VÀ SỐ: 50mm, CHIỀU RỘNG CHỮ 20mm; BỀ RỘNG NÉT CHỮ: 6mm; CHIỀU SÂU IN CHÌM 3mm; KHOẢNG CÁCH 2 CHỮ 10mm VÀ KHOẢNG CÁCH HÀNG CHỮ ĐẾN ĐÁY CỘT LÀ 3000mm. NGOÀI RA, SAU KHI ĐÚC CHÌM HÀNG CHỮ PHẢI ĐƯỢC SƠN MÀU ĐEN ĐẬM

8- NHÃN MÁC IN TRÊN CỘT (HOẶC SƠN): VẬT LIỆU IN (SƠN) ĐẢM BẢO KHÔNG BỊ HÒA TAN TRONG NƯỚC, KHÔNG PHAI MÀU, TẤT CẢ CÁC CHỮ PHẢI ĐƯỢC IN HOA TRÊN BỀ MẶT CHÍNH THÂN CỘT VÀ NẰM DƯỚI NHÃN ĐÚC KHOẢNG 200mm.
CÁC THÔNG TIN BAO GỒM: KÝ HIỆU NHẬN BIẾT CỘT, NGÀY THÁNG NĂM SX; SỐ LÔ SP, SỐ HIỆU TIÊU CHUẨN ÁP DỤNG.
NGOÀI RA THEO YÊU CẦU CỦA EVN SPC, CỘT CÓ IN THÊM CÁC THÔNG TIN; TÊN DỰ ÁN; CỘT CÓ TIẾP ĐỊA HAY KHÔNG TIẾP ĐỊA, CỘT CÓ CHỐNG NHIỄM MẶN HAY KHÔNG NHIỄM MẶN.

9- CỤ THỂ KÝ HIỆU IN CHÌM VÀ SƠN NHƯ BÊN CẠNH.

CÔNG TY ĐIỆN LỰC ĐỒNG THÁP
PHÊ DUYỆT
Theo Quyết định số 1192 / QĐ-PCĐT
Ngày 19 tháng 5 năm 2025
Ký tên:
Võ Thành Nam

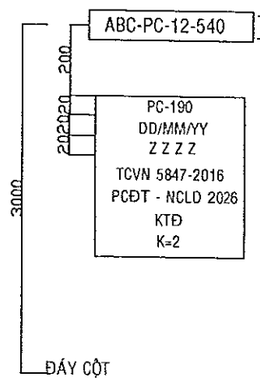

ABC: KÍ HIỆU VIẾT TẮT NHÀ SX
PC: CỘT BTLT ỨNG LỰC TRƯỚC
12: CHIỀU CAO CỘT
540: LỰC ĐẦU CỘT

KÝ HIỆU NHẬN BIẾT CỘT (140: ĐƯỜNG KÍNH CỘT)
NGÀY THÁNG NĂM SẢN XUẤT CỘT
SỐ LÔ SẢN PHẨM
TIÊU CHUẨN ÁP DỤNG
TÊN ĐƠN VỊ MUA HÀNG, DỰ ÁN.
KHÔNG TIẾP ĐỊA THÂN CỘT
HỆ SỐ TẢI TRỌNG GÃY TỚI HẠN

EVN SPC TỔNG CÔNG TY ĐIỆN LỰC MIỀN NAM **CÔNG TY ĐIỆN LỰC ĐỒNG THÁP**	**CÔNG TY ĐIỆN LỰC ĐỒNG THÁP** **TT THÍ NGHIỆM ĐIỆN ĐỒNG THÁP**		Tên công trình: **NÂNG CẤP LƯỚI ĐIỆN KHU VỰC ĐIỆN LỰC CHỢ GẠO NĂM 2026**			
KT. GIÁM ĐỐC **PHÓ GIÁM ĐỐC**	P. Giám đốc	Lê Huỳnh Ngọc	Tên bản vẽ: CỘT BÊ TÔNG LY TÂM 12m LỰC ĐẦU CỘT 540KGF (KHÔNG CÓ TIẾP ĐỊA THÂN CỘT)			
	CNTK	Phạm Tuấn Phúc				
	Kiểm tra	Phạm Anh Khoa				
	Thiết kế	Trần Thiên Hương	BCKTKT	/2025		01
Lê Hữu Đức	Vẽ	Nguyễn Hà Giang	TL:	HC:	CỘT BTLT 12	01

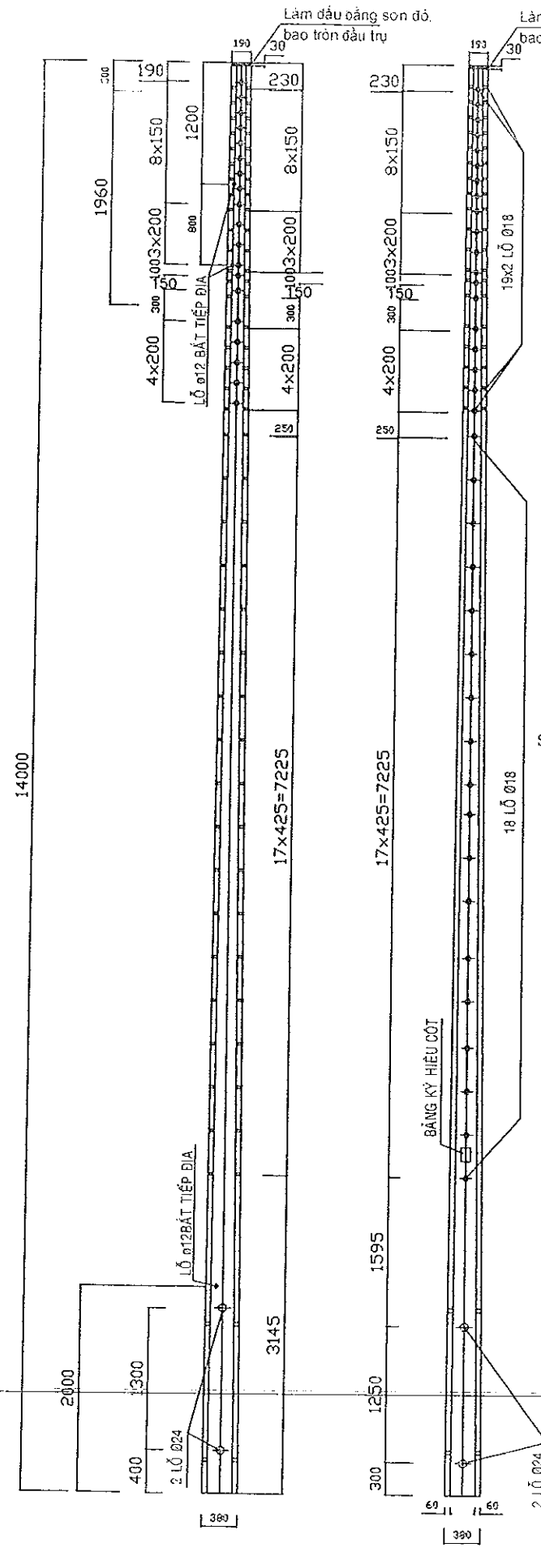

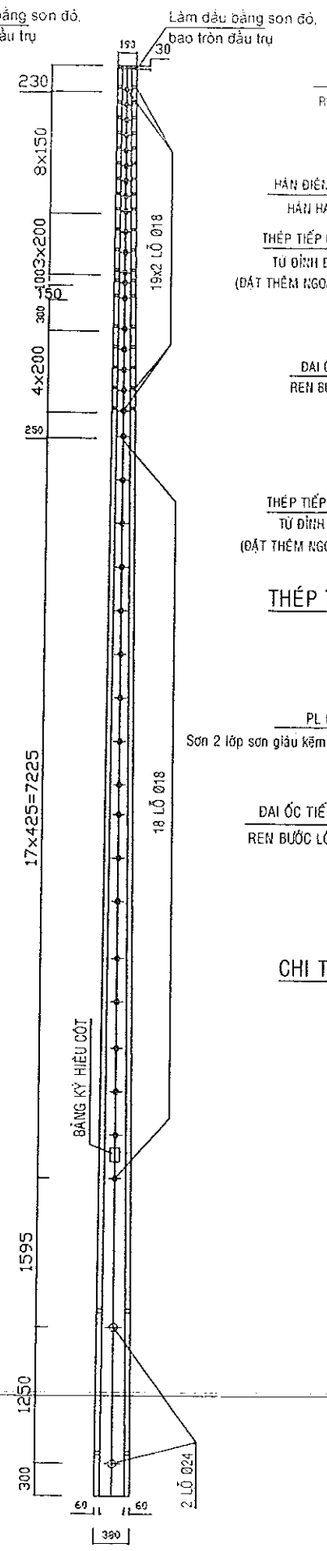

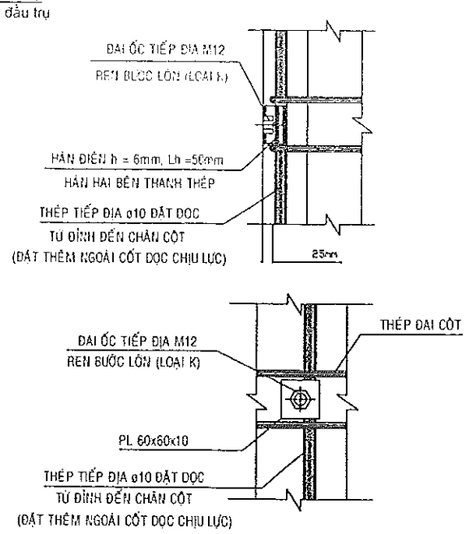

THÉP TIẾP ĐỊA ø10 ĐẶT DỌC THÂN CỘT

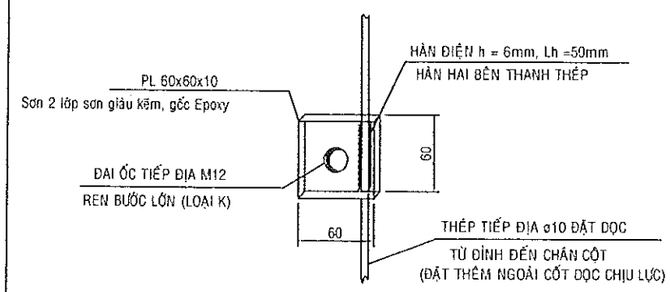

CHI TIẾT BẢN THÉP TIẾP ĐỊA PL 60x60x10

ĐỊNH KỸ THUẬT

1- NỘI DUNG QUY ĐỊNH KỸ THUẬT NÀY ĐƯỢC ÁP DỤNG CHO CÁC CỘT BÊ TÔNG LY TÂM SỬ DỤNG CHO ĐƯỜNG DÂY TRUNG THẾ NÔNG THÔN, PHÂN PHỐI

2- CỘT BÊ TÔNG LY TÂM ĐƯỢC THIẾT KẾ, SẢN XUẤT VÀ THỬ NGHIỆM THEO THEO TIÊU CHUẨN TCVN 5847:2016 VÀ CÁC TIÊU CHUẨN NHÀ NƯỚC HIỆN HÀNH CÓ LIÊN QUAN KHÁC

3- CẤP ĐỘ BỀN BÊ TÔNG SỬ DỤNG KHÔNG NHỎ HƠN B22.5 CHO TRỤ KHÔNG ỨNG LỰC TRƯỚC

4- CỐT THÉP CHỊU LỰC CÓ CƯỜNG ĐỘ TIÊU CHUẨN KHÔNG NHỎ HƠN 5000kg/cm2, CỐT ĐAI CÓ CƯỜNG ĐỘ TIÊU CHUẨN KHÔNG NHỎ HƠN 2400kg/cm2, ĐƯỜNG KÍNH CỐT ĐAI KHÔNG NHỎ HƠN 3mm

5- CÁC ĐOẠN TRỤ GHÉP LẠI CÓ THỂ THAY ĐỔI CHIỀU DÀI TỪ THEO KHUÔN ĐÚC CỦA NHÀ SẢN XUẤT (TUY NHIÊN PHẢI ĐẢM BẢO CÁC THÔNG SỐ KỸ THUẬT YÊU CẦU CỦA THÂN TRỤ)

6- CÁC ĐOẠN CỘT SAU KHI CHẾ TẠO PHẢI ĐƯỢC XẾP THEO LÔ VÀ THEO TỪNG LOẠI, CỘT CHỈ ĐƯỢC BỐC XẾP VÀ VẬN CHUYỂN KHI CƯỜNG ĐỘ BETONG ĐẠT TỐI THIỂU 80%MÁC THIẾT KẾ

7- QUY ĐỊNH IN CHÌM TRÊN THÂN CỘT: KÝ HIỆU PHẢI ĐÚC CHÌM VÀO BỀ MẶT CHÍNH DIỆN CỘT, VUÔNG GÓC VỚI CHIỀU DÀI THÂN CỘT VÀ BẰNG CHỮ IN HOA, GỒM CÁC THÔNG TIN SAU:
+ TÊN VIẾT TẮT NHÀ SX
+ DẠNG KẾT CẤU CỘT THÉP (PC HOẶC NPC)
+ CHIỀU DÀI CỘT
+ TẢI TRỌNG ĐẦU CỘT THIẾT KẾ
VỚI CHIỀU CAO CHỮ VÀ SỐ: 50mm; CHIỀU RỘNG CHỮ 20mm; BỀ RỘNG NÉT CHỮ: 6mm; CHIỀU SÂU IN CHÌM 3mm; KHOẢNG CÁCH 2 CHỮ 10mm VÀ KHOẢNG CÁCH HÀNG CHỮ ĐẾN ĐÁY CỘT LÀ 3000mm. NGOÀI RA, SAU KHI ĐÚC CHÌM HÀNG CHỮ PHẢI ĐƯỢC SƠN MÀU ĐEN ĐẬM

8- NHÃN MÁC IN TRÊN CỘT (HOẶC SƠN): VẬT LIỆU IN (SƠN) ĐẢM BẢO KHÔNG BỊ HÒA TAN TRONG NƯỚC, KHÔNG PHAI MÀU, TẤT CẢ CÁC CHỮ PHẢI ĐƯỢC IN HOA TRÊN BỀ MẶT CHÍNH THÂN CỘT VÀ NẰM DƯỚI NHÃN ĐÚC KHOẢNG 200mm.
CÁC THÔNG TIN BAO GỒM: KÝ HIỆU NHẬN BIẾT CỘT; NGÀY THÁNG NĂM SX; SỐ LÒ SP, SỐ HIỆU TIÊU CHUẨN ÁP DỤNG
NGOÀI RA THEO YÊU CẦU CỦA EVN SPC, CỘT CÓ IN THÊM CÁC THÔNG TIN; TÊN DỰ ÁN; CỘT CÓ TIẾP ĐỊA HAY KHÔNG TIẾP ĐỊA, CỘT CÓ CHỐNG NHIỄM MẶN HAY KHÔNG NHIỄM MẶN.

9- CỤ THỂ KÝ HIỆU IN CHÌM VÀ SƠN NHƯ BÊN CẠNH.

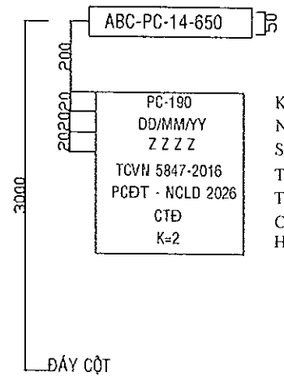

ABC: KÍ HIỆU VIẾT TẮT NHÀ SX
PC: CỘT BTLT ỨNG LỰC TRƯỚC
14: CHIỀU CAO CỘT
650: LỰC ĐẦU CỘT

KÝ HIỆU NHẬN BIẾT CỘT (140: ĐƯỜNG KÍNH CỘT)
NGÀY THÁNG NĂM SẢN XUẤT CỘT
SỐ LÒ SẢN PHẨM
TIÊU CHUẨN ÁP DỤNG
TÊN ĐƠN VỊ MUA HÀNG, DỰ ÁN.
CÓ TIẾP ĐỊA THÂN CỘT
HỆ SỐ TẢI TRỌNG GÃY TỚI HẠN

CÔNG TY ĐIỆN LỰC ĐỒNG THÁP
PHÊ DUYỆT
Theo Quyết định số 1492 / QĐ-PCĐT
Ngày 13 tháng 8 năm 2025
Ký tên:
Võ Thành Nam

EVN SPC TỔNG CÔNG TY ĐIỆN LỰC MIỀN NAM **CÔNG TY ĐIỆN LỰC ĐỒNG THÁP**	CÔNG TY ĐIỆN LỰC ĐỒNG THÁP **TT THÍ NGHIỆM ĐIỆN ĐỒNG THÁP**	Tên công trình: **NÂNG CẤP LƯỚI ĐIỆN KHU VỰC ĐIỆN LỰC CHỢ GẠO NĂM 2026**	
KT. GIÁM ĐỐC **PHÓ GIÁM ĐỐC**	P. Giám đốc: Lê Huỳnh Ngọc	Tên bản vẽ:	CỘT BÊ TÔNG LY TÂM 14m LỰC ĐẦU CỘT 650KGF (CÓ DÂY TIẾP ĐỊA THÂN CỘT)
	CNTK: Phạm Thiên Phúc		
	Kiểm tra: Phạm Anh Khoa		
	Thiết kế: Trần Thiên Hương	BCKTKT / 2025	01
Lê Hữu Đức	Vẽ: Nguyễn Hà Giang	TL: / HC: / CỘT BTLT 14 - TĐ	01

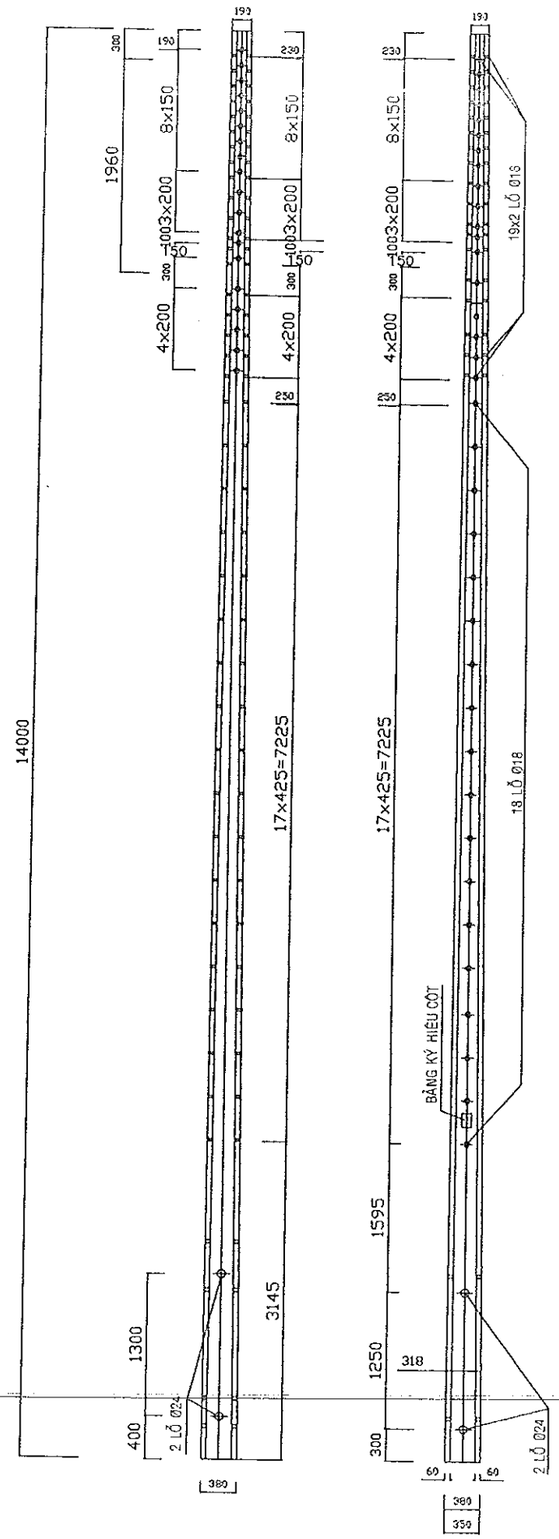

QUI ĐỊNH KỸ THUẬT

1- NỘI DUNG QUY ĐỊNH KỸ THUẬT NÀY CHỈ ÁP DỤNG CHO CÁC [illegible]

2- CỘT BÊ TÔNG LY TÂM ĐƯỢC THIẾT KẾ, SẢN XUẤT VÀ THỬ NGHIỆM TUÂN THỦ TCFD THEO TIÊU CHUẨN TCVN 5847-2016 VÀ CÁC TIÊU CHUẨN NHÀ NƯỚC HIỆN HÀNH CÓ LIÊN QUAN.

3- CẤP CỐT SẮT, BÊ TÔNG SỬ DỤNG KHÔNG THẤP HƠN F225 C-3 TRỪ KHÔNG ỨNG LỰC TRƯỚC

4- CỐT THÉP CHỊU LỰC CÓ CƯỜNG ĐỘ TIÊU CHUẨN KHÔNG NHỎ HƠN 6000kg/cm2. CỐT ĐAI CÓ CƯỜNG ĐỘ TIÊU CHUẨN KHÔNG NHỎ HƠN 2400kg/cm2. ĐƯỜNG KÍNH CỐT ĐAI KHÔNG NHỎ HƠN 3mm

5- CÁC ĐOẠN TRỤ GHÉP LẠI CÓ THỂ THAY ĐỔI CHIỀU DÀI TỪY THEO KHUÔN ĐÚC CỦA NHÀ SẢN XUẤT (TUY NHIÊN PHẢI ĐẢM BẢO CÁC THÔNG SỐ KỸ THUẬT YÊU CẦU CỦA THÂN TRỤ)

6- CÁC ĐOẠN CỘT SAU KHI CHẾ TẠO PHẢI ĐƯỢC XẾP THEO LÔ VÀ THEO TỪNG LOẠI, CỘT CHỈ ĐƯỢC BỐC XẾP VÀ VẬN CHUYỂN KHI CƯỜNG ĐỘ BETONG ĐẠT TỐI THIỂU 80%MÁC THIẾT KẾ

7- QUY ĐỊNH IN CHÌM TRÊN THÂN CỘT: KÝ HIỆU PHẢI ĐÚC CHÌM VÀO BỀ MẶT CHÍNH DIỆN CỘT, VUÔNG GÓC VỚI CHIỀU DÀI THÂN CỘT VÀ BẰNG CHỮ IN HOA, GỒM CÁC THÔNG TIN SAU:
+ TÊN VIẾT TẮT NHÀ SX
+ DẠNG KẾT CẤU CỘT THÉP (PC HOẶC NPC)
+ CHIỀU DÀI CỘT
+ TẢI TRỌNG ĐẦU CỘT THIẾT KẾ
VỚI CHIỀU CAO CHỮ VÀ SỐ: 50mm; CHIỀU RỘNG CHỮ 20mm; BỀ RỘNG NÉT CHỮ: 6mm; CHIỀU SÂU IN CHÌM 3mm; KHOẢNG CÁCH 2 CHỮ 10mm VÀ KHOẢNG CÁCH HÀNG CHỮ ĐẾN ĐÁY CỘT LÀ 3000mm. NGOÀI RA, SAU KHI ĐÚC CHÌM HÀNG CHỮ PHẢI ĐƯỢC SƠN MÀU ĐEN ĐẬM

8- NHÃN MÁC IN TRÊN CỘT (HOẶC SƠN): VẬT LIỆU IN (SƠN) ĐẢM BẢO KHÔNG BỊ HÒA TAN TRONG NƯỚC, KHÔNG PHAI MÀU, TẤT CẢ CÁC CHỮ PHẢI ĐƯỢC IN HOA TRÊN BỀ MẶT CHÍNH THÂN CỘT VÀ NẰM DƯỚI NHÃN ĐÚC KHOẢNG 200mm
CÁC THÔNG TIN BAO GỒM: KÝ HIỆU NHẬN BIẾT CỘT; NGÀY THÁNG NĂM SX; SỐ LÔ SP; SỐ HIỆU TIÊU CHUẨN ÁP DỤNG.
NGOÀI RA THEO YÊU CẦU CỦA EVN SPC, CỘT CÓ IN THÊM CÁC THÔNG TIN; TÊN DỰ ÁN; CỘT CÓ TIẾP ĐỊA HAY KHÔNG TIẾP ĐỊA, CỘT CÓ CHỐNG NHIỄM MẶN HAY KHÔNG NHIỄM MẶN.

9- CỤ THỂ KÝ HIỆU IN CHÌM VÀ SƠN NHƯ BÊN CẠNH.

CÔNG TY ĐIỆN LỰC ĐỒNG THÁP
PHÊ DUYỆT
Theo Quyết định số 1492 / QĐ-PCĐT
Ngày 12 tháng 8 năm 2025
Ký tên:
Võ Thành Nam

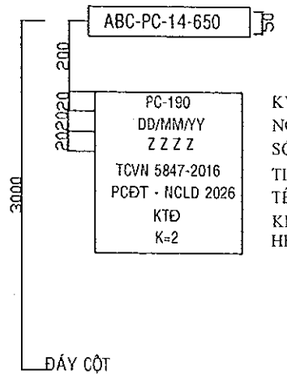

ABC: KÍ HIỆU VIẾT TẮT NHÀ SX
PC: CỘT BTLT ỨNG LỰC TRƯỚC
14: CHIỀU CAO CỘT
650: LỰC ĐẦU CỘT

KÝ HIỆU NHẬN BIẾT CỘT (140: ĐƯỜNG KÍNH CỘT)
NGÀY THÁNG NĂM SẢN XUẤT CỘT
SỐ LÔ SẢN PHẨM
TIÊU CHUẨN ÁP DỤNG
TÊN ĐƠN VỊ MUA HÀNG, DỰ ÁN.
KHÔNG TIẾP ĐỊA THÂN CỘT
HỆ SỐ TẢI TRỌNG GÃY TỚI HẠN

EVN SPC TỔNG CÔNG TY ĐIỆN LỰC MIỀN NAM **CÔNG TY ĐIỆN LỰC ĐỒNG THÁP**	CÔNG TY ĐIỆN LỰC ĐỒNG THÁP **TT THÍ NGHIỆM ĐIỆN ĐỒNG THÁP**	Tên công trình: **NÂNG CẤP LƯỚI ĐIỆN KHU VỰC ĐIỆN LỰC CHỢ GẠO NĂM 2026**	
KT. GIÁM ĐỐC **PHÓ GIÁM ĐỐC** **Lê Hữu Đức**	P. Giám đốc: Lê Huỳnh Ngọc CNTK: Phạm Thiện Phúc Kiểm tra: Phạm Anh Khoa Thiết kế: Trần Thiện Hương Vẽ: Nguyễn Hà Giang	Tên bản vẽ: CỘT BÊ TÔNG LY TÂM 14m LỰC ĐẦU CỘT 650KGF (KHÔNG CÓ TIẾP ĐỊA THÂN CỘT)	
		BCKTKT / /2025	01
		TL: / HC: / CỘT BTLT 14	01

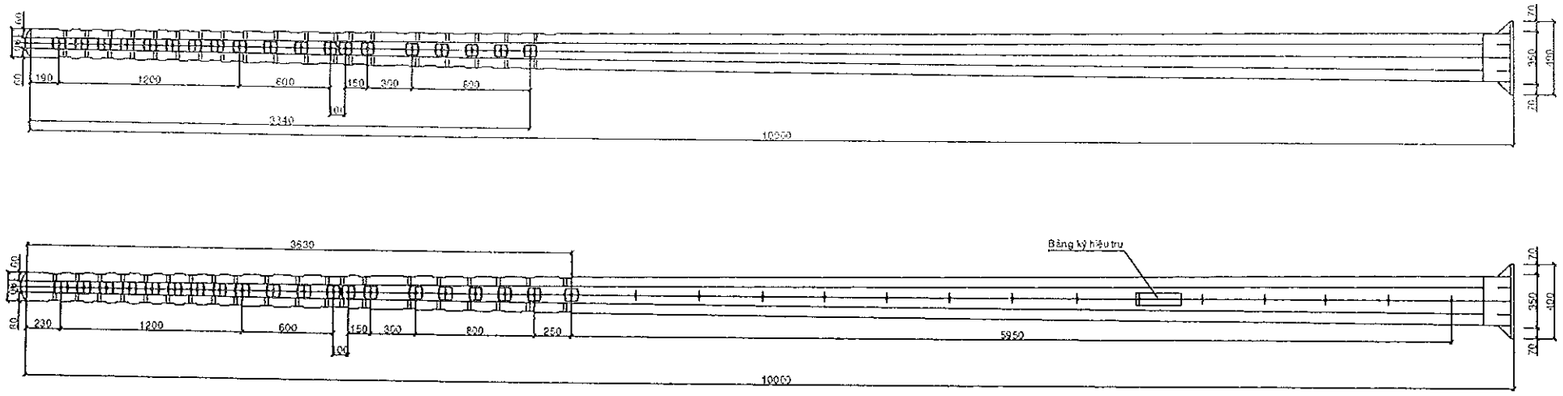

CHI TIẾT MẶT DỰNG ĐOẠN NGỌN 10 MÉT CHO TRỤ 16 MÉT

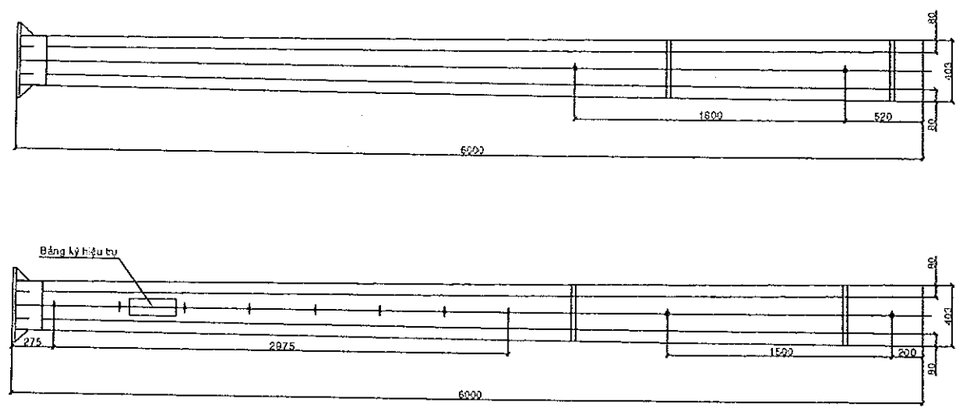

CHI TIẾT MẶT DỰNG ĐOẠN GỐC 06 MÉT CHO TRỤ 16 MÉT

CÔNG TY ĐIỆN LỰC ĐỒNG THÁP
PHÊ DUYỆT
Theo Quyết định số 1494 / QĐ-PCĐT
ngày 13 tháng 5 năm 2025
Ký tên:
Võ Thành Nam

GHI CHÚ:

1-Trụ bê tông ly tâm có 2 loại bê tông dự ứng lực hoặc không dự ứng lực:
- Trụ loại 16 lực chịu đầu trụ 1100 Kgf

2- Chiều dày lớp bê tông ở đầu cột ≥ 50mm và ở chân cột ≥ 60mm. Bê tông đúc cột tối thiểu có mác > M300.
3- Cốt thép chịu lực (cốt dọc) có đường kính d ≤ 16mm, có cường độ tính toán tối thiểu R ≥ 2600daN/cm2.
4- Thân trụ phải có nhãn thể hiện đầy đủ: Nhà SX, loại trụ, chiều cao đoạn trụ, chiều cao trụ, lực đầu trụ. Nhãn được đúc chìm trên thân trụ.
5- Mặt bích, bulon liên kết hai đoạn trụ phải đủ khả năng chịu lực ứng với lực đầu trụ tương ứng.
6- Vị trí lỗ trên thân trụ phải đảm bảo lắp được các chi tiết xà, rack hạ thế, đà cản và leo trụ.

EVN SPC TỔNG CÔNG TY ĐIỆN LỰC MIỀN NAM **CÔNG TY ĐIỆN LỰC ĐỒNG THÁP**	CÔNG TY ĐIỆN LỰC ĐỒNG THÁP **TT THÍ NGHIỆM ĐIỆN ĐỒNG THÁP**		Tên công trình:			
KT. GIÁM ĐỐC **PHÓ GIÁM ĐỐC**	P. Giám đốc	Lê Hưnh Ngọc	**NÂNG CẤP LƯỚI ĐIỆN KHU VỰC ĐIỆN LỰC CHỢ GẠO NĂM 2026**			
	CNTK	Phạm Thiện Phúc	Tên bản vẽ:			
	Kiểm tra	Phạm Anh Khoa	**TRỤ ĐIỆN BÊ TÔNG LY TÂM DÀI 16 MÉT (LOẠI MẶT BÍCH) - KTĐ**			
	Thiết kế	Trần Thiên Hương	BCKTKT	/2025		01
Lê Hữu Đức	Vẽ	Nguyễn Hà Giang	TL:	HC:	BTLT16-1100.KTĐ	01

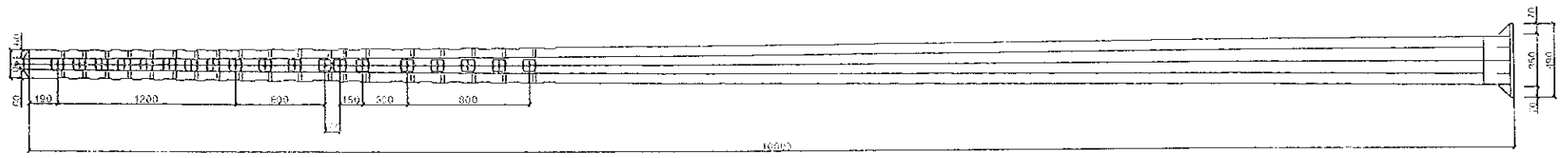

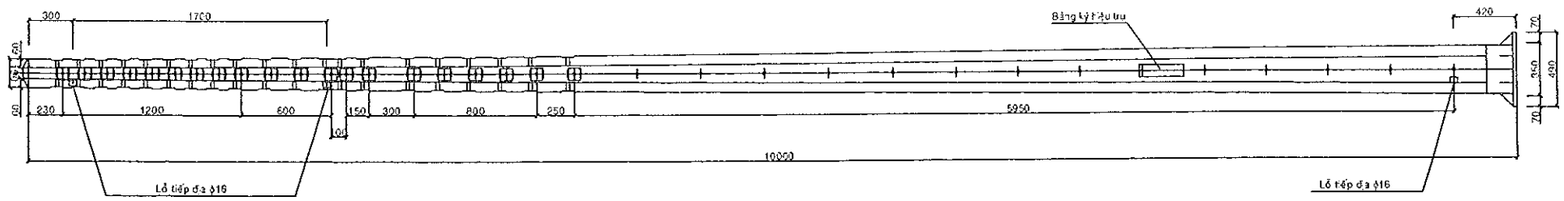

CHI TIẾT MẶT DỰNG ĐOẠN NGỌN 10 MÉT CHO TRỤ 16 MÉT

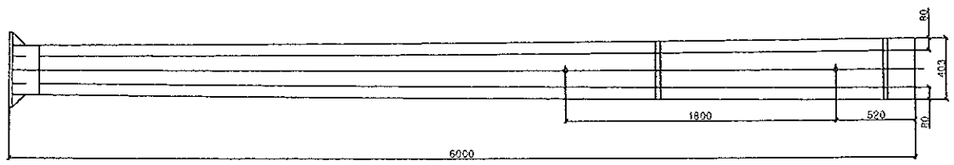

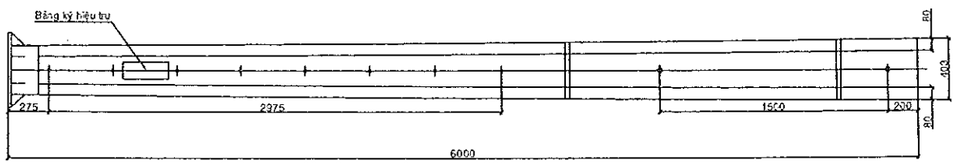

CHI TIẾT MẶT DỰNG ĐOẠN GỐC 06 MÉT CHO TRỤ 16 MÉT

CÔNG TY ĐIỆN LỰC ĐỒNG THÁP
PHÊ DUYỆT
Theo Quyết định số 1492 / QĐ-PCĐT
Ngày 13 tháng 8 năm 2025
Võ Thành Nam

GHI CHÚ:

1-Trụ bê tông ly tâm có 2 loại bê tông dự ứng lực hoặc không dự ứng lực:
- Trụ loại 16 lực chịu đầu trụ 1100 Kgf

2- Chiều dày lớp bê tông ở đầu cột ≥ 50mm và ở chân cột ≥ 60mm. Bê tông đúc cột tối thiểu có mác > M300.
3- Cốt thép chịu lực (cốt dọc) có đường kính d ≤ 16mm, có cường độ tính toán tối thiểu R ≥ 2600daN/cm2.
4- Thân trụ phải có nhãn thể hiện đầy đủ: Nhà SX, loại trụ, chiều cao đoạn trụ, chiều cao trụ, lực đầu trụ. Nhãn được đúc chìm trên thân trụ.
5- Mặt bích, bulon liên kết hai đoạn trụ phải đủ khả năng chịu lực ứng với lực đầu trụ tương ứng.
6- Dây nối tiếp địa ϕ10 chạy dọc thân trụ được hàn vào đai ốc tiếp địa và mặt bích trụ.
7- Vị trí lỗ trên thân trụ phải đảm bảo lắp được các chi tiết xà, rack hạ thế, đà cản và leo trụ.

EVN SPC TỔNG CÔNG TY ĐIỆN LỰC MIỀN NAM CÔNG TY ĐIỆN LỰC ĐỒNG THÁP	CÔNG TY ĐIỆN LỰC ĐỒNG THÁP TT THÍ NGHIỆM ĐIỆN ĐỒNG THÁP		Tên công trình: NÂNG CẤP LƯỚI ĐIỆN KHU VỰC ĐIỆN LỰC CHỢ GẠO NĂM 2026		
KT. GIÁM ĐỐC PHÓ GIÁM ĐỐC	P. Giám đốc	Lê Huỳnh Ngọc	Tên bản vẽ: TRỤ ĐIỆN BÊ TÔNG LY TÂM DÀI 16 MÉT (LOẠI MẶT BÍCH) - TĐ		
	CNTK	Phạm Thiện Phúc			
	Kiểm tra	Phạm Anh Khoa			
Lê Hữu Đức	Thiết kế	Trần Thiên Hương	BCKTKT	/2025	01
	Vẽ	Nguyễn Hà Giang	TL:	HC: BTLT16-1100.CTĐ	01

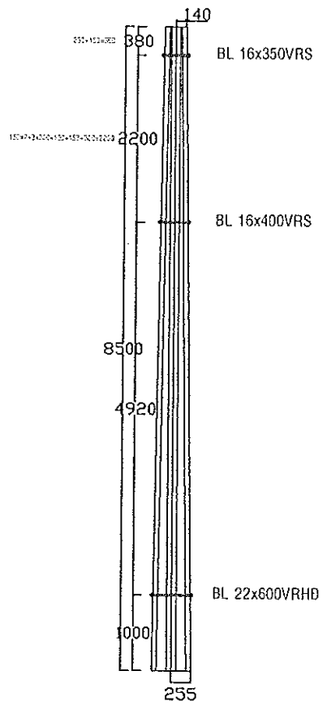

CỘT BÊ TÔNG LY TÂM 8.5M
GHÉP SÁT

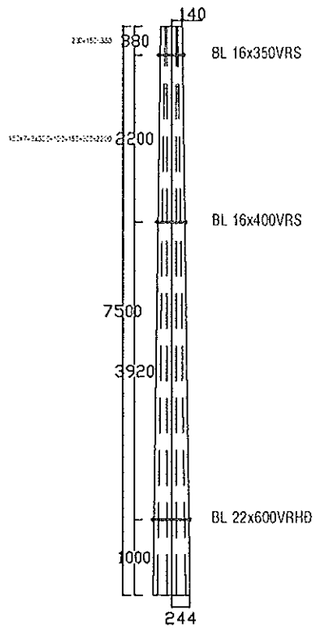

CỘT BÊ TÔNG LY TÂM 7.5M
GHÉP SÁT

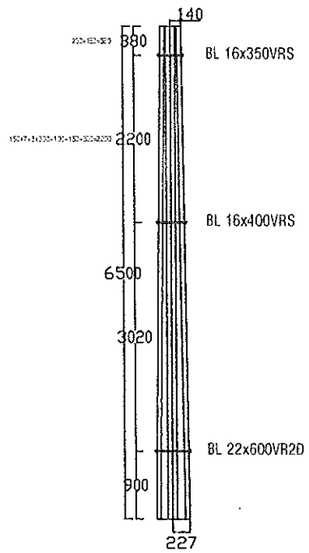

CỘT BÊ TÔNG LY TÂM 6.5M
GHÉP SÁT

CÔNG TY ĐIỆN LỰC ĐỒNG THÁP
PHÊ DUYỆT
Theo Quyết định số 1492 / QĐ-PCĐT
Ngày 13 tháng 5 năm 2025
Ký tên:
Võ Thành Nam

EVN SPC TỔNG CÔNG TY ĐIỆN LỰC MIỀN NAM **CÔNG TY ĐIỆN LỰC ĐỒNG THÁP**	CÔNG TY ĐIỆN LỰC ĐỒNG THÁP **TT THÍ NGHIỆM ĐIỆN ĐỒNG THÁP**			Tên công trình: **NÂNG CẤP LƯỚI ĐIỆN KHU VỰC ĐIỆN LỰC CHỢ GẠO NĂM 2026**			
KT. GIÁM ĐỐC **PHÓ GIÁM ĐỐC**	P. Giám đốc	Lê Huỳnh Ngọc		Tên bản vẽ: CỘT BTLT GHÉP ĐÔI CÁC LOẠI			
	CNTK	Phạm Thanh Phúc					
	Kiểm tra	Phạm Anh Khoa					
	Thiết kế	Trần Thiên Hương		BCKTKT	/2025		01
Lê Hữu Đức	Vẽ	Nguyễn Hà Giang		TL:	HC:	CỘT GHÉP	01

CÔNG TY ĐIỆN LỰC ĐỒNG THÁP
PHÊ DUYỆT
Theo Quyết định số: 1192 / QĐ-PCĐT
Ngày 12 tháng 5 năm 2025
Đã ký tên:
Võ Thành Nam

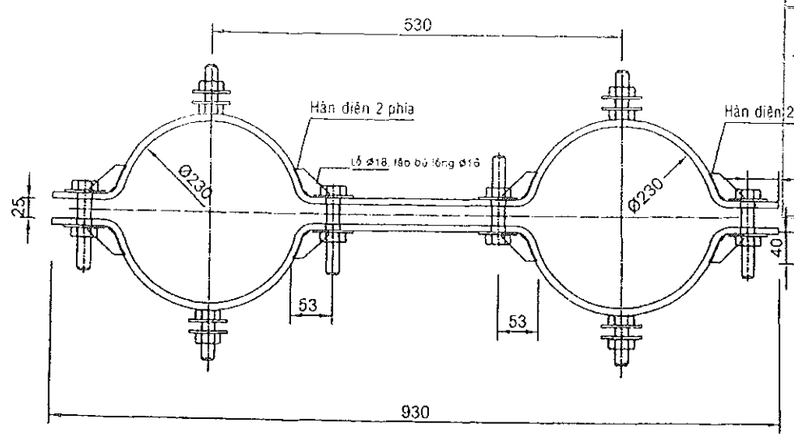

COLLIER 80x8Ø230x930 GHÉP CỘT 16-18M

Hàn quanh cạnh tiếp xúc

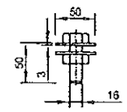

BOULON Ø16x50

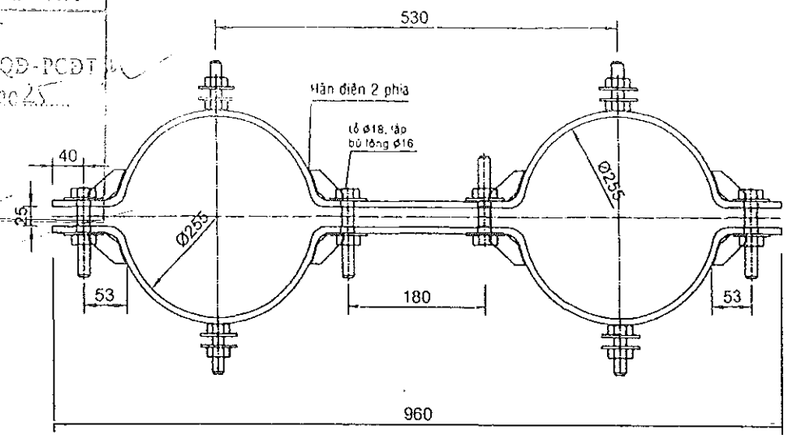

COLLIER 80x8Ø255x960 GHÉP CỘT 16-18M

Hàn quanh cạnh tiếp xúc

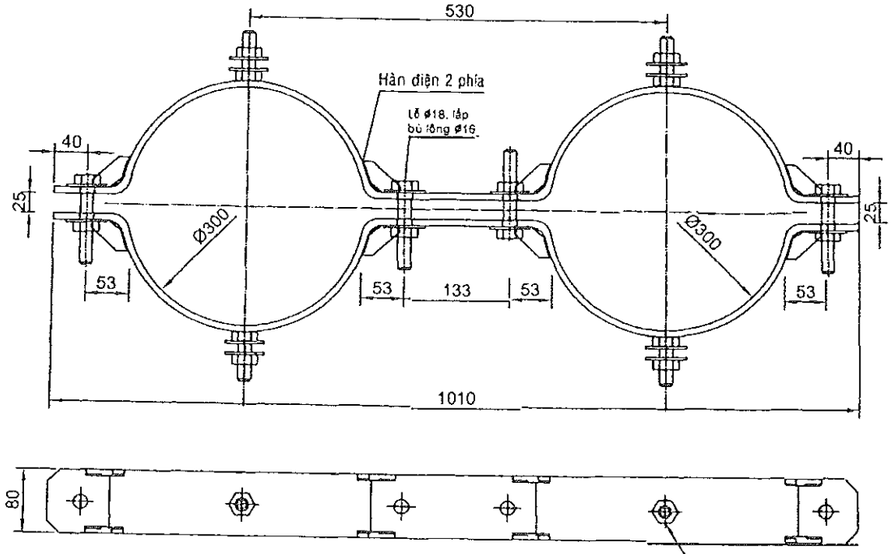

COLLIER 80x8Ø300x1010 GHÉP CỘT 16-18M

Hàn quanh cạnh tiếp xúc

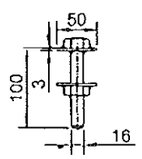

BOULON Ø16x100

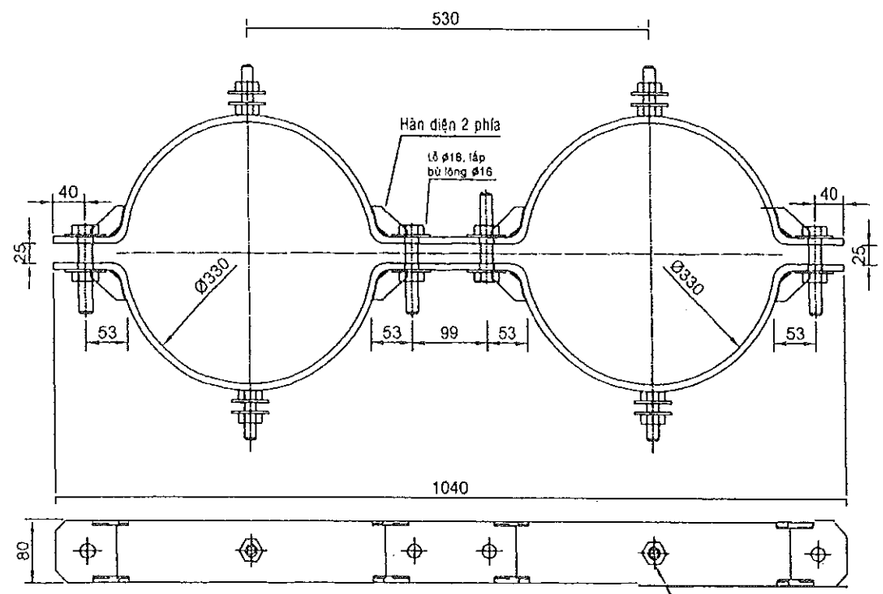

COLLIER 80x8Ø330x1040 GHÉP CỘT 16-18M

Hàn quanh cạnh tiếp xúc

GHI CHÚ:

Đường kính các collier trên đây và sử dụng cho cột có đường kính đầu cột 230mm, trường hợp sử dụng cột đường kính đầu cột 190mm thì đường kính các collier phải nhỏ đi 40mm.

EVN SPC TỔNG CÔNG TY ĐIỆN LỰC MIỀN NAM CÔNG TY ĐIỆN LỰC ĐỒNG THÁP	CÔNG TY ĐIỆN LỰC ĐỒNG THÁP TT THÍ NGHIỆM ĐIỆN ĐỒNG THÁP		Tên công trình: NÂNG CẤP LƯỚI ĐIỆN KHU VỰC ĐIỆN LỰC CHỢ GẠO NĂM 2026			
KT. GIÁM ĐỐC PHÓ GIÁM ĐỐC	P. Giám đốc	Lê Huỳnh Ngọc	Tên bản vẽ: COLLIER GHÉP TRỤ BTLT16m			
	CNTK	Phạm Thiên Phúc				
	Kiểm tra	Phạm Anh Khoa				
	Thiết kế	Trần Thiên Hương	BCKTKT	/2025		01
Lê Hữu Đức	Vẽ	Nguyễn Hà Giang	TL:	HC:	COLLIER	01

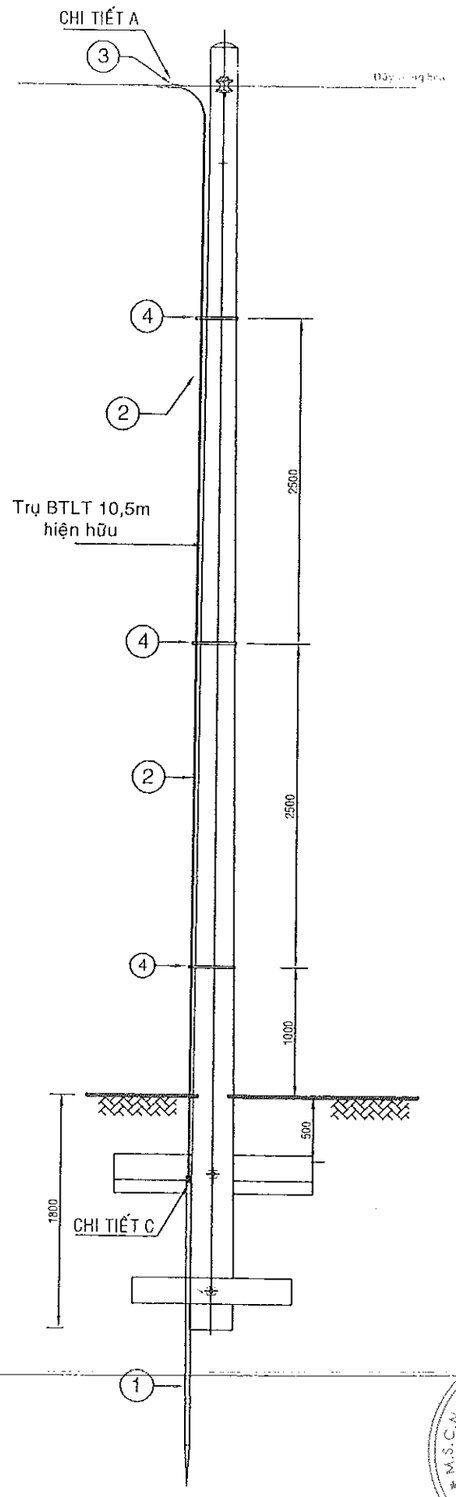

CÔNG TY ĐIỆN LỰC ĐỒNG THÁP
PHÊ DUYỆT
Theo Quyết định số 119 / QĐ-PCĐT
Ngày 17 tháng 01 năm 2025
Võ Thành Nam

GHI CHÚ: *Mối nối ép Tap connector WR phải có đủ Electrical Joint Compound.*

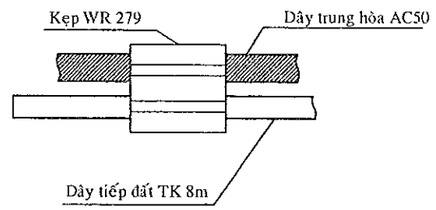

CHI TIẾT A: Nối dây AC50 với dây thp bọc nhựa TK 8m

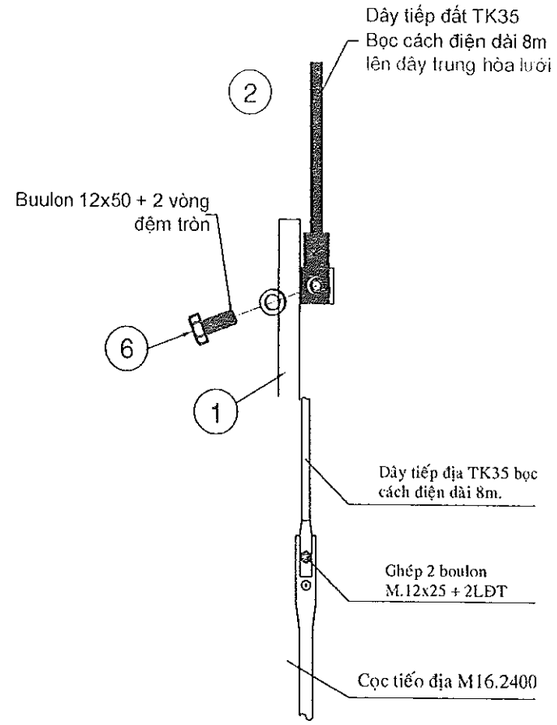

CHI TIẾT C: Đấu cọc tiếp địa với dây thép TK35 bọc nhựa dài 8m.

BẢNG LIỆT KÊ VẬT TƯ

Mục	Nội dung	Đơn vị	Số lượng
1	Cọc tiếp địa Ø16 dài 2,40 m ép dẹt đầu cọc khoan 02 lổ ĐK14.	Bộ	1
2	Dây thép TK35 bọc nhựa dài 8m (ép dẹt 02 đầu và khoan mỗi đầu 02 lổ Ø 14 + 4 boulon 15x25 + 4 LĐT).	Bộ	1
3	Kẹp nối ép WR 279	Cái	1
4	Đai + khóa đai inox 10x0,4x1250mm	Bộ	3

EVN SPC TỔNG CÔNG TY ĐIỆN LỰC MIỀN NAM **CÔNG TY ĐIỆN LỰC ĐỒNG THÁP**	CÔNG TY ĐIỆN LỰC ĐỒNG THÁP **TT THÍ NGHIỆM ĐIỆN ĐỒNG THÁP**		Tên công trình: **NÂNG CẤP LƯỚI ĐIỆN KHU VỰC ĐIỆN LỰC CHỢ GẠO NĂM 2026**			
KT. GIÁM ĐỐC **PHÓ GIÁM ĐỐC**	P. Giám đốc	Lê Huỳnh Ngọc	Tên bản vẽ: **BỘ TIẾP ĐỊA LẶP LẠI NGOÀI THÂN TRỤ (TRỤ HIỆN HỮU)**			
	CNTK	Phạm Thiện Phúc				
	Kiểm tra	Phạm Anh Khoa				
	Thiết kế	Trần Thiên Hương	BCKTKT	/2025		01
Lê Hữu Đức	Vẽ	Nguyễn Hà Giang	TL:	HC:	**TĐLL-THH**	01

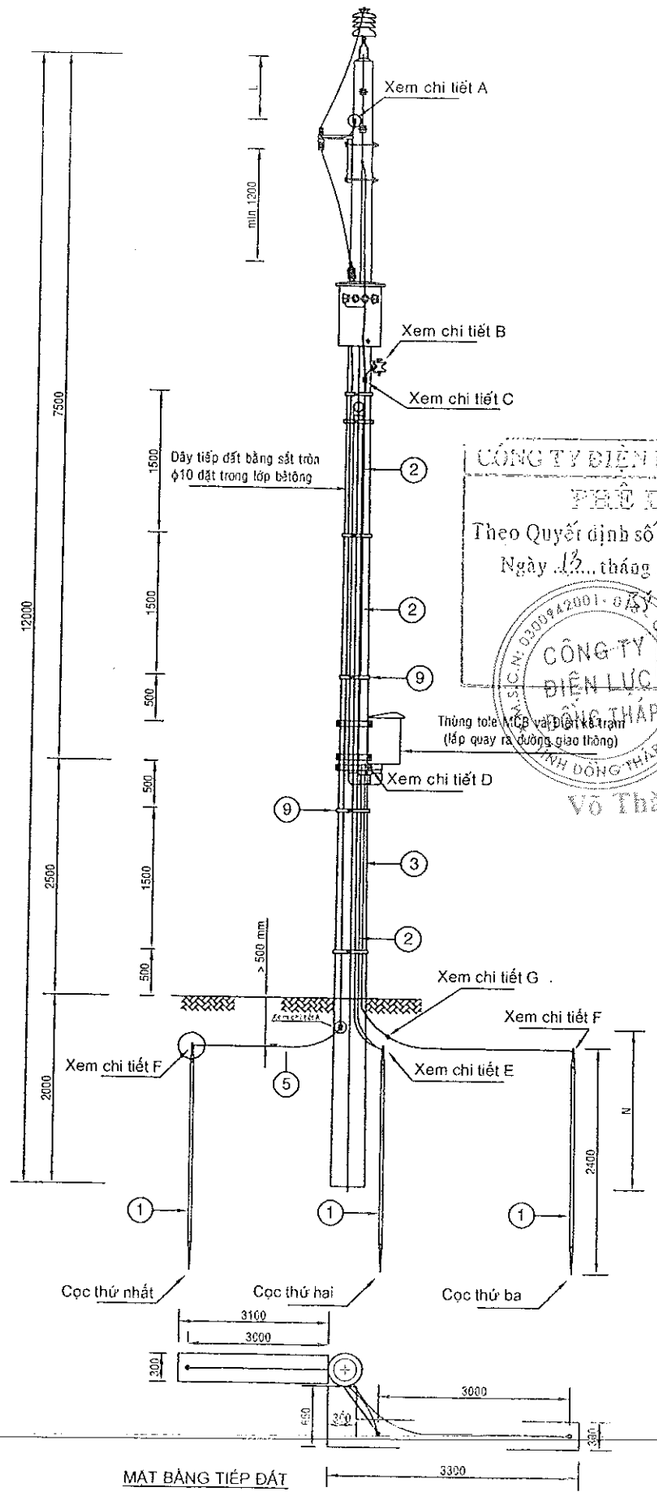

MẶT BẰNG TIẾP ĐẤT

BỘ TIẾP ĐẤT LẶP LẠI TBA (TRỤ DỰNG MỚI)

CÔNG TY ĐIỆN LỰC ĐỒNG THÁP
PHÊ DUYỆT
Theo Quyết định số 1492 / QĐ - PCĐT
Ngày 12 tháng 5 năm 2025
Ký tên:
Võ Thành Nam

BẢNG LIỆT KÊ VẬT TƯ CHO 01 TBA 1P

MỤC	NỘI DUNG - NHÂN CÔNG	ĐƠN VỊ	SỐ LƯỢNG
1	Cọc tiếp địa ϕ16 dài 2,40 m ép đẹt đầu cọc, lỗ ϕ14 - nhúng Zn.	Bộ	3
2	Dây thép bọc nhựa TK35 dài 8m (ép đẹt 02 đầu và khoan mỗi đầu 02 lỗ ϕ14 + 4 boulon 12x25 + 8 LĐT).	Bộ	1
3	Dây thép bọc nhựa TK35 dài 3m (ép đẹt 02 đầu và khoan mỗi đầu 02 lỗ ϕ14 + 4 boulon 12x25 + 8 LĐT).	Bộ	2
4	Kẹp nối ép WR cỡ 419 (70-95)/(70-95)mm²)	Cái	2
5	Cáp đồng trần 25mm2	Kg	3
6	Đầu cosse ép đồng 70mm2	Cái	8
7	Boulon 12x25 + 2 vòng đệm tròn + đai ốc	Bộ	7
8	Boulon 12x50 + 2 vòng đệm tròn + đai ốc	Bộ	2
9	Đai + khóa đai inox (10x0,4x1250)mm	Bộ	5
10	Cáp đồng bọc 10mm2 (đấu từ trung hoà của TI ra đầu dây TK 3m)	Mét	2
11	Đầu cosse đồng 10mm2	Cái	2

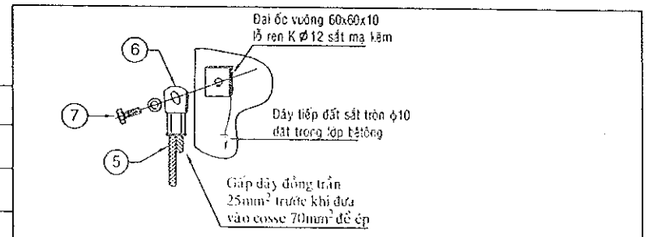

CHI TIẾT A: Nối dây C25 với dây tiếp đất thân trụ

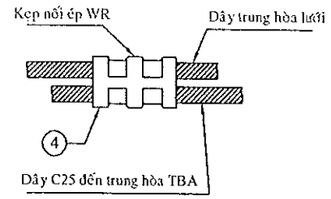

CHI TIẾT B: Nối dây trung hòa lưới với trung hòa TBA

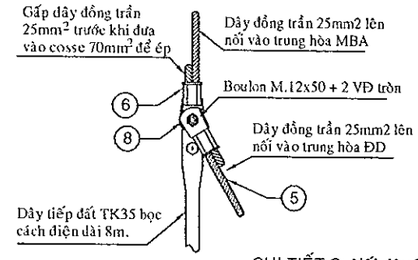

CHI TIẾT C: Nối dây TK35 bọc nhựa 8m với dây đồng trần 25mm2.

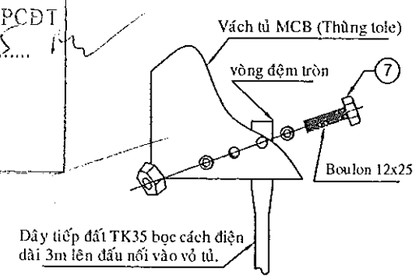

CHI TIẾT D: Nối dây TK35 dài 3m vào thùng tole (nối đất an toàn)

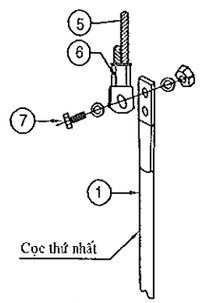

CHI TIẾT F: Nối cọc tiếp đất với dây C25

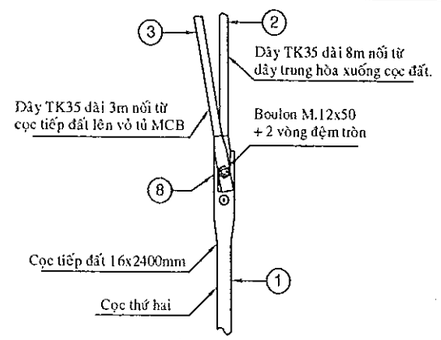

CHI TIẾT E: Nối cọc đất với 02 dây TK35 bọc nhựa dài 8m và 3m.

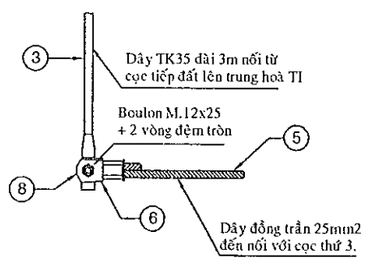

CHI TIẾT G: Nối dây đồng trần với dây TK35 bọc nhựa dài 3m.

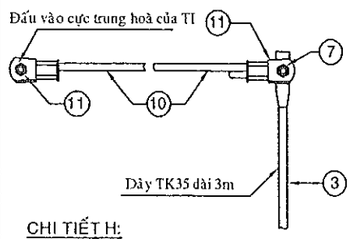

CHI TIẾT H:
- Nối dây đồng bọc 10mm2 với dây TK35 bọc nhựa dài 3m.
- Nối dây đồng bọc 10mm2 với cực trung hoà của TI.

EVN SPC
TỔNG CÔNG TY ĐIỆN LỰC MIỀN NAM
CÔNG TY ĐIỆN LỰC ĐỒNG THÁP

CÔNG TY ĐIỆN LỰC ĐỒNG THÁP
TT THÍ NGHIỆM ĐIỆN ĐỒNG THÁP

Tên công trình:
NÂNG CẤP LƯỚI ĐIỆN KHU VỰC ĐIỆN LỰC CHỢ GẠO NĂM 2026

KT. GIÁM ĐỐC
PHÓ GIÁM ĐỐC

Lê Hữu Đức

P. Giám đốc	Lê Huỳnh Ngọc	
CNTK	Phạm Thiên Phương	
Kiểm tra	Phạm Anh Khoa	
Thiết kế	Trần Thiên Hương	
Vẽ	Nguyễn Hà Giang	

Tên bản vẽ:
SƠ ĐỒ TIẾP ĐẤT LẶP LẠI TBA XÂY DỰNG MỚI 1 PHA

BCKTKT	/2025		01
TL:	HC:	TĐLL TBA XDM 1P	01

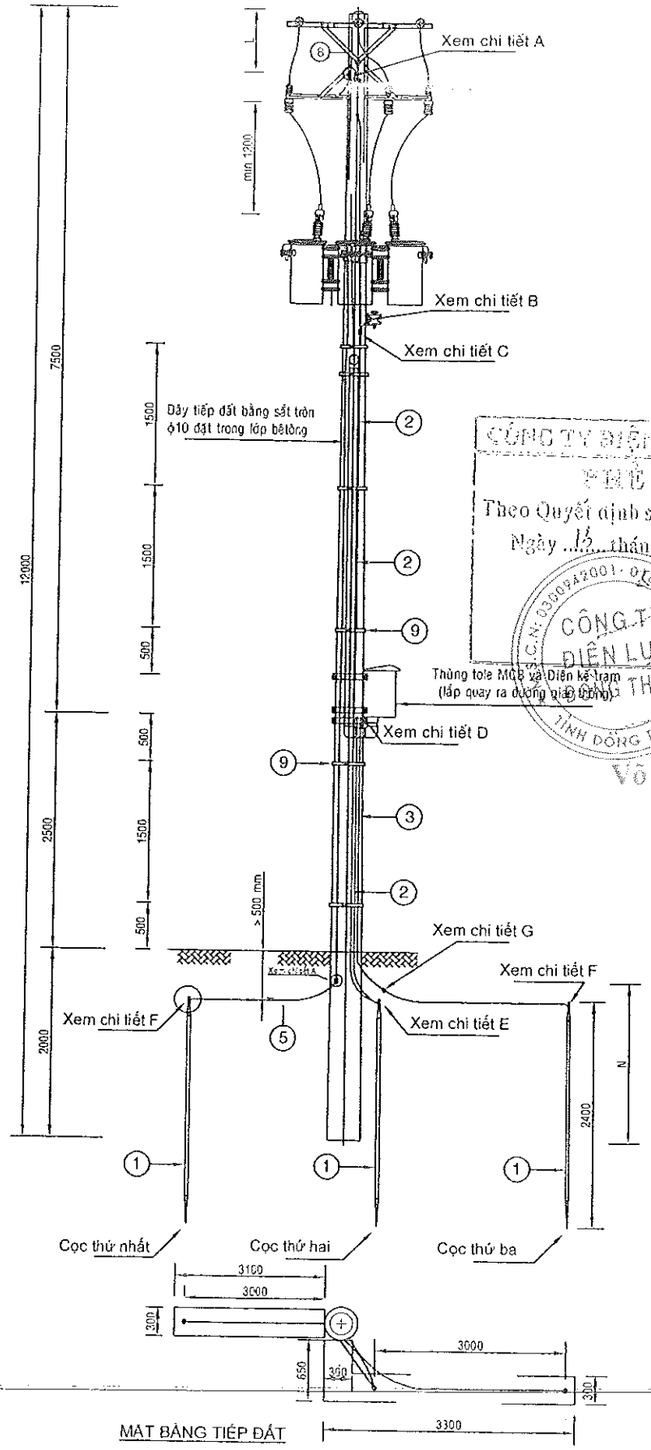

BỘ TIẾP ĐẤT LẶP LẠI TBA (TRỤ DỰNG MỚI)

BẢNG LIỆT KÊ VẬT TƯ CHO 01 TBA 3P

MỤC	NỘI DUNG - NHÂN CÔNG	ĐƠN VỊ	SỐ LƯỢNG
1	Cọc tiếp địa Ø16 dài 2,40 m ép dẹt đầu cọc, khoan 02 lỗ Ø14 - nhúng Zn.	Bộ	3
2	Dây thép bọc nhựa TK35 dài 8m (ép dẹt 02 đầu và khoan mỗi đầu 02 lỗ Ø 14 + 4 boulon 12x25 + 8 LĐT).	Bộ	1
3	Dây thép bọc nhựa TK35 dài 3m (ép dẹt 02 đầu và khoan mỗi đầu 02 lỗ Ø 14 + 4 boulon 12x25 + 8 LĐT).	Bộ	2
4	Kẹp nối ép WR cỡ 419 (70-95)/(70-95)mm^2)	Cái	2
5	Cáp đồng trần 25mm2	Kg	3
6	Đầu cosse ép đồng 70mm2	Cái	8
7	Boulon 12x25 + 2 vòng đệm tròn + đai ốc	Bộ	7
8	Boulon 12x50 + 2 vòng đệm tròn + đai ốc	Bộ	2
9	Đai + khóa đai inox (10x0,4x1250)mm	Bộ	5
10	Cáp đồng bọc 10mm2 (đấu từ trung hoà của TI ra đầu dây TK 3m)	Mét	2
11	Đầu cosse đồng 10mm2	Cái	2

CÔNG TY ĐIỆN LỰC ĐỒNG THÁP
PHÊ DUYỆT
Theo Quyết định số 1494 / QĐ-PCĐT
Ngày 13 tháng 5 năm 2025
Của: CÔNG TY ĐIỆN LỰC ĐỒNG THÁP
Võ Thành Nam

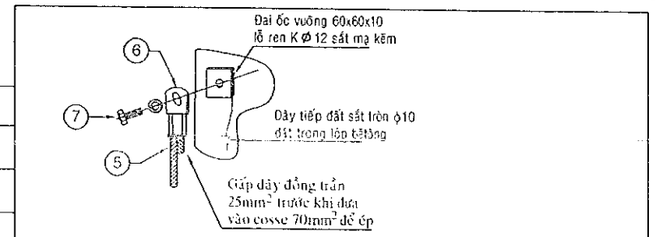

CHI TIẾT A: Nối dây C25 với dây tiếp đất thân trụ

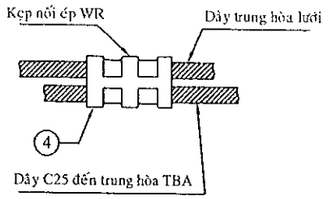

CHI TIẾT B: Nối dây trung hòa lưới với trung hòa TBA

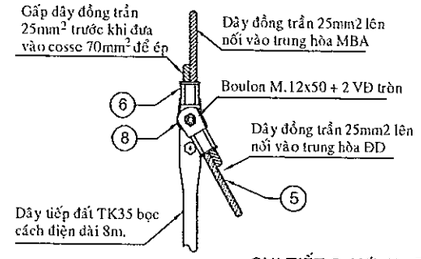

CHI TIẾT C: Nối dây TK35 bọc nhựa 8m với dây đồng trần 25mm2.

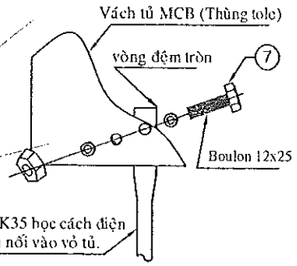

CHI TIẾT D: Nối dây TK35 dài 3m vào thùng tole (nối đất an toàn)

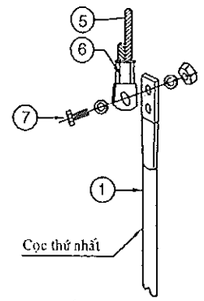

CHI TIẾT F: Nối cọc tiếp đất với dây C25

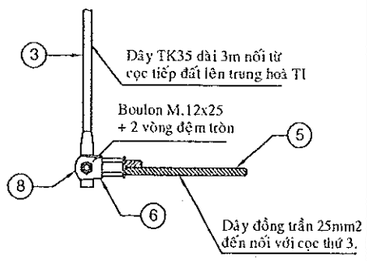

CHI TIẾT G: Nối dây đồng trần với dây TK35 bọc nhựa dài 3m.

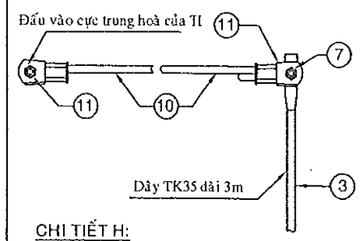

CHI TIẾT H:
- Nối dây đồng bọc 10mm2 với dây TK35 bọc nhựa dài 3m.
- Nối dây đồng bọc 10mm2 với cực trung hoà của TI.

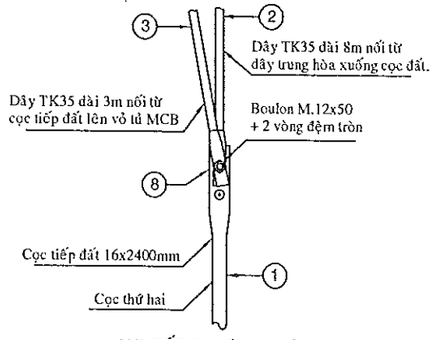

CHI TIẾT E: Nối cọc đất với 02 dây TK35 bọc nhựa dài 8m và 3m.

EVN SPC TỔNG CÔNG TY ĐIỆN LỰC MIỀN NAM CÔNG TY ĐIỆN LỰC ĐỒNG THÁP	CÔNG TY ĐIỆN LỰC ĐỒNG THÁP TT THÍ NGHIỆM ĐIỆN ĐỒNG THÁP	Tên công trình: NÂNG CẤP LƯỚI ĐIỆN KHU VỰC ĐIỆN LỰC CHỢ GẠO NĂM 2026	
KT. GIÁM ĐỐC PHÓ GIÁM ĐỐC Lê Hữu Đức	P. Giám đốc: Lê Huỳnh Ngọc CNTK: Phạm Thiên Phúc Kiểm tra: Phạm Anh Khoa Thiết kế: Trần Thiên Hương Vẽ: Nguyễn Hà Giang	Tên bản vẽ: SƠ ĐỒ TIẾP ĐẤT LẶP LẠI TBA XÂY DỰNG MỚI 3 PHA	
		BCKTKT / 2025	01
		TL: / HC: / TĐLL TBA XDM 3P	01

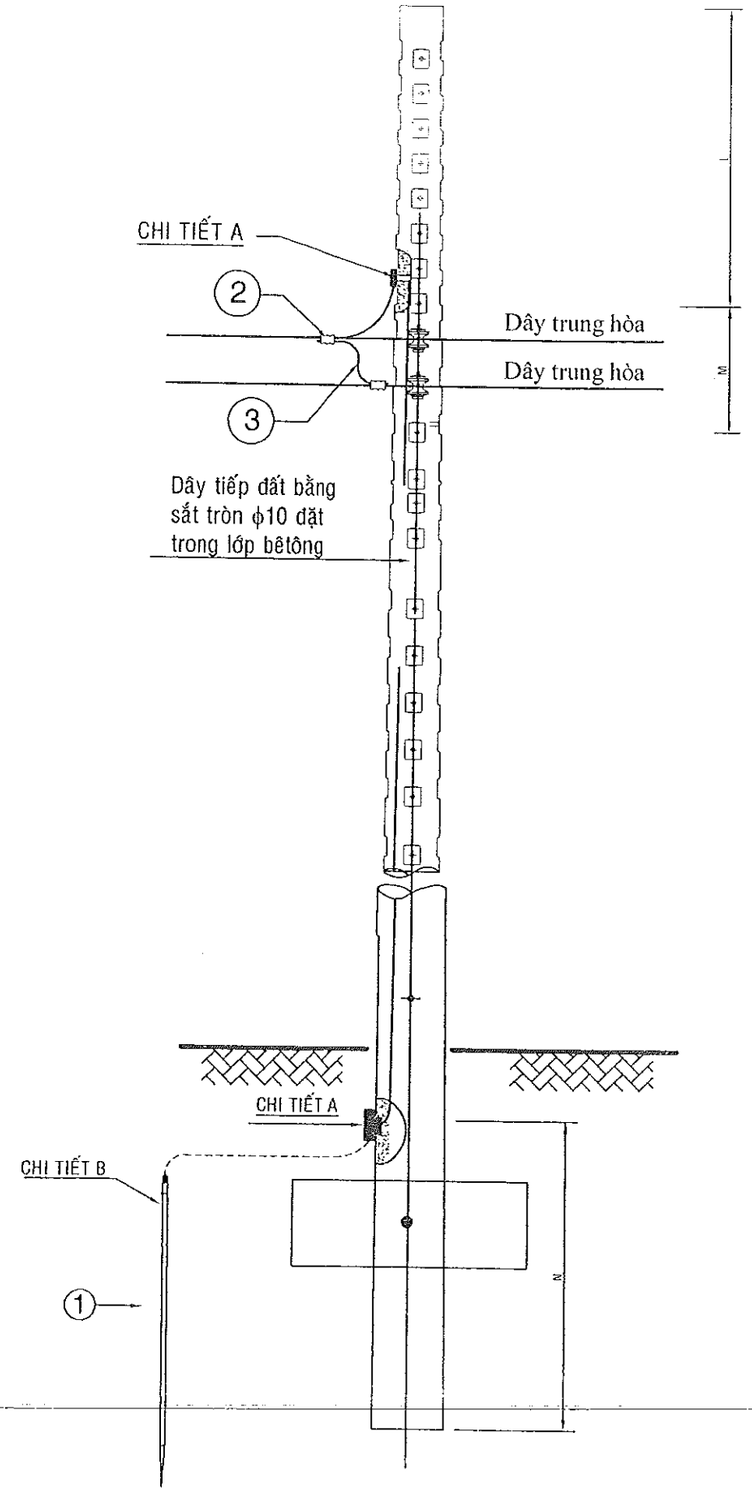

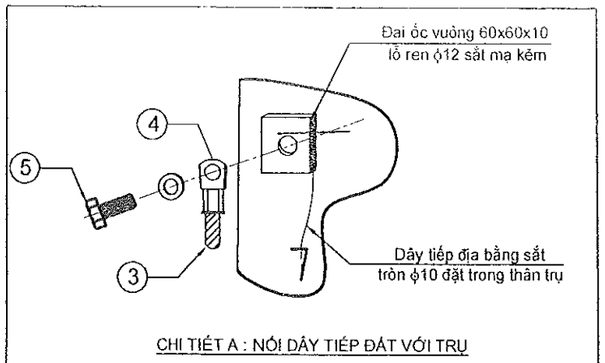

CHI TIẾT A : NỐI DÂY TIẾP ĐẤT VỚI TRỤ

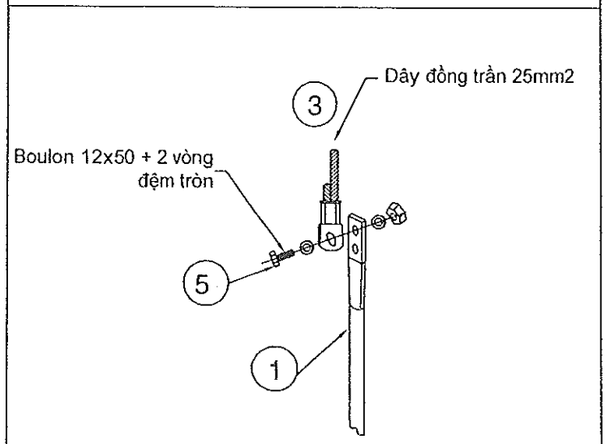

CHI TIẾT B : NỐI DÂY ĐỒNG TRẦN C25MM VÀO CỌC TIẾP ĐẤT

BẢNG VỊ TRÍ ĐAI Ó NỐI DÂY TIẾP ĐỊA

KHOẢNG CỐC (M)	TRỤ HẠ THẾ	TRỤ 10,5&12m	TRỤ 14m
L	0,2 ÷ 0,5	1,2	1,2
M			0,8
N	0,8 ÷ 1	1,5	2

BẢNG KÊ KHỐI LƯỢNG

STT	TÊN VẬT TƯ VÀ QUY CÁCH	ĐƠN VỊ	SỐ LƯỢNG
1	Cọc tiếp địa 16x2400	Cọc	1
2	Kẹp ép WR 279 (50-70/50-70)	Cái	2
3	Dây Cu trần 25 mm	KG	0,4
4	Đầu cosse ép 70mm2	Cái	3
5	Boulon 12x25 + 2 vòng đệm tròn + đai ốc	Bộ	3

CÔNG TY ĐIỆN LỰC ĐỒNG THÁP
PHÊ DUYỆT
Theo Quyết định số 1492 / QĐ-PCĐT
Ngày 13 tháng 5 năm 2025
Ký tên:
Võ Thành Nam

EVN SPC TỔNG CÔNG TY ĐIỆN LỰC MIỀN NAM CÔNG TY ĐIỆN LỰC ĐỒNG THÁP	CÔNG TY ĐIỆN LỰC ĐỒNG THÁP TT THÍ NGHIỆM ĐIỆN ĐỒNG THÁP	Tên công trình: NÂNG CẤP LƯỚI ĐIỆN KHU VỰC ĐIỆN LỰC CHỢ GẠO NĂM 2026	
KT. GIÁM ĐỐC PHÓ GIÁM ĐỐC Lê Hữu Đức	P. Giám đốc: Lê Huỳnh Ngọc CNTK: Phạm Thanh Phước Kiểm tra: Phạm Anh Khoa Thiết kế: Trần Thiên Hương Vẽ: Nguyễn Hà Giang	Tên bản vẽ: **Tiếp đất lặp lại ĐDTT, ĐDHT - tiếp đất lặp lại ĐD trung hạ thế hỗn hợp**	
		BCKTKT / 2025	01
		TL: / HC: / TĐ HỖN HỢP	01

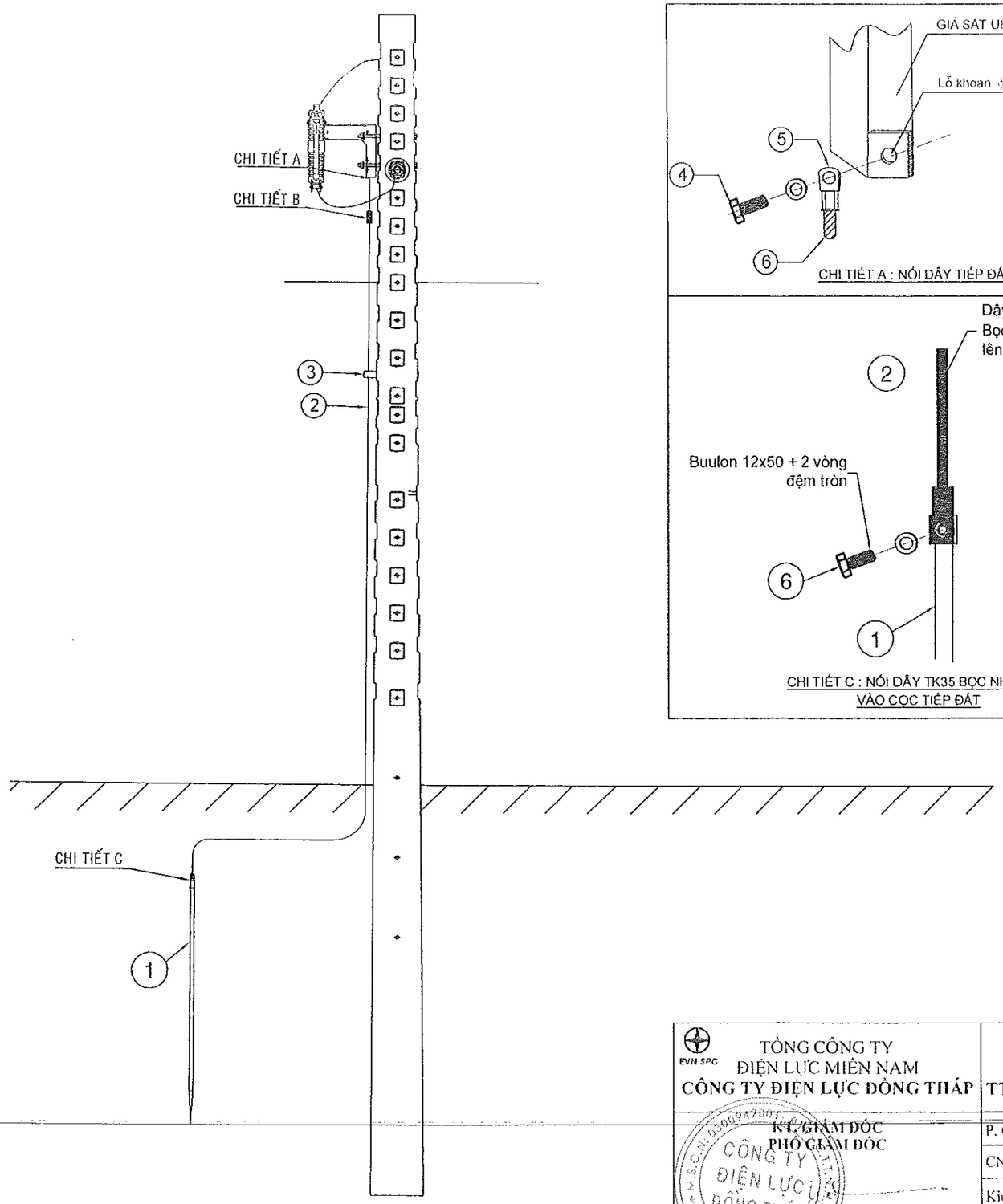

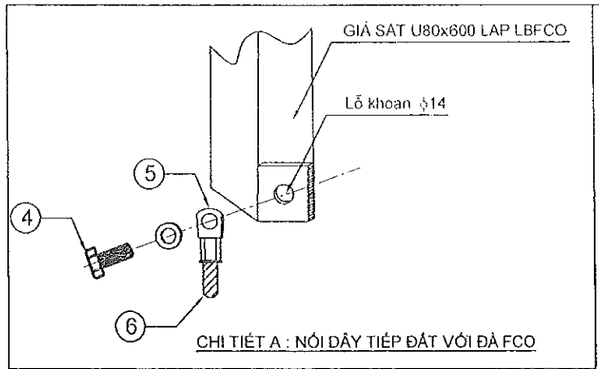

CHI TIẾT A : NỐI DÂY TIẾP ĐẤT VỚI ĐÀ FCO

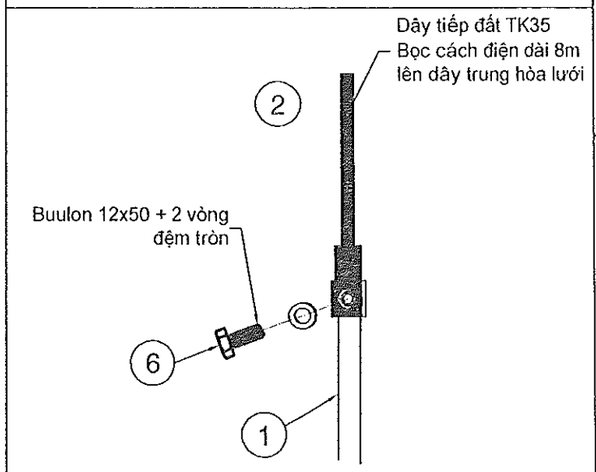

CHI TIẾT C : NỐI DÂY TK35 BỌC NHỰA 8M
VÀO CỌC TIẾP ĐẤT

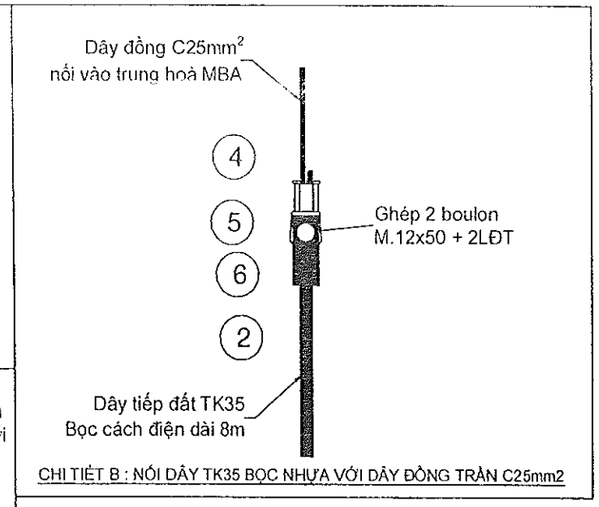

CHI TIẾT B : NỐI DÂY TK35 BỌC NHỰA VỚI DÂY ĐỒNG TRẦN C25mm2

BẢNG KÊ KHỐI LƯỢNG

STT	TÊN VẬT TƯ VÀ QUY CÁCH	ĐƠN VỊ	SỐ LƯỢNG
1	Cọc tiếp địa 16x2400	Cọc	1
2	Dây thép bọc nhựa TK35mm2 dài 8m (ép dẹp 2 đầu và khoan mỗi đầu 2 lỗ ĐK 14 + 4boulon 12x25 + 4LĐ)	Sợi	1
3	Đai +khóa đai Inox (10x04x1250)mm	Bộ	4
4	Dây Cu trần 25 mm	KG	0,25
5	Đầu cosse ép 70mm2	Cái	2
6	Boulon 12x25 + 2 vòng đệm tròn + đai ốc	Cái	2

CÔNG TY ĐIỆN LỰC ĐỒNG THÁP
PHÊ DUYỆT
Theo Quyết định số ..1492../QĐ-PCĐT
Ngày ..12.. tháng ..8.. năm 20 25
Ký tên:
Võ Thành Nam

EVN SPC TỔNG CÔNG TY ĐIỆN LỰC MIỀN NAM CÔNG TY ĐIỆN LỰC ĐỒNG THÁP	CÔNG TY ĐIỆN LỰC ĐỒNG THÁP TT THÍ NGHIỆM ĐIỆN ĐỒNG THÁP	Tên công trình: NÂNG CẤP LƯỚI ĐIỆN KHU VỰC ĐIỆN LỰC CHỢ GẠO NĂM 2026	
KT. GIÁM ĐỐC PHÓ GIÁM ĐỐC Lê Hữu Đức	P. Giám đốc: Lê Huỳnh Ngọc CNTK: Phạm Thanh Phúc Kiểm tra: Phạm Anh Khoa Thiết kế: Trần Thiên Hương Vẽ: Nguyễn Hà Giang	Tên bản vẽ: BỘ TIẾP ĐẤT ĐÀ LẮP LBFCO ĐƯỜNG DÂY	
		BCKTKT / /2025 / 01	
		TL.: / HC: TĐ-LBFCO	01

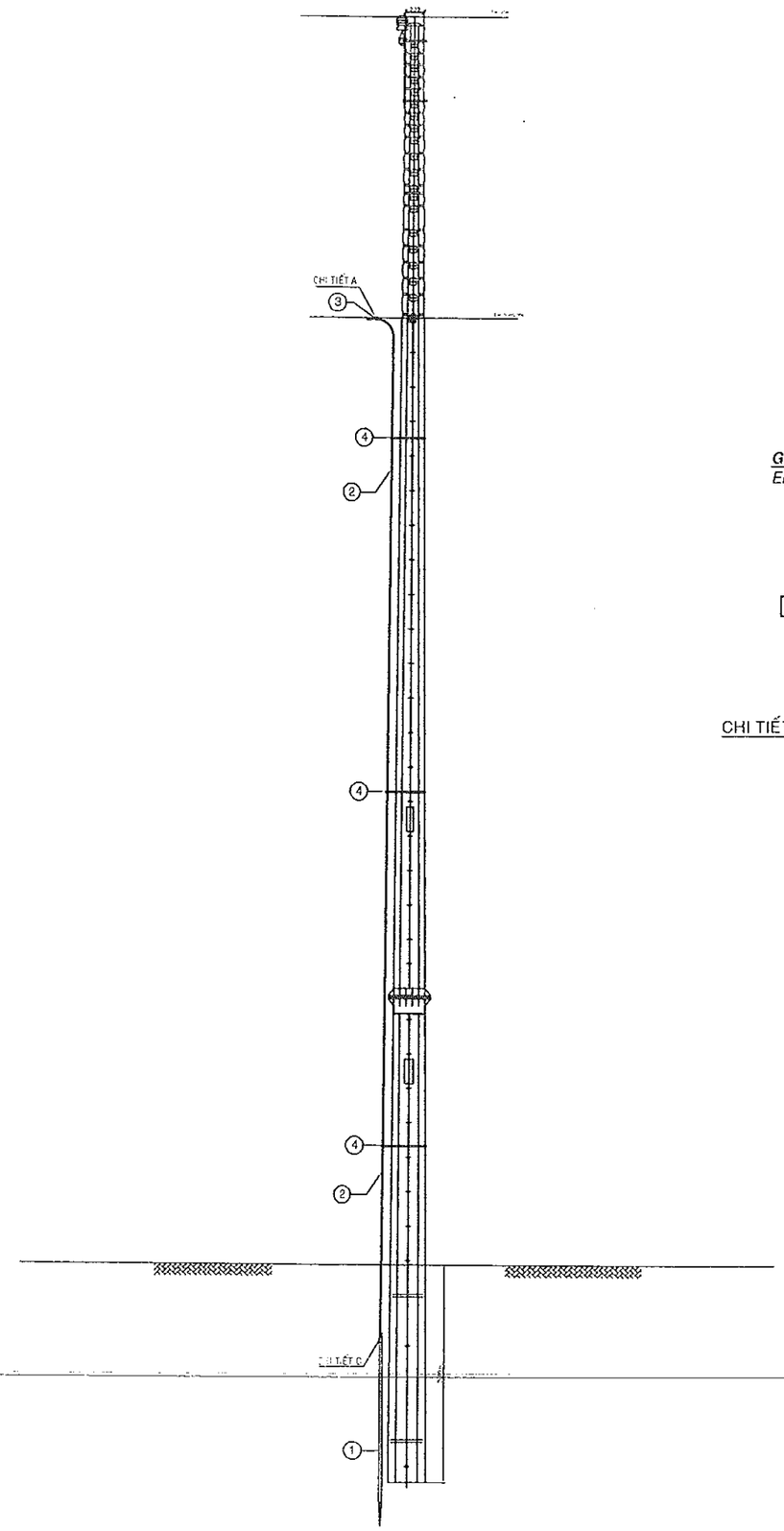

GHI CHÚ: *Mối nối ép Tap connector WR phải có đủ Electrical Joint Compound.*

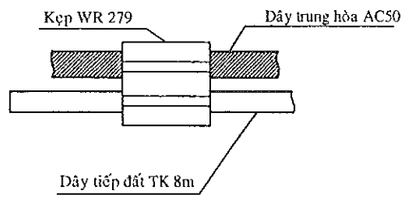

CHI TIẾT A: Nối dây AC50 với dây thep bọc nhựa TK 8m

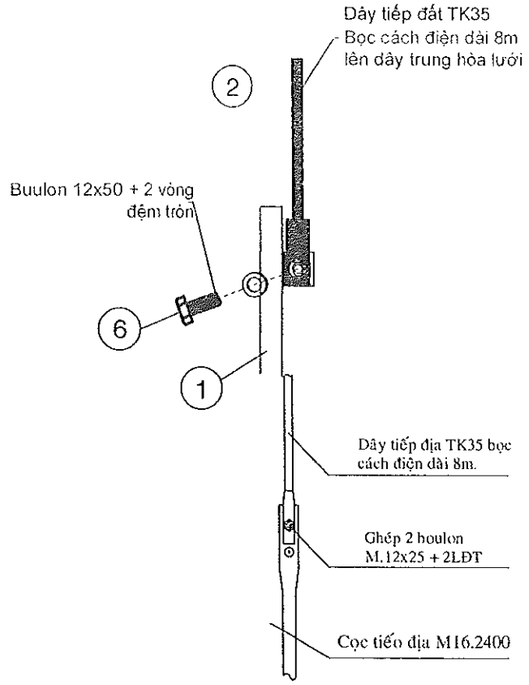

CHI TIẾT C: Đấu cọc tiếp địa với dây thép TK35 bọc nhựa dài 8m.

BẢNG LIỆT KÊ VẬT TƯ

Mục	Nội dung	Đơn vị	Số lượng
1	Cọc tiếp địa Ø16 dài 2,40 m ép dẹt đầu cọc khoan 02 lỗ ĐK14.	Bộ	1
2	Dây thép TK35 bọc nhựa dài 8m (ép dẹt 02 đầu và khoan mỗi đầu 02 lỗ Ø14 + 4 boulon 15x25 + 4 LĐT).	Bộ	1
	Dây thép TK35 bọc nhựa dài 3m (ép dẹt 02 đầu và khoan mỗi đầu 02 lỗ Ø14 + 4 boulon 15x25 + 4 LĐT).	Bộ	2
3	Kẹp nối ép WR 279	Cái	1
4	Đai + khóa đai inox 10x0,4x1250mm	Bộ	3

CÔNG TY ĐIỆN LỰC ĐỒNG THÁP
PHÊ DUYỆT
Theo Quyết định số 492 / QĐ - PCĐT
Ngày 17 tháng 3 năm 2025
Ký tên:
Võ Thành Nam

EVN SPC TỔNG CÔNG TY ĐIỆN LỰC MIỀN NAM **CÔNG TY ĐIỆN LỰC ĐỒNG THÁP**	CÔNG TY ĐIỆN LỰC ĐỒNG THÁP **TT THÍ NGHIỆM ĐIỆN ĐỒNG THÁP**	Tên công trình: **NÂNG CẤP LƯỚI ĐIỆN KHU VỰC ĐIỆN LỰC CHỢ GẠO NĂM 2026**	
KT. GIÁM ĐỐC **PHÓ GIÁM ĐỐC** **Lê Hữu Đức**	P. Giám đốc: Lê Hữu Ngọc CNTK: Phạm Thiện Phúc Kiểm tra: Phạm Anh Khoa Thiết kế: Trần Thiên Hương Vẽ: Nguyễn Hà Giang	Tên bản vẽ: **BỘ TIẾP ĐỊA LẶP LẠI NGOÀI THÂN TRỤ (TRỤ BTLT16m)**	
		BCKTKT / /2025	01
		TL: HC: TĐLL-16M	01

Chi tiết dây tiếp đất TK35 bọc cách điện dài 3m

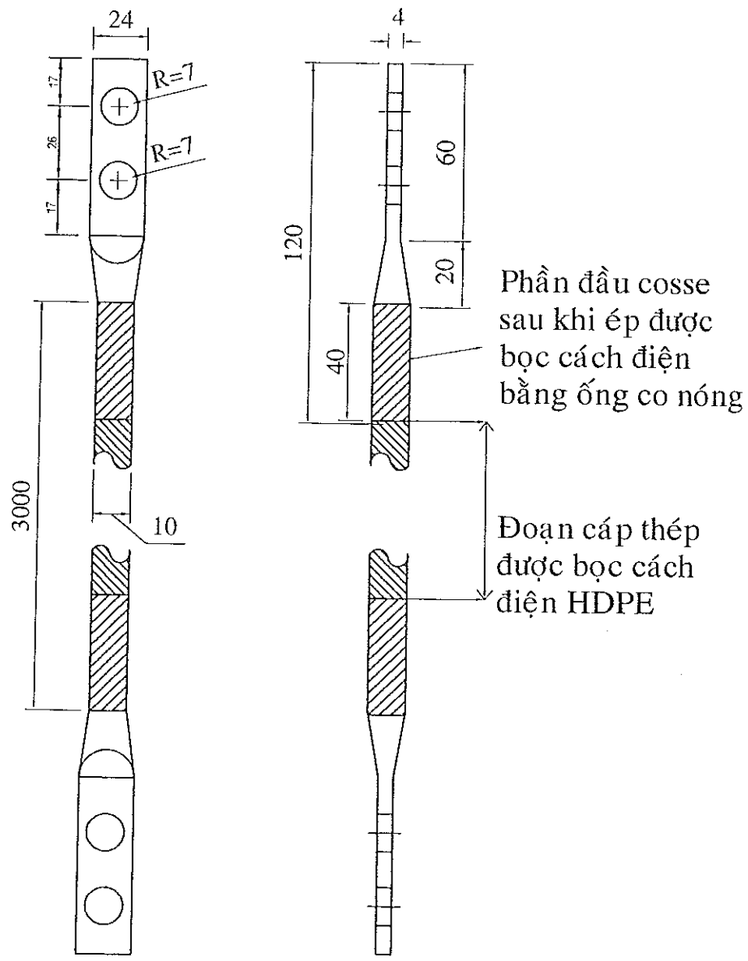

Chi tiết dây tiếp đất TK35 bọc cách điện dài 8m

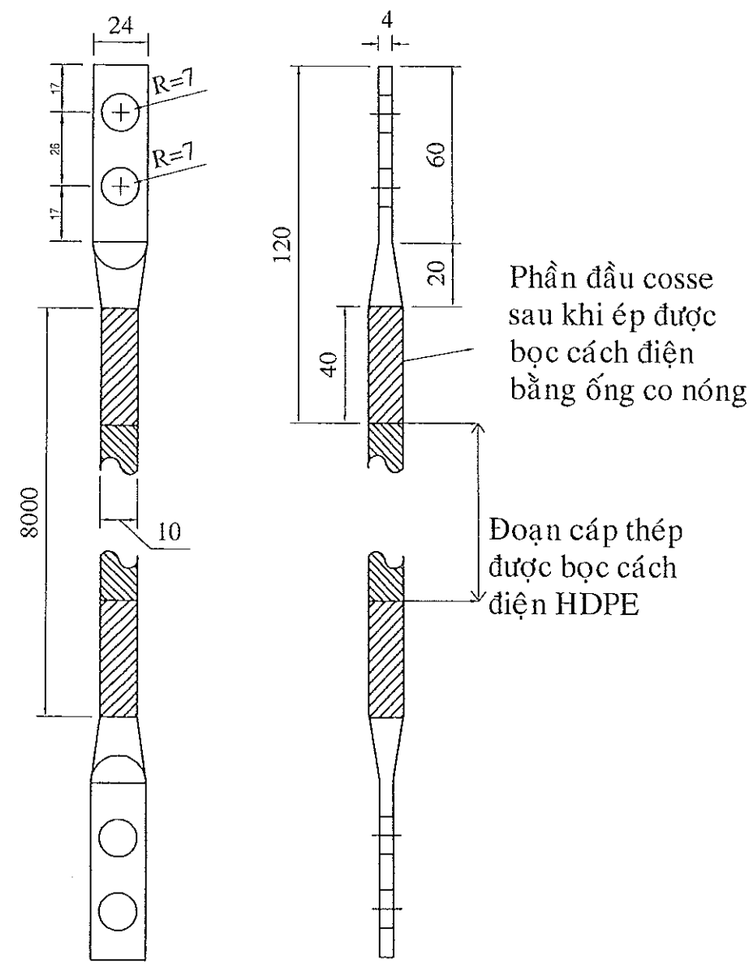

Chi tiết cọc tiếp đất ∅16X2400

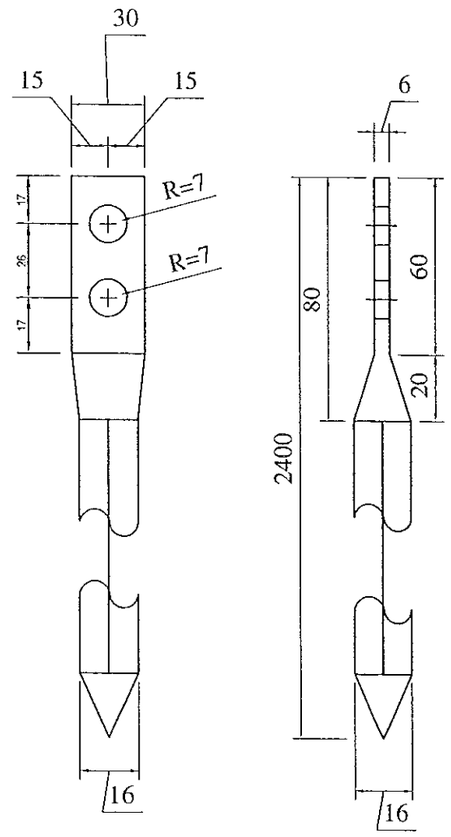

CÔNG TY ĐIỆN LỰC ĐỒNG THÁP
PHÊ DUYỆT
Theo Quyết định số 1492 / QĐ-PCĐT
Ngày 10 tháng 8 năm 2025
KT. TỔNG GIÁM ĐỐC
PHÓ TỔNG GIÁM ĐỐC
Võ Thành Nam

EVN SPC TỔNG CÔNG TY ĐIỆN LỰC MIỀN NAM CÔNG TY ĐIỆN LỰC ĐỒNG THÁP	CÔNG TY ĐIỆN LỰC ĐỒNG THÁP TT THÍ NGHIỆM ĐIỆN ĐỒNG THÁP		Tên công trình: NÂNG CẤP LƯỚI ĐIỆN KHU VỰC ĐIỆN LỰC CHỢ GẠO NĂM 2026	
KT. GIÁM ĐỐC PHÓ GIÁM ĐỐC Lê Hữu Đức	P. Giám đốc	Lê Huỳnh Ngọc	Tên bản vẽ: CHI TIẾT CỌC TIẾP ĐẤT ∅16X2400, DÂY TIẾP ĐẤT TK35 BỌC CÁCH ĐIỆN	
	CNTK	Phạm Thiên Phúc		
	Kiểm tra	Phạm Anh Khoát		
	Thiết kế	Trần Thiên Hương	BCKTKT / 2025	01
	Vẽ	Nguyễn Hà Giang	TL: HC: CHI TIẾT CỌC TĐ	01

BẢNG LIỆT KÊ VẬT TƯ

MỤC	NỘI DUNG	ĐƠN VỊ	SỐ LƯỢNG
1	Bulông mắt VRS M16x200 (250)	bộ	1
2	Cáp thép mạ kẽm 3/8"	Mét	L
3	Sứ chằng cách điện 3/8"	Cái	1
4	Kẹp 3 Bù lông	Cái	8(4)
5	Yếm cáp mạ kẽm dày 2,5 mm 3/8"	Cái	2
6	Cọc neo nhúng kẽm nóng	Cái	1
7	Ống HDPE, D=60mm, dày 3mm, màu vàng hay cam (kèm bulon)	bộ	1
8	Đế neo	Bộ	1

GHI CHÚ:
1- CÁC CHI TIẾT KIM LOẠI ĐƯỢC GIA CÔNG TỪ THÉP CT3 VÀ ĐƯỢC MẠ KẼM NHÚNG NÓNG.
2- L= 10;11;13 TƯƠNG ỨNG VỚI CÁC CỘT BTLT 6,5m; 7,5m; 8,5m.
3- L= 15;17; 19 TƯƠNG ỨNG VỚI CÁC CỘT BTLT 10,5m; 12m; 14m.
4- số trong ngoặc dùng cho hạ thế.

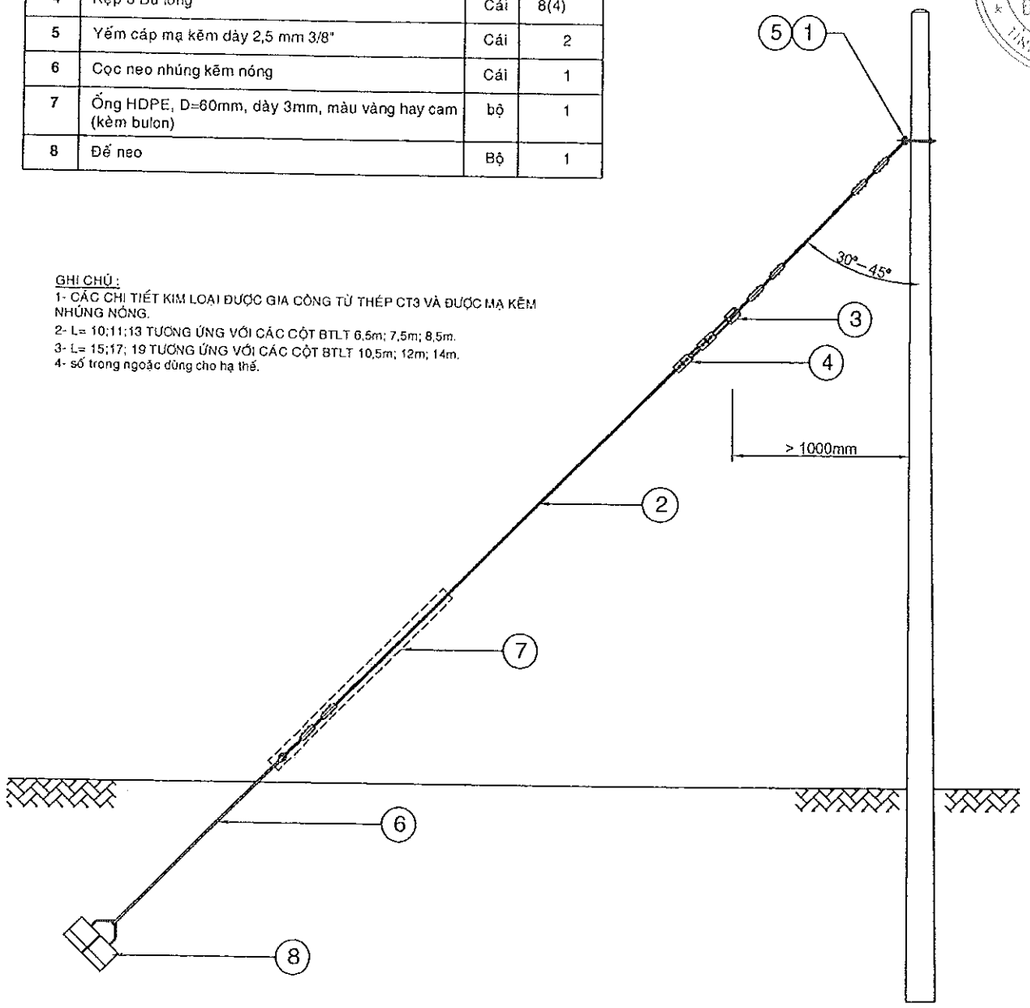

CÔNG TY ĐIỆN LỰC ĐỒNG THÁP
Theo Quyết định số 1492 / QĐ-PCĐT
Ngày 14 tháng 5 năm 2025
Võ Thành Nam

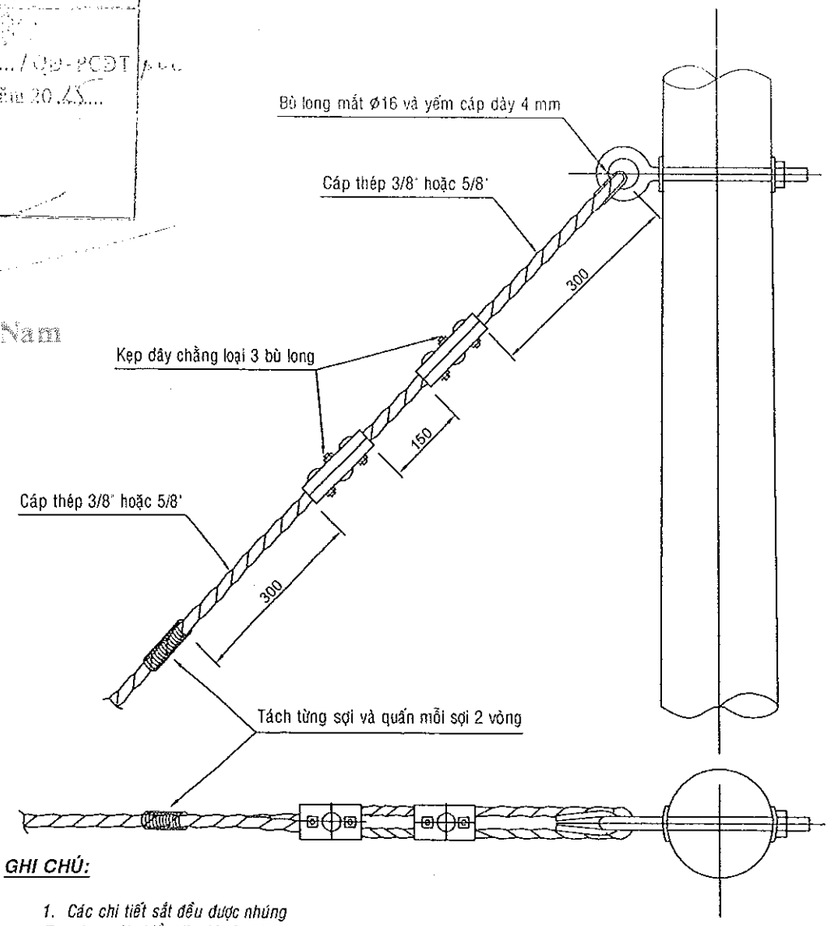

GHI CHÚ:

1. Các chi tiết sắt đều được nhúng Zn nóng với chiều dày lớp Zn không nhỏ hơn 80 micro mét.

EVN SPC TỔNG CÔNG TY ĐIỆN LỰC MIỀN NAM **CÔNG TY ĐIỆN LỰC ĐỒNG THÁP**	CÔNG TY ĐIỆN LỰC ĐỒNG THÁP **TT THÍ NGHIỆM ĐIỆN ĐỒNG THÁP**		Tên công trình: **NÂNG CẤP LƯỚI ĐIỆN KHU VỰC ĐIỆN LỰC CHỢ GẠO NĂM 2026**
KT. GIÁM ĐỐC **PHÓ GIÁM ĐỐC** **Lê Hữu Đức**	P. Giám đốc: Lê Huỳnh Ngọc CNTK: Phạm Thiện Phúc Kiểm tra: Phạm Anh Khoa Thiết kế: Trần Thiên Hương Vẽ: Nguyễn Hà Giang		Tên bản vẽ: BỘ CHẰNG XUỐNG CỘT TRUNG HẠ THẾ DÙNG CÁP 3/8" , BULÔNG MẮT
			BCKTKT / /2025 / 01 TL: / HC: / CX-3/8 / 01

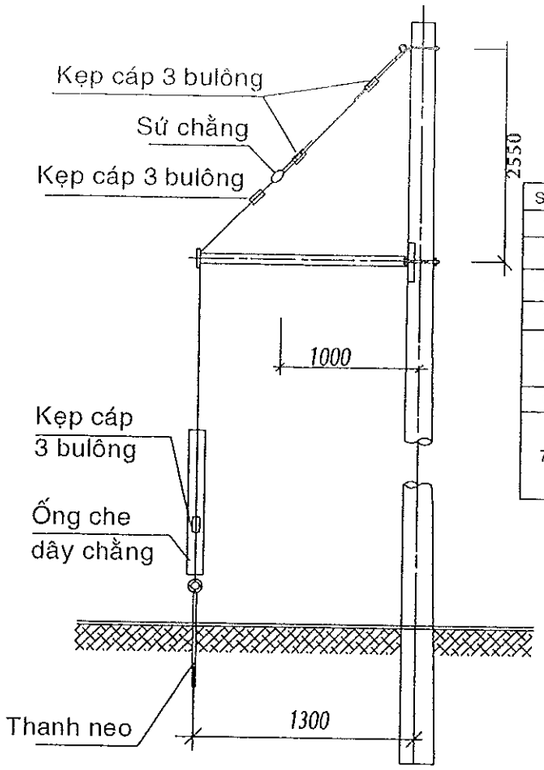

BẢNG KÊ KHỐI LƯỢNG

STT	HẠNG MỤC	ĐƠN VỊ	SL
1	Bulông mắt VRS M16x250	Bộ	1
2	Sứ chằng 3/8"	Cái	1
3	Kẹp cáp 3 bulông 3/8"	Cái	8 (4)
4	Cáp néo 3/8"	m	L
5	Ống HDPE, D=60mm, dày 3mm màu vàng hoặc cam (kèm bulon)	bộ	1
6	Yếm cáp 3/8"	Cái	2
7	Bộ thanh chống Ø60/50 dài 1200, kèm : - 2 bulông VRS M12x40 và tấm bắt - 1 bulông VRS M16x250	Bộ	1

CÔNG TY ĐIỆN LỰC ĐỒNG THÁP
TRƯỞNG PHÒNG
Theo Quyết định số ..141.../QĐ-PCĐT
Ngày ..13.. tháng ..3.... năm 2025....
CÔNG TY ĐIỆN LỰC ĐỒNG THÁP
Võ Thành Nam

GHI CHÚ:

1. Các chi tiết sắt đều được nhúng Zn nóng với chiều dày lớp Zn không nhỏ hơn 80 micro mét.

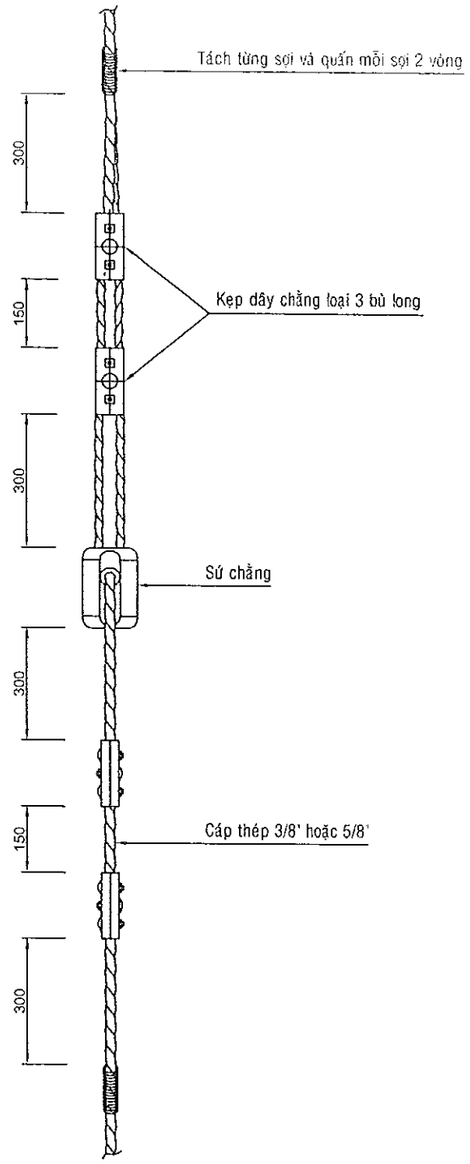

THANH CHỐNG Ø 60/50-1200

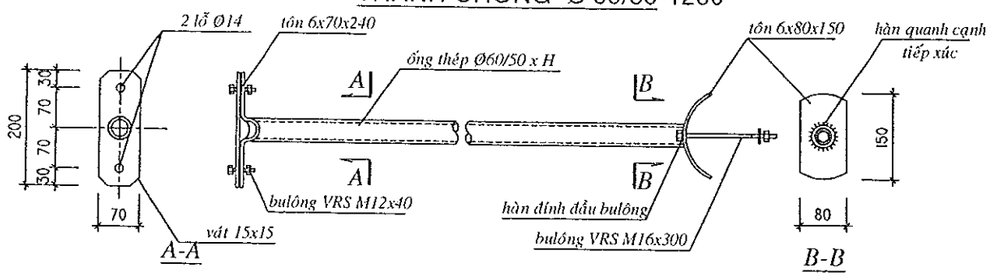

ghi chú :
1- các chi tiết kim loại được gia công từ thép ct3 và được mạ kẽm nhúng nóng.
2- l= 11;13;15 tương ứng với các cột btlt 10,5m; 12m;14m.
3- l= 8;9 tương ứng với các cột btlt 6,5m; 7,5m & 8,5m.
4- số trong ngoặc dùng cho hạ thế.

EVN SPC TỔNG CÔNG TY ĐIỆN LỰC MIỀN NAM **CÔNG TY ĐIỆN LỰC ĐỒNG THÁP**	CÔNG TY ĐIỆN LỰC ĐỒNG THÁP **TT THÍ NGHIỆM ĐIỆN ĐỒNG THÁP**		Tên công trình: **NÂNG CẤP LƯỚI ĐIỆN KHU VỰC ĐIỆN LỰC CHỢ GẠO NĂM 2026**			
KT. GIÁM ĐỐC **PHÓ GIÁM ĐỐC**	P. Giám đốc	Lê Huỳnh Ngọc	Tên bản vẽ: BỘ CHẰNG LỆCH CỘT TRUNG HẠ THẾ *DÙNG CÁP 3/8", BULÔNG MẮT*			
	CNTK	Phạm Tuấn Phiên				
	Kiểm tra	Phạm Anh Khoa				
	Thiết kế	Trần Thiên Hương	BCKTKT	/2025		01
Lê Hữu Đức	Vẽ	Nguyễn Hà Giang	TL:	HC:	CL-3/8	01

GHI CHÚ:

- Bu lông móc được chế tạo theo TCVN 1876-76. Một bộ bulông gồm: 01 bulông, 01 đai ốc, 01 long đền vuông D18.
- Một bộ bulông VRS gồm : 01 bulông, 04 đai ốc, 04 long đền vuông D18.
- Bulông móc D16-250 chiều dài ren lấy = 60 mm, D16-300 chiều dài ren lấy = 70 mm
- Trong bản kê vật tư trong ngoặc đánh cho cáp 4 lõi.

STT	TÊN VẬT TƯ	SỐ LƯỢNG	ĐVT
A. HT CỘT RẼ NHÁNH ĐẤU NỐI VÀO CÁP AV TRÊN CỘT BTLT-7,5M; 8,5M (Dht1+Dht1-abc)			
1	Kẹp dừng cáp cỡ phù hợp	01	Cái
2	Kẹp WR cỡ thích hợp	06	Cái
3	Nắp bịt đầu cáp cỡ phù hợp	03	Cái
4	BULON móc D16x200/Zn + Long đền (bắt kẹp cáp)	01	Bộ
5	Rack 3 + 03 sứ ống chỉ (hiện hữu)	01	Bộ
A. HT CỘT RẼ NHÁNH ĐẤU NỐI VÀO CÁP AV TRÊN CỘT BTLT-10,5M; 12M(Dht1+Dht1-abc)			
1	Kẹp dừng cáp cỡ phù hợp	01	Cái
2	Kẹp WR cỡ thích hợp	06	Cái
3	Nắp bịt đầu cáp cỡ phù hợp	03	Cái
4	BULON móc D16x300/Zn + Long đền (bắt kẹp cáp)	01	Bộ
5	Rack 3 + 03 sứ ống chỉ (hiện hữu)	01	Bộ
B. HT CỘT DÙNG 3 MẶT TRÊN CỘT BTLT-7,5M; 8,5M (3Dht1-abc)			
1	Kẹp dừng cáp cỡ phù hợp	03	Cái
2	Kẹp WR cỡ thích hợp	12	Cái
3	Nắp bịt đầu cáp cỡ phù hợp	09	Cái
4	BULON móc D16x200/Zn + Long đền (bắt kẹp cáp)	03	Bộ
B. HT CỘT DÙNG 3 MẶT TRÊN CỘT BTLT-10,5M; 12M (3Dht1-abc)			
1	Kẹp dừng cáp cỡ phù hợp	03	Cái
2	Kẹp WR cỡ thích hợp	12	Cái
3	Nắp bịt đầu cáp cỡ phù hợp	09	Cái
4	BULON móc D16x300/Zn + Long đền (bắt kẹp cáp)	03	Bộ

STT	TÊN VẬT TƯ	SỐ LƯỢNG	ĐVT
C. HT CỘT ĐỠ GÓC LỚN CỘT BTLT-7,5M; 8,5M (KGht1-abc)			
1	Kẹp đỡ cáp cỡ phù hợp	02	Cái
2	Móc treo chữ A	01	Cái
3	BULON móc D16x200/Zn + Long đền (bắt kẹp cáp)	01	Bộ
C. HT CỘT ĐỠ GÓC LỚN CỘT BTLT-10,5M; 12M (KGht1-abc)			
1	Kẹp đỡ cáp cỡ phù hợp	02	Cái
2	Móc treo chữ A	01	Cái
3	BULON móc D16x300/Zn + Long đền (bắt kẹp cáp)	01	Bộ

CÔNG TY ĐIỆN LỰC ĐỒNG THÁP
PHÊ DUYỆT
Theo Quyết định số 1497 / QĐ - PCĐT
Ngày 12 tháng 8 năm 2025
Ký tên:
Võ Thành Nam

B.HÌNH THỨC CỘT DÙNG 3 MẶT
(3Dabc)

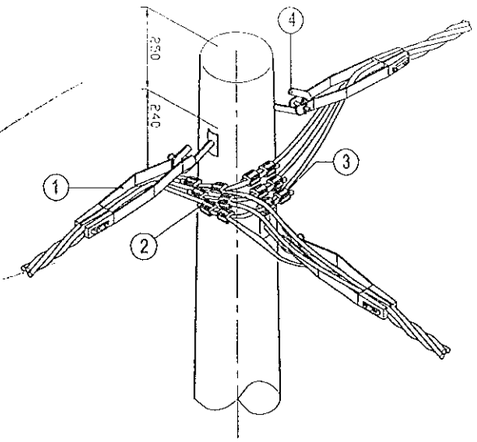

C.HÌNH THỨC CỘT ĐỠ GÓC LỚN
(Gabc)

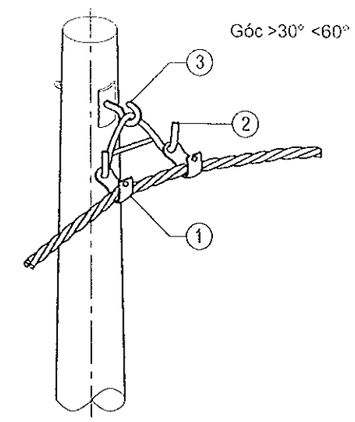

A. HÌNH THỨC CỘT RẼ NHÁNH
ĐẤU NỐI GIỮA CÁP VÀ DÂY ĐƠN
(Dht1 + Dabc)

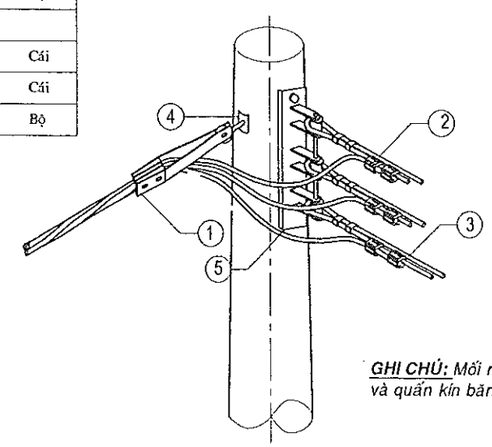

GHI CHÚ: *Mối nối ép Tap connector WR phải có đủ Electrical Joint Compound và quấn kín băng keo cách điện.*

EVN SPC TỔNG CÔNG TY ĐIỆN LỰC MIỀN NAM **CÔNG TY ĐIỆN LỰC ĐỒNG THÁP**	CÔNG TY ĐIỆN LỰC ĐỒNG THÁP **TT THÍ NGHIỆM ĐIỆN ĐỒNG THÁP**		Tên công trình: **NÂNG CẤP LƯỚI ĐIỆN KHU VỰC ĐIỆN LỰC CHỢ GẠO NĂM 2026**
KT. GIÁM ĐỐC **PHÓ GIÁM ĐỐC** **Lê Hữu Đức**	P. Giám đốc: Lê Huỳnh Ngọc CNTK: Phạm Thiện Phúc Kiểm tra: Phạm Anh Khoa Thiết kế: Trần Thiên Hương Vẽ: Nguyễn Hà Giang		Tên bản vẽ: HÌNH THỨC CỘT SỬ DỤNG DÂY ĐIỆN HẠ ÁP ABC
			BCKTKT / /2025 / 01 TL: / HC: / HTC HT ABC - P1 / 01

HÌNH THỨC CỘT NÉO THẲNG, NÉO GÓC
(KHÔNG CẮT DÂY)
(2Dabc)

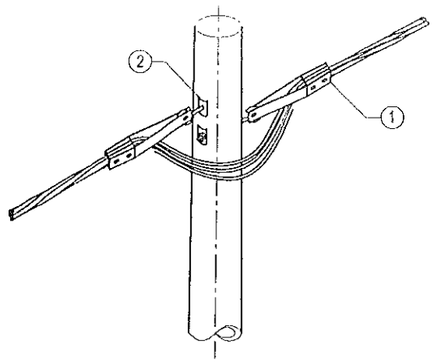

HÌNH THỨC CỘT NÉO THẲNG, NÉO GÓC
(CẮT DÂY)
(2Dabc)

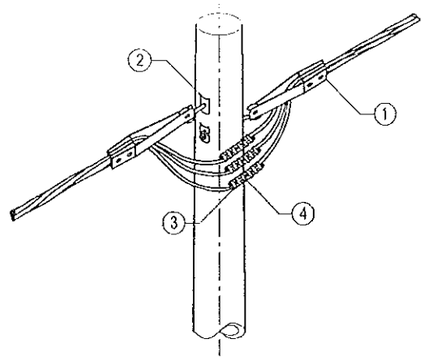

HÌNH THỨC CỘT NÉO GÓC 90 ĐỘ
(KHÔNG CẮT DÂY)
(2Dabc)

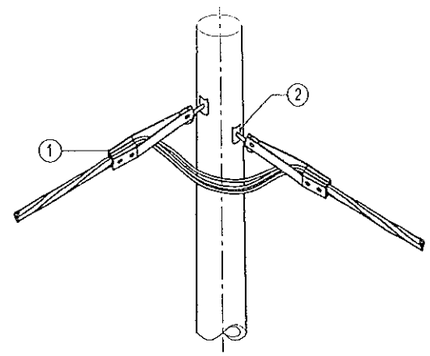

HÌNH THỨC CỘT NÉO GÓC 90 ĐỘ
(CẮT DÂY)
(2Dabc)

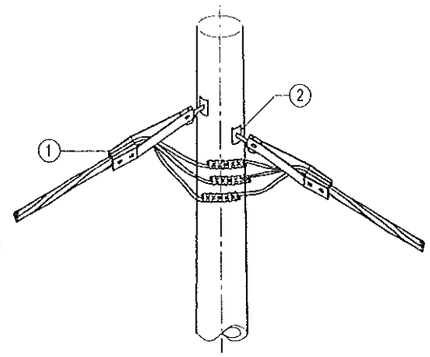

STT	TÊN VẬT TƯ	SỐ LƯỢNG	ĐVT
A. HT CỘT NÉO THẲNG (NÉO GÓC) TRÊN CỘT BTLT-7,5M; 8,5M (Nht1-abc(NGht1-abc)) (KHÔNG CẮT DÂY)			
1	Kẹp dừng cáp cỡ phù hợp	02	Cái
2	BULON móc D16x200/Zn + Long đền (bắt kẹp cáp)	02	Bộ
B. HT CỘT NÉO THẲNG (NÉO GÓC) TRÊN CỘT BTLT-10,5M; 12M (Nht1-abc(NGht1-abc)) (KHÔNG CẮT DÂY)			
1	Kẹp dừng cáp cỡ phù hợp	02	Cái
2	BULON móc D16x300/Zn + Long đền (bắt kẹp cáp)	02	Bộ
C. HT CỘT NÉO THẲNG (NÉO GÓC) TRÊN CỘT BTLT-7,5M; 8,5M (Nht1-abc(NGht1-abc)) (CẮT DÂY)			
1	Kẹp dừng cáp cỡ phù hợp	02	Cái
2	BOULON móc D16x250/Zn + Long đền (bắt kẹp cáp)	02	Bộ
3	Kẹp ép WR (cỡ phù hợp)	06	Cái
4	Nắp bịt đầu cáp cỡ phù hợp	06	Cái
D. HT CỘT NÉO THẲNG (NÉO GÓC) TRÊN CỘT BTLT-10,5M; 12M (Nht1-abc(NGht1-abc)) (CẮT DÂY)			
1	Kẹp dừng cáp cỡ phù hợp	02	Cái
2	BULON móc D16x250/Zn + Long đền (bắt kẹp cáp)	02	Bộ
3	Kẹp ép WR (cỡ phù hợp)	06	Cái
4	Nắp bịt đầu cáp cỡ phù hợp	06	Cái
E. HT CỘT NÉO GÓC 90 ĐỘ TRÊN CỘT BTLT-7,5M; 8,5M (N90ht1-abc) (KHÔNG CẮT DÂY)			
1	Kẹp dừng cáp cỡ phù hợp	02	Cái
2	BULON móc D16x200/Zn + Long đền (bắt kẹp cáp)	02	Bộ
F. HT CỘT NÉO GÓC 90 ĐỘ TRÊN CỘT BTLT-10,5M; 12M (N90ht1-abc) (KHÔNG CẮT DÂY)			
1	Kẹp dừng cáp cỡ phù hợp	02	Cái
2	BULON móc D16x200/Zn + Long đền (bắt kẹp cáp)	02	Bộ

STT	TÊN VẬT TƯ	SỐ LƯỢNG	ĐVT
G. HT CỘT NÉO GÓC 90 ĐỘ TRÊN CỘT BTLT-7,5M; 8,5M (N90ht1-abc) (CẮT DÂY)			
1	Kẹp dừng cáp cỡ phù hợp	02	Cái
2	BULON móc D16x200/Zn + Long đền (bắt kẹp cáp)	02	Bộ
3	Kẹp ép WR (cỡ phù hợp)	06	Cái
4	Nắp bịt đầu cáp cỡ phù hợp	06	Cái
H. HT CỘT NÉO GÓC 90 ĐỘ TRÊN CỘT BTLT-10,5M; 12M (N90ht1-abc) (CẮT DÂY)			
1	Kẹp dừng cáp cỡ phù hợp	02	Cái
2	BULON móc D16x250/Zn + Long đền (bắt kẹp cáp)	02	Bộ
3	Kẹp ép WR (cỡ phù hợp)	06	Cái
4	Nắp bịt đầu cáp cỡ phù hợp	06	Cái
I. HT CỘT DỪNG 4 MẶT ABC TRÊN CỘT BTLT-7,5M; 8,5M (4Dht1-abc)			
1	Kẹp dừng cáp cỡ phù hợp	04	Cái
2	Kẹp ép WR (cỡ phù hợp)	12	Cái
3	Nắp bịt đầu cáp cỡ phù hợp	12	Cái
4	BULON móc D16x200/Zn + Long đền (bắt kẹp cáp)	04	Bộ
J. HT CỘT ĐỠ VÀ DỪNG 2 MẶT TRÊN CỘT BTLT-7,5M; 8,5M (Tht1-abc+2Dht1-abc)			
1	Kẹp dừng cáp cỡ phù hợp	02	Cái
2	Kẹp ép WR (cỡ phù hợp)	12	Cái
3	Nắp bịt đầu cáp cỡ phù hợp	06	Cái
4	BULON móc D16x200/Zn + Long đền (bắt kẹp cáp)	03	Bộ
5	Kẹp đỡ cáp cỡ phù hợp	01	Bộ

HÌNH THỨC CỘT DỪNG 4 MẶT
(4Dabc)

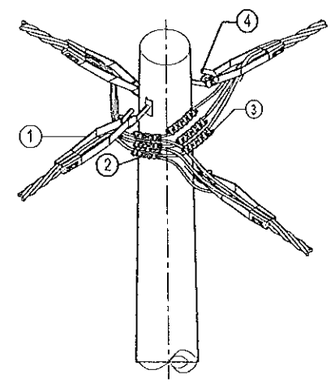

GHI CHÚ: *Mối nối ép Tap connector WR phải có đủ Electrical Joint Compound và quấn kín băng keo cách điện.*

CÔNG TY ĐIỆN LỰC ĐỒNG THÁP
PHÊ DUYỆT
Theo Quyết định số 1492 / QĐ-PCĐT
Ngày 13 tháng 8 năm 2025
Võ Thành Nam

GHI CHÚ:

- Bu lông móc được chế tạo theo TCVN 1876-76. Một bộ bulông gồm: 01 bulông, 01 đai ốc, 01 long đền vuông D18.
- Một bộ bulông VRS gồm : 01 bulông, 04 đai ốc, 04 long đền vuông D18.
- Bulông móc D16-250 chiều dài ren lấy = 60 mm, D16-300 chiều dài ren lấy = 70 mm.
- Trong bản kê vật tư trong ngoặc đành cho cáp 4 lõi

EVN SPC TỔNG CÔNG TY ĐIỆN LỰC MIỀN NAM **CÔNG TY ĐIỆN LỰC ĐỒNG THÁP**	CÔNG TY ĐIỆN LỰC ĐỒNG THÁP TT THÍ NGHIỆM ĐIỆN ĐỒNG THÁP		Tên công trình: **NÂNG CẤP LƯỚI ĐIỆN KHU VỰC ĐIỆN LỰC CHỢ GẠO NĂM 2026**
KT. GIÁM ĐỐC **PHÓ GIÁM ĐỐC** **Lê Hữu Đức**	P. Giám đốc: Lê Huỳnh Ngọc CNTK: Phạm Thiên Phúc Kiểm tra: Phạm Anh Khoa Thiết kế: Trần Thiên Hương Vẽ: Nguyễn Hà Giang		Tên bản vẽ: HÌNH THỨC CỘT SỬ DỤNG DÂY ĐIỆN HẠ ÁP ABC

BCKTKT	/2025		01
TL:	HC:	HTC HT ABC - P2	01

HÌNH THỨC CỘT ĐỠ THẲNG / ĐỠ GÓC NHỎ
(Tabc)

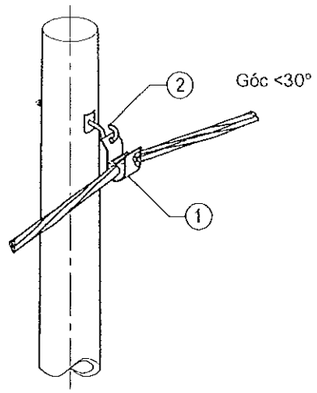

HÌNH THỨC CỘT DỪNG CUỐI
(Dabc)

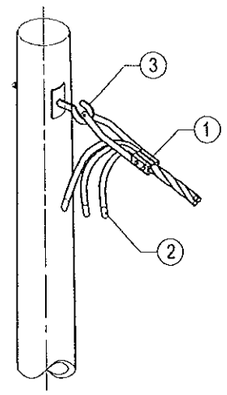

CÔNG TY ĐIỆN LỰC ĐỒNG THÁP
PHÊ DUYỆT
Theo Quyết định số 1492 / QĐ-PCĐT
Ngày 13 tháng 5 năm 2025
Ký tên:
Võ Thành Nam

GHI CHÚ: *Mối nối ép Tap connector WR phải có đủ Electrical Joint Compound và quấn kín băng keo cách điện.*

GHI CHÚ:

- Bu lông móc được chế tạo theo TCVN 1876-76. Một bộ bulông gồm: 01 bulông, 01 đai ốc, 01 long đền vuông D18.
- Một bộ bulông VRS gồm : 01 bulông, 04 đai ốc, 04 long đền vuông D18.
- Bulông móc D16-250 chiều dài ren lấy = 60 mm, D16-300 chiều dài ren lấy = 70 mm.
-Trong bản kê vật tư trong ngoặc dành cho cáp 4 lõi.

STT	TÊN VẬT TƯ	SỐ LƯỢNG	ĐVT
A. HT CỘT ĐỠ THẲNG / GÓC NHỎ TRÊN CỘT BTLT-7,5M; 8,5M (Tht1-abc/Ght1-abc)			
1	Kẹp đỡ cáp cỡ phù hợp	01	Cái
2	BULON móc D16x200/Zn + Long đền (bắt kẹp cáp)	01	Bộ
B. HT CỘT ĐỠ THẲNG / GÓC NHỎ TRÊN CỘT BTLT-10,5M; 12M (Tht1-abc/Ght1-abc)			
1	Kẹp đỡ cáp cỡ phù hợp	01	Cái
2	BULON móc D16x300/Zn + Long đền (bắt kẹp cáp)	01	Bộ
C. HT CỘT DỪNG CUỐI TRÊN CỘT BTLT-7,5M; 8,5M (Dht1-abc)			
1	Kẹp dừng cáp cỡ phù hợp	01	Cái
2	Nắp bịt đầu cáp cỡ phù hợp	03	Cái
3	BULON móc D16x200/Zn + Long đền (bắt kẹp cáp)	01	Bộ
D. HT CỘT DỪNG CUỐI TRÊN CỘT BTLT-10,5M; 12M (Dht1-abc)			
1	Kẹp dừng cáp cỡ phù hợp	01	Cái
2	Nắp bịt đầu cáp cỡ phù hợp	03	Cái
3	BULON móc D16x300/Zn + Long đền (bắt kẹp cáp)	01	Bộ

EVN SPC TỔNG CÔNG TY ĐIỆN LỰC MIỀN NAM **CÔNG TY ĐIỆN LỰC ĐỒNG THÁP**	CÔNG TY ĐIỆN LỰC ĐỒNG THÁP **TT THÍ NGHIỆM ĐIỆN ĐỒNG THÁP**			Tên công trình: **NÂNG CẤP LƯỚI ĐIỆN KHU VỰC ĐIỆN LỰC CHỢ GẠO NĂM 2026**			
KT. GIÁM ĐỐC **PHÓ GIÁM ĐỐC** **Lê Hữu Đức**	P. Giám đốc	Lê Huỳnh Ngọc		Tên bản vẽ: HÌNH THỨC CỘT SỬ DỤNG DÂY ĐIỆN HẠ ÁP ABC			
	CNTK	Phạm Thiên Phúc					
	Kiểm tra	Phạm Anh Khoa					
	Thiết kế	Trần Thiên Hương		BCKTKT	/2025		01
	Vẽ	Nguyễn Hà Giang		TL:	HC:	HTC HT ABC - P3	01

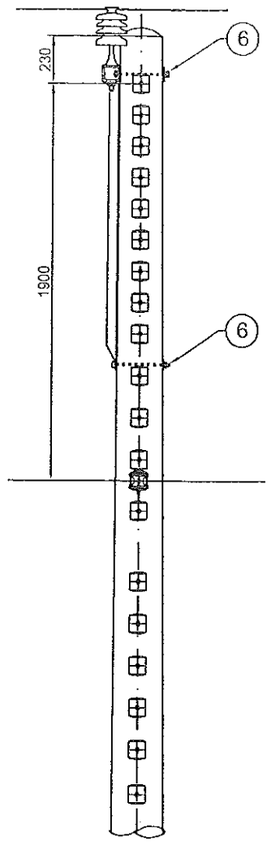

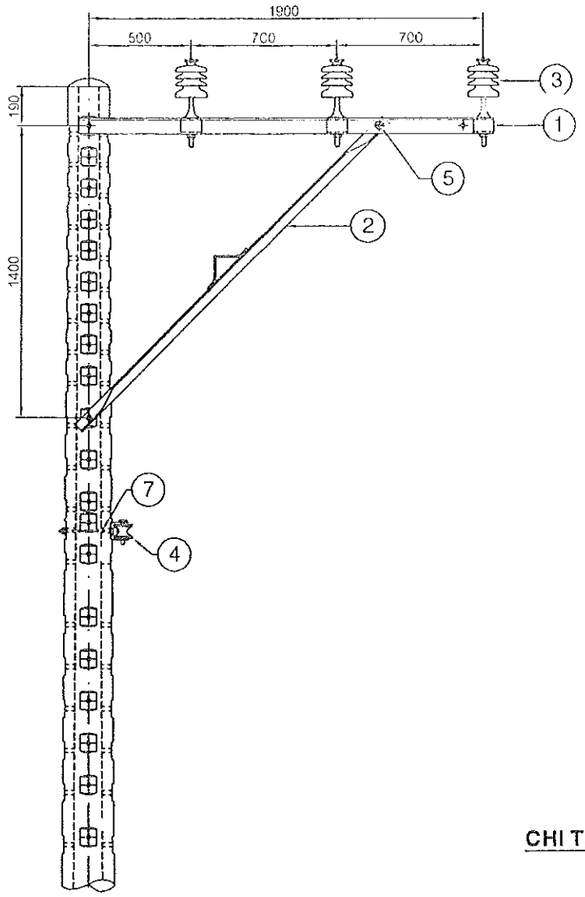

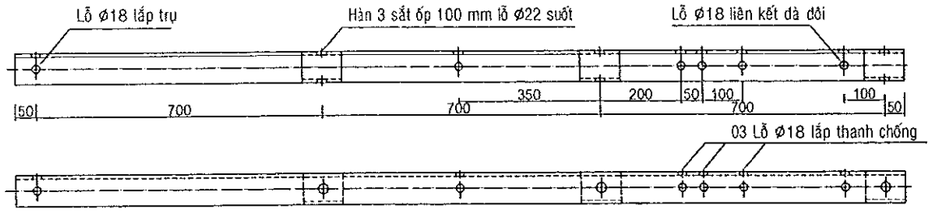

ĐÀ SẮT L75x8-2000MM (03 cóc) LỆCH 100% (LTP)

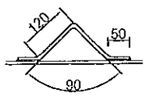

CHI TIẾT A - SẮT DẸP 50x5

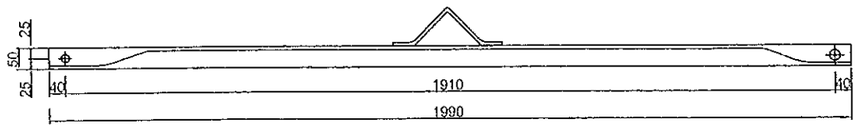

CHỐNG SẮT L50x5-1990MM

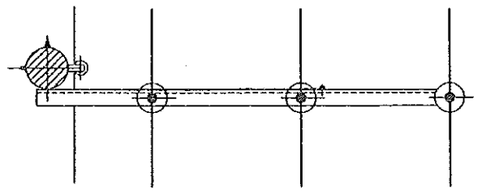

CÔNG TY ĐIỆN LỰC ĐỒNG THÁP
PHÊ DUYỆT
Theo Quyết định số 1492 / QĐ-PCĐT
Ngày 13 tháng 8 năm 2025
Ký tên:
Võ Thành Nam

BẢNG LIỆT KÊ VẬT TƯ

MỤC	NỘI DUNG	ĐƠN VỊ	SỐ LƯỢNG	GHI CHÚ
1	Đà sắt L75x8 dài 2m 3 cóc lệch toàn phần	Đà	1	Mạ Zn
2	Thanh chống sắt L50x50x5 dài 1990mm	Thanh	1	Mạ Zn
3	Sứ đứng 24 KV + ty	Cái	3	
4	Sứ ống hạ thế và U clevis	Bộ	1	Mạ Zn
5	Bù lông Ø16x50 + 1 LĐV + 1 đai ốc	Cái	1	Mạ Zn
6	Bù lông Ø16x250 + 1 LĐV + 1 đai ốc	Cái	2	Mạ Zn
7	Bù lông Ø16x300 + 1 LĐV + 1 đai ốc	Cái	1	Mạ Zn

EVN SPC TỔNG CÔNG TY ĐIỆN LỰC MIỀN NAM CÔNG TY ĐIỆN LỰC ĐỒNG THÁP	CÔNG TY ĐIỆN LỰC ĐỒNG THÁP TT THÍ NGHIỆM ĐIỆN ĐỒNG THÁP		Tên công trình: NÂNG CẤP LƯỚI ĐIỆN KHU VỰC ĐIỆN LỰC CHỢ GẠO NĂM 2026
KT. GIÁM ĐỐC PHÓ GIÁM ĐỐC Lê Hữu Đức	P. Giám đốc: Lê Huỳnh Ngọc		Tên bản vẽ: BỘ XÀ ĐỠ THẲNG 3 PHA LỆCH TOÀN PHẦN SỬ DỤNG ĐÀ 2 MÉT
	CNTK: Phạm Thiên Phúc		
	Kiểm tra: Phạm Anh Khoa		
	Thiết kế: Trần Thiên Hương		BCKTKT / 2025 / 01
	Vẽ: Nguyễn Hà Giang		TL: / HC: / XLTP - 2,0 - T (3 PHA) / 01

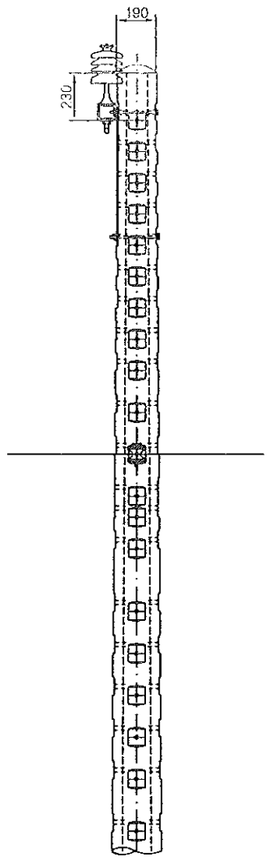

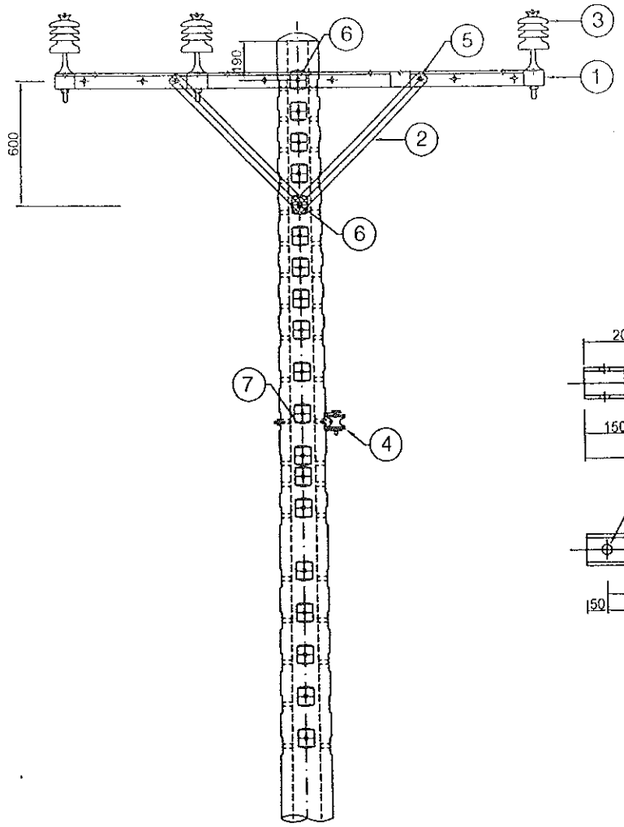

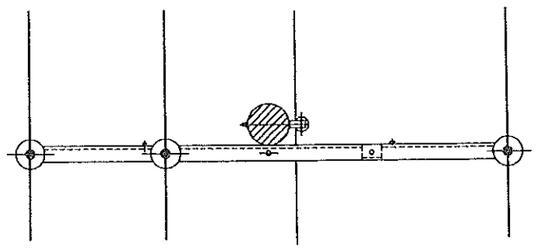

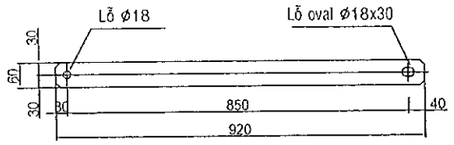

THANH CHỐNG SẮT DẸP 60x6 DÀI 920MM

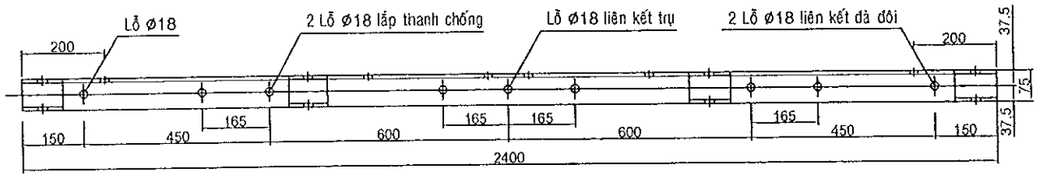

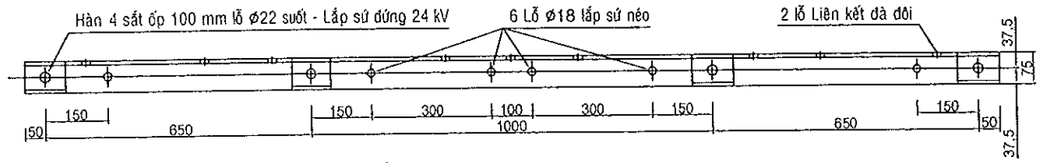

ĐÀ SẮT L75x8 DÀI 2400 MM - 4 CÓC CÂN
LẮP TRỤ VÀ LẮP TRÊN ĐÀ SẮT U CÁC LOẠI

CÔNG TY ĐIỆN LỰC ĐỒNG THÁP
PHÊ DUYỆT
Theo Quyết định số 1492 / QĐ - PCĐT
Ngày 18 tháng 8 năm 2025
Ký tên:
Võ Thành Nam

MỤC	NỘI DUNG	ĐƠN VỊ	SỐ LƯỢNG	GHI CHÚ
1	Đà sắt L75x8 dài 2,4 m 4 cóc cân	Đà	1	Mạ Zn
2	Thanh chống sắt dẹp 60x6-920mm	Cái	2	Mạ Zn
3	Sứ đứng 24 KV + ty	Cái	3	Mạ Zn
4	Sứ ống hạ thế và U clevis	Bộ	1	Mạ Zn
5	Bù lông Ø16x50 + 1 LĐV + 1 đai ốc	Cái	2	Mạ Zn
6	Bù lông Ø16x250 + 1 LĐV + 1 đai ốc	Cái	2	Mạ Zn
7	Bù lông Ø16x300 + 1 LĐV + 1 đai ốc	Cái	1	Mạ Zn

EVN SPC TỔNG CÔNG TY ĐIỆN LỰC MIỀN NAM CÔNG TY ĐIỆN LỰC ĐỒNG THÁP	CÔNG TY ĐIỆN LỰC ĐỒNG THÁP TT THÍ NGHIỆM ĐIỆN ĐỒNG THÁP		Tên công trình: NÂNG CẤP LƯỚI ĐIỆN KHU VỰC ĐIỆN LỰC CHỢ GẠO NĂM 2026	
KT. GIÁM ĐỐC PHÓ GIÁM ĐỐC Lê Hữu Đức	P. Giám đốc	Lê Huỳnh Ngọc	Tên bản vẽ: BỘ XÀ ĐỠ THẲNG 3 PHA SỬ DỤNG ĐÀ 2,4 MÉT	
	CNTK	Phạm Thiên Phúc		
	Kiểm tra	Phạm Anh Khoa		
	Thiết kế	Trần Thiên Hương	BCKTKT / 2025	01
	Vẽ	Nguyễn Hà Giang	TL: / HC: / XC - 2,4 - T	01

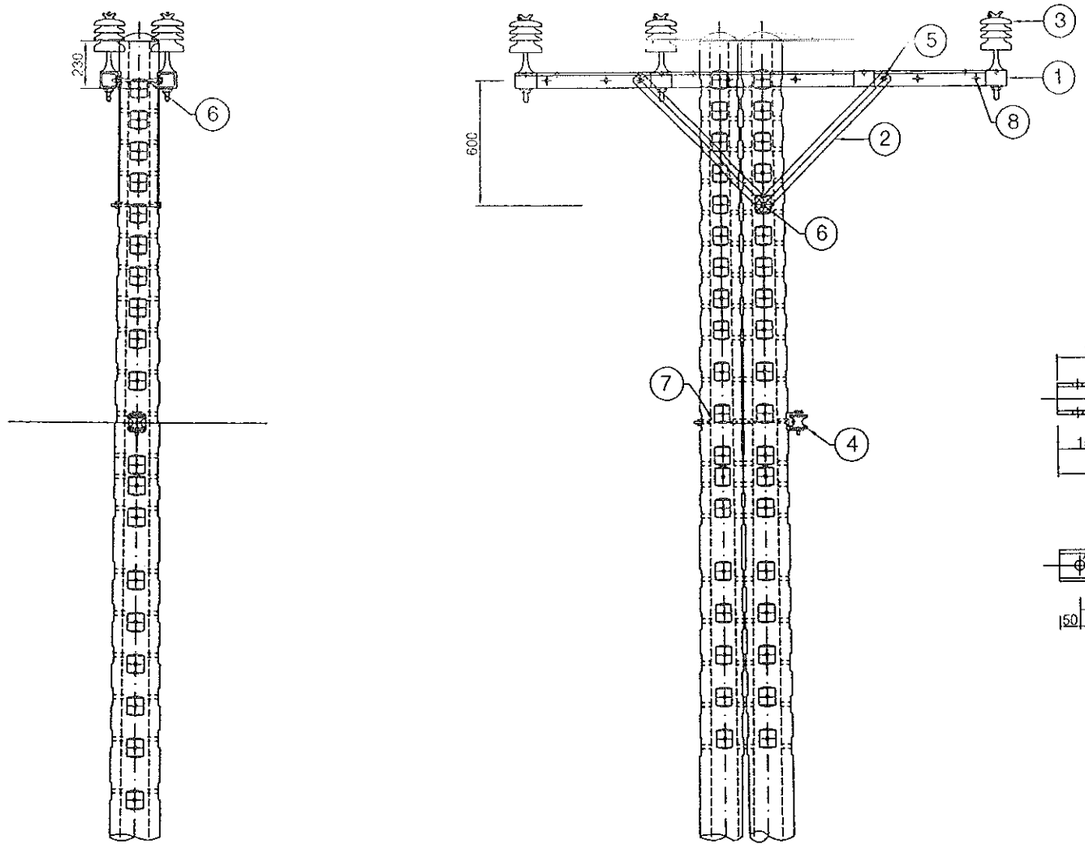

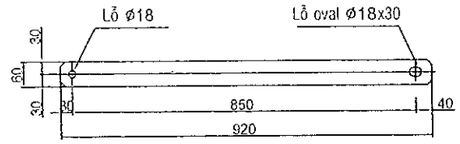

THANH CHỐNG SẮT DẸP 60x6 DÀI 920MM

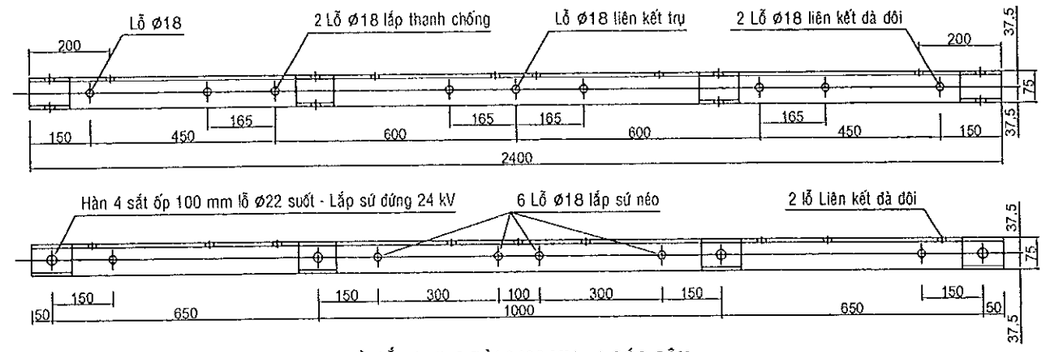

ĐÀ SẮT L75x8 DÀI 2400 MM - 4 CÓC CÂN
LẮP TRỤ VÀ LẮP TRÊN ĐÀ SẮT U CÁC LOẠI

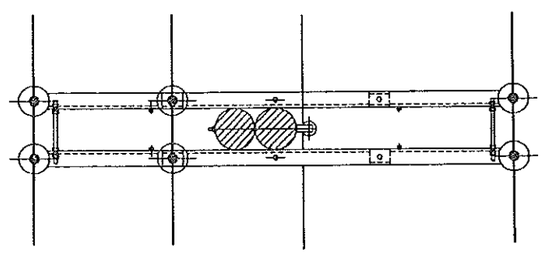

CÔNG TY ĐIỆN LỰC ĐỒNG THÁP
PHÊ DUYỆT
Theo Quyết định số 1492 / QĐ-PCĐT
Ngày 12 tháng 8 năm 2025
Ký tên:
Võ Thành Nam

MỤC	NỘI DUNG	ĐƠN VỊ	SỐ LƯỢNG	GHI CHÚ
1	Đà sắt L75x8 dài 2,4 m 4 cóc cân	Đà	2	Mạ Zn
2	Thanh chống sắt dẹp 60x6-920mm	Cái	4	Mạ Zn
3	Sứ đứng 24 KV + ty	Cái	6	Mạ Zn
4	Sứ ống hạ thế và U clevis	Bộ	1	Mạ Zn
5	Bù lông Ø16x50 + 1 LĐV + 1 đai ốc	Cái	4	Mạ Zn
6	Bù lông Ø16x250 + 1 LĐV + 1 đai ốc	Cái	2	Mạ Zn
7	Bù lông Ø16x550 + 1 LĐV + 1 đai ốc	Cái	1	Mạ Zn
8	Bù lông Ø16x300 VRS + 4 LĐV + 4 đai ốc	Cái	2	Mạ Zn

EVN SPC TỔNG CÔNG TY ĐIỆN LỰC MIỀN NAM CÔNG TY ĐIỆN LỰC ĐỒNG THÁP	CÔNG TY ĐIỆN LỰC ĐỒNG THÁP TT THÍ NGHIỆM ĐIỆN ĐỒNG THÁP		Tên công trình: NÂNG CẤP LƯỚI ĐIỆN KHU VỰC ĐIỆN LỰC CHỢ GẠO NĂM 2026	
KT. GIÁM ĐỐC PHÓ GIÁM ĐỐC Lê Hữu Đức	P. Giám đốc	Lê Huỳnh Ngọc	Tên bản vẽ: BỘ XÀ ĐỠ GÓC 3 PHA SỬ DỤNG ĐÀ KÉP 2,4 MÉT	
	CNTK	Phạm Minh Phúc		
	Kiểm tra	Phạm Anh Khoa		
	Thiết kế	Trần Thiên Hương	BCKTKT / 2025	01
	Vẽ	Nguyễn Hà Giang	TL: HC: XC - 2,4 - G	01

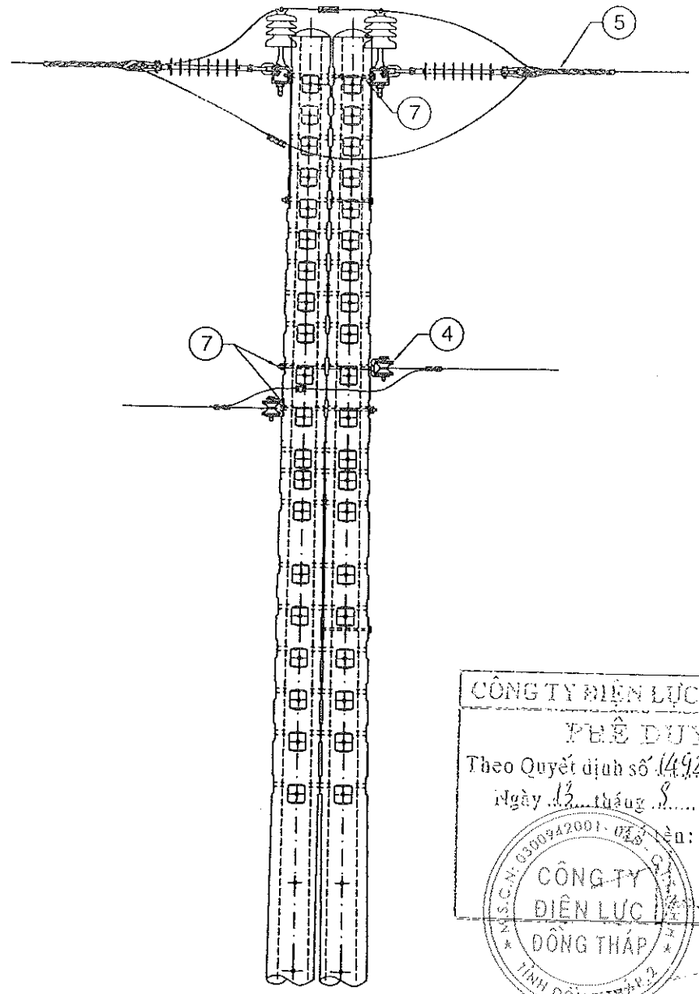

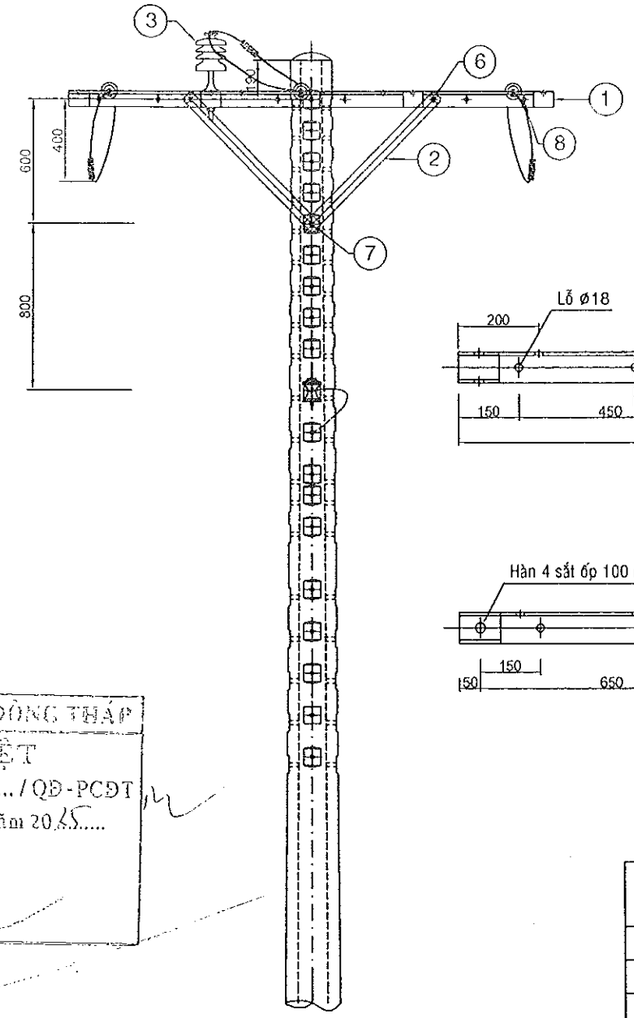

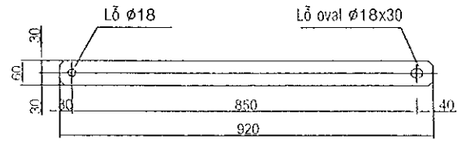

THANH CHỐNG SẮT DẸP 60x6 DÀI 920MM

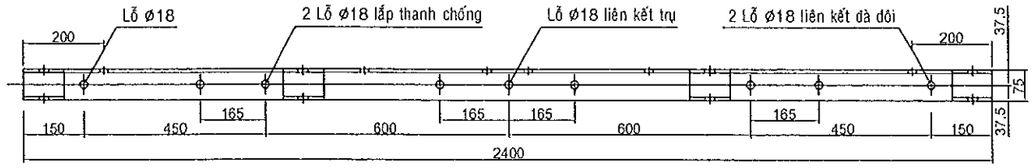

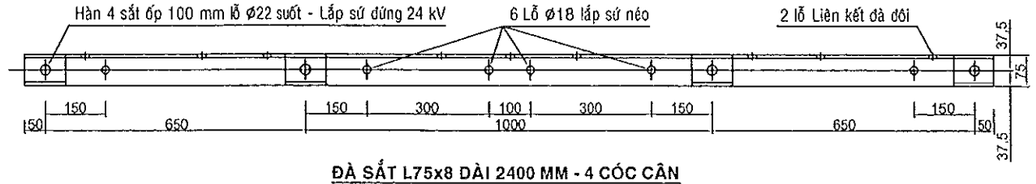

ĐÀ SẮT L75x8 DÀI 2400 MM - 4 CÓC CÂN
LẮP TRỤ VÀ LẮP TRÊN ĐÀ SẮT U CÁC LOẠI

CÔNG TY ĐIỆN LỰC ĐỒNG THÁP
PHÊ DUYỆT
Theo Quyết định số 1492 / QĐ-PCĐT
Ngày 13 tháng 8 năm 2025
Họ và tên:
Võ Thành Nam

BẢNG LIỆT KÊ VẬT TƯ

MỤC	NỘI DUNG	ĐƠN VỊ	SỐ LƯỢNG	GHI CHÚ
1	Đà sắt L75x8 dài 2,4 m 4 cóc cân	Đà	2	Mạ Zn
2	Thanh chống sắt dẹp 60x6-920mm	Cái	4	Mạ Zn
3	Sứ đứng 24 KV + ty	Cái	2	Mạ Zn
4	Sứ ống hạ thế và U clevis	Bộ	2	Mạ Zn
5	Sứ chuỗi polymer 24kV + giáp níu	Bộ	6	Mạ Zn
6	Bù lông ø16x50 + 1 LĐV + 1 đai ốc	Cái	4	Mạ Zn
7	Bù lông ø16x550 + 1 LĐV + 1 đai ốc	Cái	4	Mạ Zn
8	Bù lông ø16x550 VRS + 4 LĐV + 4 đai ốc	Cái	2	Mạ Zn

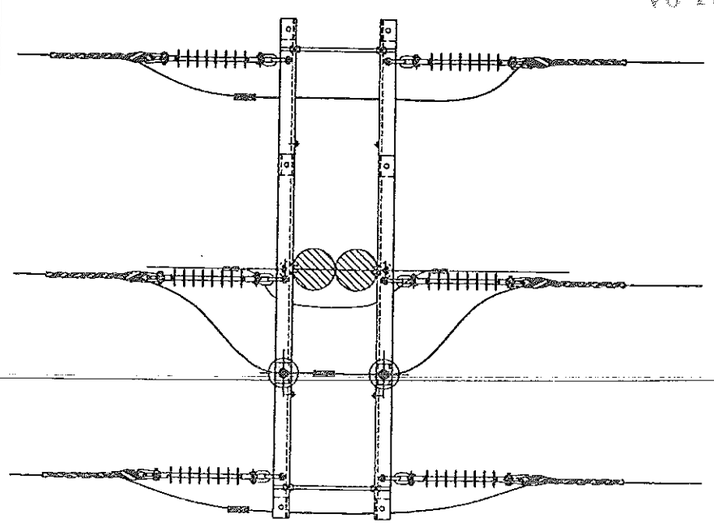

EVN SPC TỔNG CÔNG TY ĐIỆN LỰC MIỀN NAM CÔNG TY ĐIỆN LỰC ĐỒNG THÁP	CÔNG TY ĐIỆN LỰC ĐỒNG THÁP TT THÍ NGHIỆM ĐIỆN ĐỒNG THÁP		Tên công trình: NÂNG CẤP LƯỚI ĐIỆN KHU VỰC ĐIỆN LỰC CHỢ GẠO NĂM 2026	
KT. GIÁM ĐỐC PHÓ GIÁM ĐỐC Lê Hữu Đức	P. Giám đốc	Lê Huỳnh Ngọc	Tên bản vẽ: BỘ XÀ DỪNG THẲNG, DỪNG GÓC 3 PHA SỬ DỤNG ĐÀ KÉP 2,4 MÉT	
	CNTK	Phạm Thiện Phúc		
	Kiểm tra	Phạm Anh Khoa		
	Thiết kế	Trần Thiên Hương	BCKTKT / 2025	01
	Vẽ	Nguyễn Hà Giang	TL: HC: XC - 2,4 - ND	01

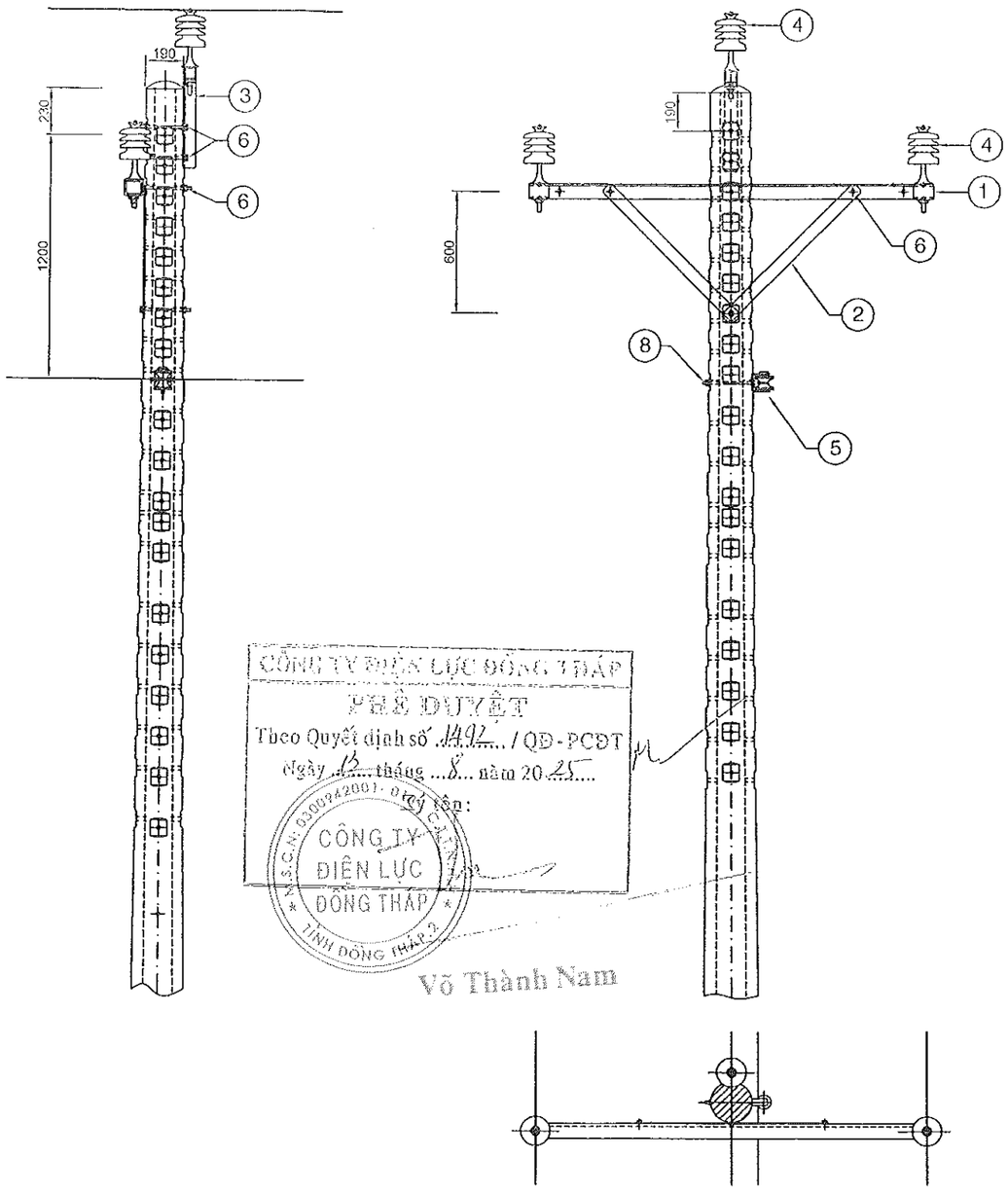

CÔNG TY ĐIỆN LỰC ĐỒNG THÁP
PHÊ DUYỆT
Theo Quyết định số 1492 / QĐ-PCĐT
Ngày 13 tháng 8 năm 2025
Ký tên:
Võ Thành Nam

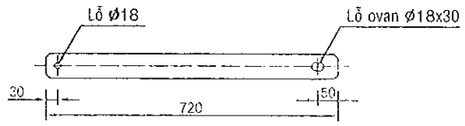

THANH CHỐNG SẮT DẸP 60X6 DÀI 720 MM

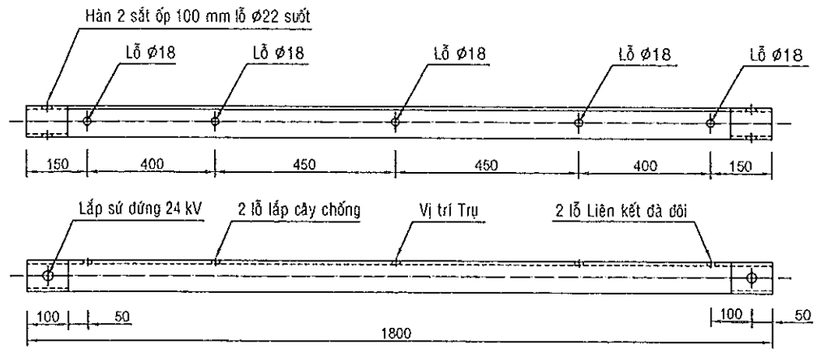

ĐÀ SẮT L75x75x8 DÀI 2,00 MÉT - ĐỠ THẲNG

BẢNG LIỆT KÊ VẬT TƯ

MỤC	NỘI DUNG	ĐƠN VỊ	SỐ LƯỢNG	GHI CHÚ
1	Đà sắt L75x8 dài 2,0 m 2 cóc cản	Đà	1	Mạ Zn
2	Thanh chống sắt dẹp 60x6-720mm	Cái	2	Mạ Zn
3	Toppin V63x63x6-500	Đà	1	Mạ Zn
4	Sứ đứng 24 KV + ty	Cái	3	
5	Sứ ống hạ thế và U clevis	Bộ	1	
6	Bù lông ø16x50 + 1 LĐV + 1 đai ốc	Cái	2	
7	Bù lông ø16x250 + 1 LĐV + 1 đai ốc	Cái	4	
8	Bù lông ø16x300 + 1 LĐV + 1 đai ốc	Cái	1	Lắp Uclevis

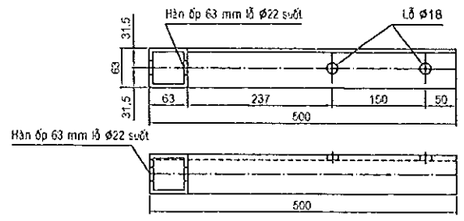

TOPPIN SẮT L63x6-500MM

EVN SPC TỔNG CÔNG TY ĐIỆN LỰC MIỀN NAM CÔNG TY ĐIỆN LỰC ĐỒNG THÁP	CÔNG TY ĐIỆN LỰC ĐỒNG THÁP TT THÍ NGHIỆM ĐIỆN ĐỒNG THÁP			Tên công trình: NÂNG CẤP LƯỚI ĐIỆN KHU VỰC ĐIỆN LỰC CHỢ GẠO NĂM 2026			
KT. GIÁM ĐỐC PHÓ GIÁM ĐỐC Lê Hữu Đức	P. Giám đốc	Lê Huỳnh Ngọc		Tên bản vẽ: BỘ XÀ ĐỠ THẲNG 3 PHA SỬ DỤNG ĐÀ 2,0 MÉT			
	CNTK	Phạm Thiên Phúc					
	Kiểm tra	Phạm Anh Khoa					
	Thiết kế	Trần Thiên Hương		BCKTKT	/2025		01
	Vẽ	Nguyễn Hà Giang		TL:	HC:	XC-2,0-T + X1P-T	01

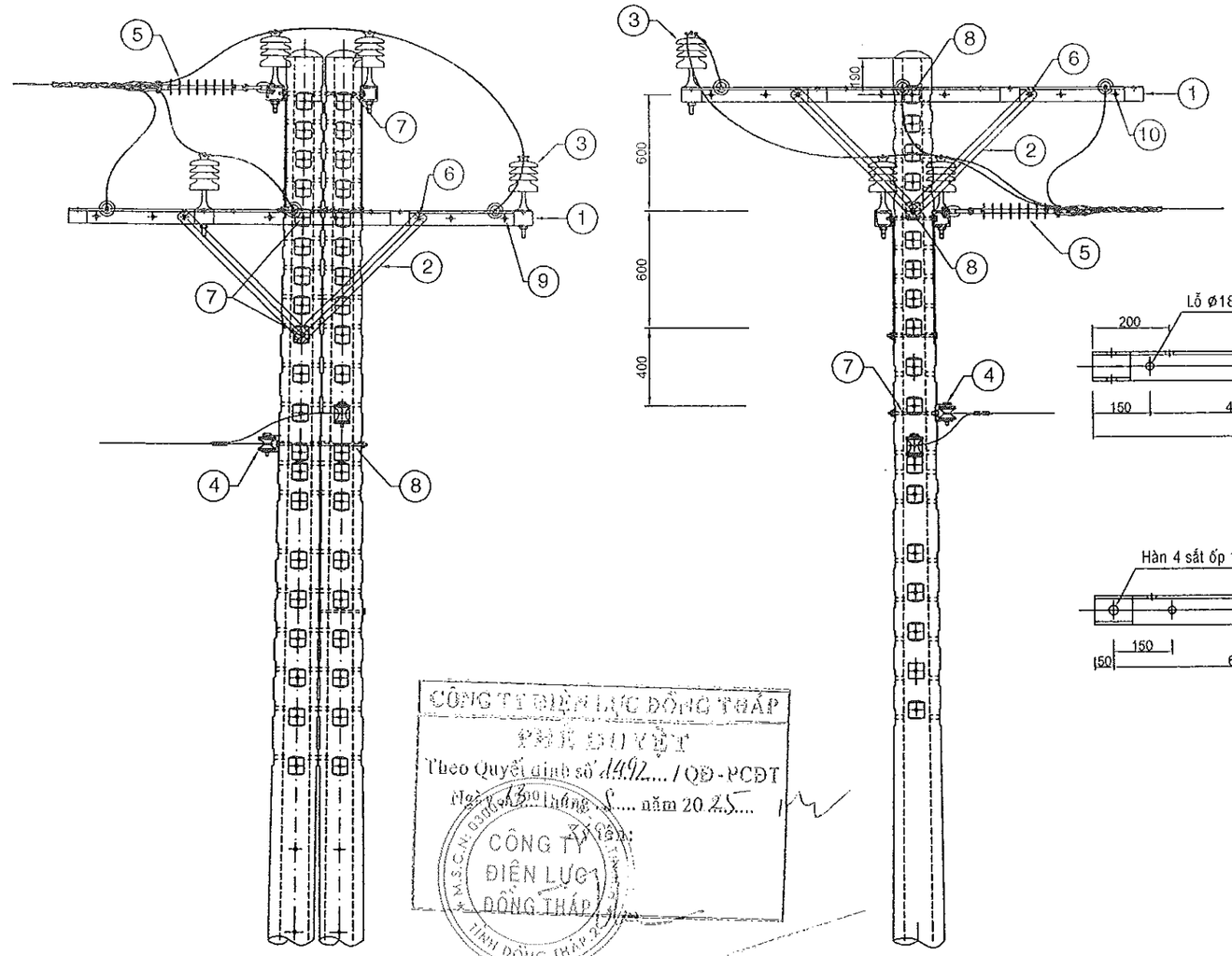

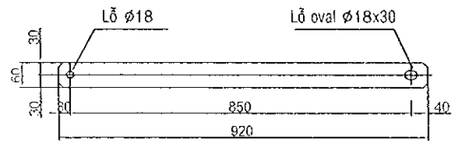

THANH CHỐNG SẮT DẸP 60x6 DÀI 920MM

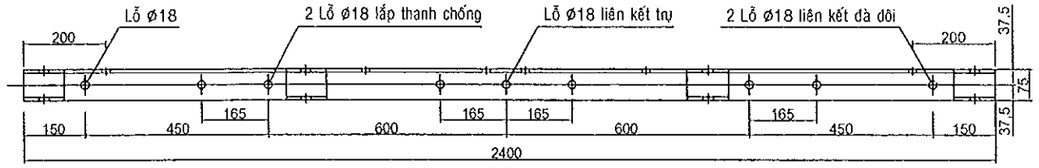

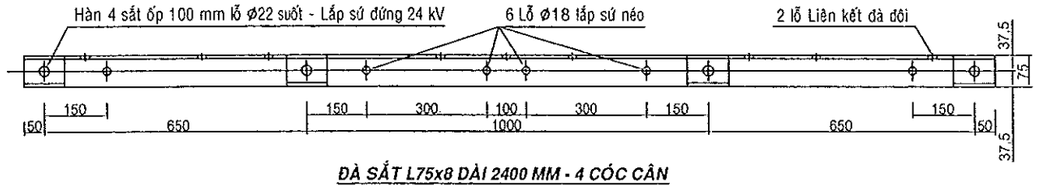

ĐÀ SẮT L75x8 DÀI 2400 MM - 4 CÓC CÂN
LẮP TRỤ VÀ LẮP TRÊN ĐÀ SẮT U CÁC LOẠI

CÔNG TY ĐIỆN LỰC ĐỒNG THÁP
PHÊ DUYỆT
Theo Quyết định số 1492 / QĐ-PCĐT
Ngày 13 tháng 5 năm 2025
Người duyệt:
CÔNG TY ĐIỆN LỰC ĐỒNG THÁP

Võ Thành Nam

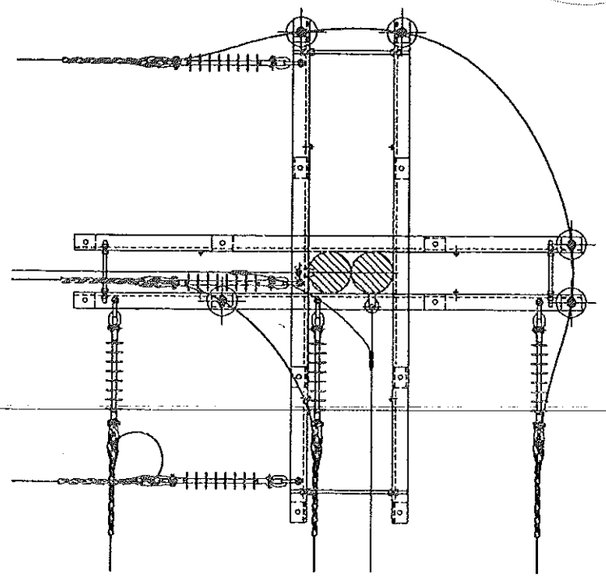

BẢNG LIỆT KÊ VẬT TƯ

MỤC	NỘI DUNG	ĐƠN VỊ	SỐ LƯỢNG	GHI CHÚ
1	Đà sắt L75x8 dài 2,4 m 4 cóc cân	Đà	4	Mạ Zn
2	Thanh chống sắt dẹp 60x6-920mm	Cái	8	Mạ Zn
3	Sứ đứng 24 KV + ty	Cái	5	Mạ Zn
4	Sứ ống hạ thế và U clevis	Bộ	2	Mạ Zn
5	Sứ chuỗi polymer 24kV + giáp níu	Bộ	6	Mạ Zn
6	Bù lông Ø16x50 + 1 LĐV + 1 đai ốc	Cái	8	Mạ Zn
7	Bù lông Ø16x300 + 1 LĐV + 1 đai ốc	Cái	3	Mạ Zn
8	Bù lông Ø16x550 + 1 LĐV + 1 đai ốc	Cái	3	Mạ Zn
9	Bù lông Ø16x300 VRS + 4 LĐV + 4 đai ốc	Cái	2	Mạ Zn
10	Bù lông Ø16x550 VRS + 4 LĐV + 4 đai ốc	Cái	2	Mạ Zn

EVN SPC TỔNG CÔNG TY ĐIỆN LỰC MIỀN NAM CÔNG TY ĐIỆN LỰC ĐỒNG THÁP	CÔNG TY ĐIỆN LỰC ĐỒNG THÁP TT THÍ NGHIỆM ĐIỆN ĐỒNG THÁP	Tên công trình: NÂNG CẤP LƯỚI ĐIỆN KHU VỰC ĐIỆN LỰC CHỢ GẠO NĂM 2026	
KT. GIÁM ĐỐC PHÓ GIÁM ĐỐC Lê Hữu Đức	P. Giám đốc: Lê Huỳnh Ngọc CNTK: Phạm Thiên Phúc Kiểm tra: Phạm Anh Khoa Thiết kế: Trần Thiên Hương Vẽ: Nguyễn Hà Giang	Tên bản vẽ: BỘ XÀ DỪNG GÓC 90° 3 PHA SỬ DỤNG ĐÀ KÉP 2,4 MÉT BCKTKT / 2025 / 01 TL: / HC: 2 XC - 2,4 - ND / 01	

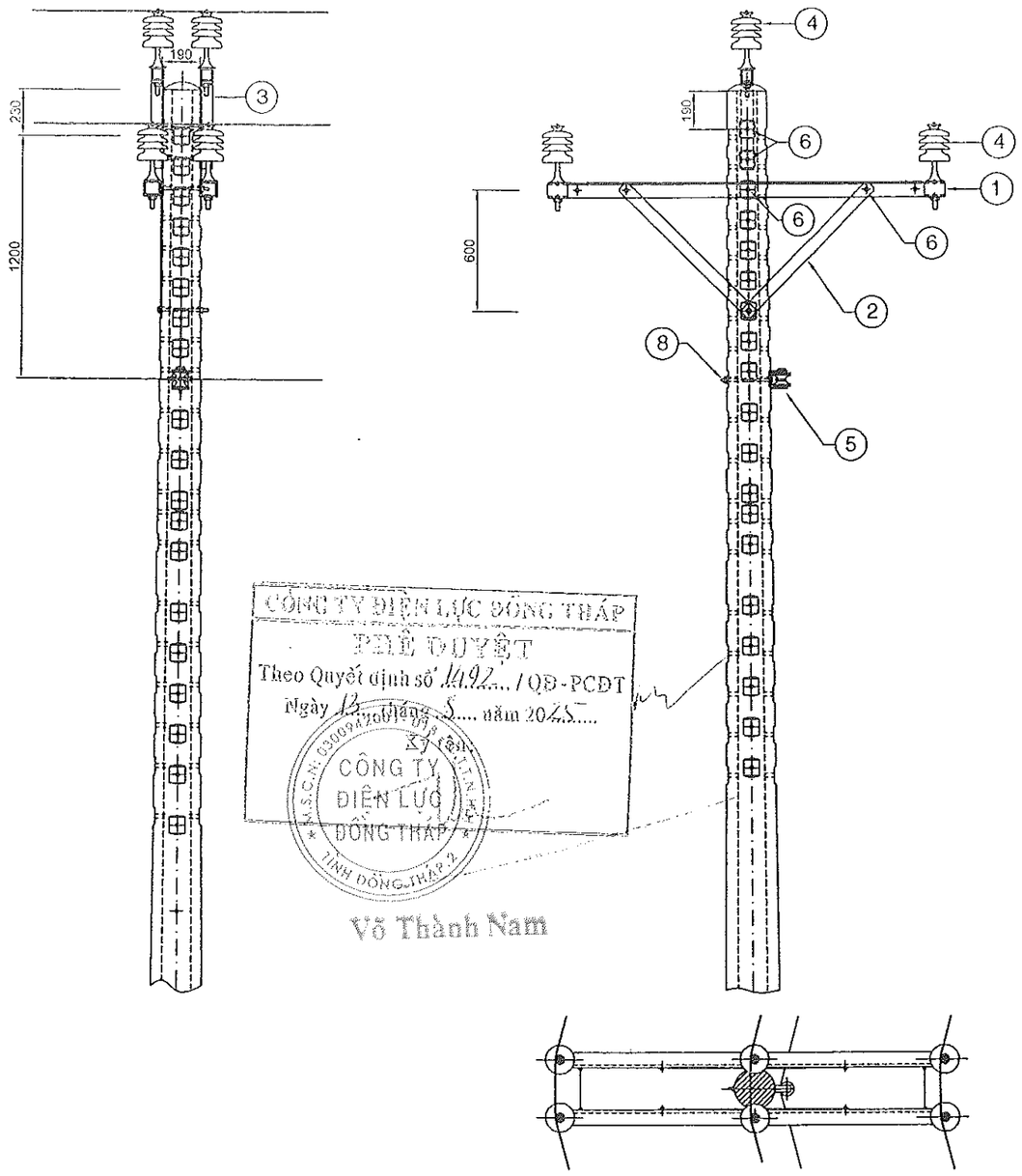

CÔNG TY ĐIỆN LỰC ĐỒNG THÁP
PHÊ DUYỆT
Theo Quyết định số 1492 / QĐ-PCĐT
Ngày 13 tháng 5 năm 2025
KT. GIÁM ĐỐC
PHÓ GIÁM ĐỐC
Võ Thành Nam

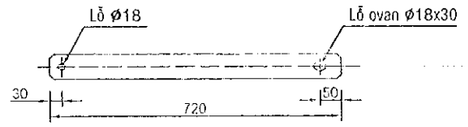

THANH CHỐNG SẮT DẸP 60X6 DÀI 720 MM

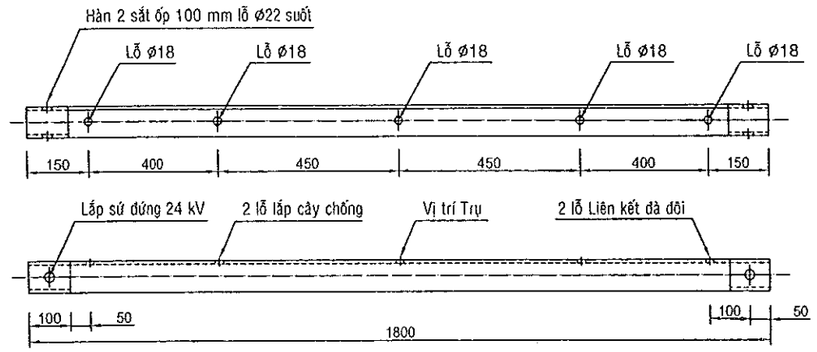

ĐÀ SẮT L75x75x8 DÀI 2,00 MÉT - ĐỠ THẲNG

BẢNG LIỆT KÊ VẬT TƯ

MỤC	NỘI DUNG	ĐƠN VỊ	SỐ LƯỢNG	GHI CHÚ
1	Đà sắt L75x8 dài 2,0 m 2 cóc cản	Đà	1	Mạ Zn
2	Thanh chống sắt dẹp 60x6-720mm	Cái	2	Mạ Zn
3	Toppin V63x63x6-500	Đà	1	Mạ Zn
4	Sứ đứng 24 KV + ty	Cái	3	
5	Sứ ống hạ thế và U clevis	Bộ	1	
6	Bù lòng ø16x50 + 1 LĐV + 1 đai ốc	Cái	2	
7	Bù lòng ø16x250 + 1 LĐV + 1 đai ốc	Cái	4	
8	Bù lòng ø16x300 + 1 LĐV + 1 đai ốc	Cái	1	Lắp Uclevis

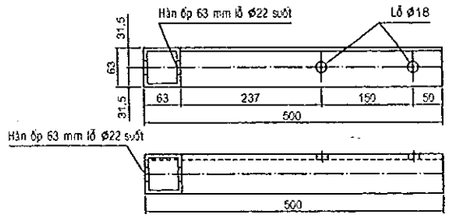

TOPPIN SẮT L63x6-500MM

EVN SPC TỔNG CÔNG TY ĐIỆN LỰC MIỀN NAM CÔNG TY ĐIỆN LỰC ĐỒNG THÁP	CÔNG TY ĐIỆN LỰC ĐỒNG THÁP TT THÍ NGHIỆM ĐIỆN ĐỒNG THÁP			Tên công trình: NÂNG CẤP LƯỚI ĐIỆN KHU VỰC ĐIỆN LỰC CHỢ GẠO NĂM 2026			
KT. GIÁM ĐỐC PHÓ GIÁM ĐỐC Lê Hữu Đức	P. Giám đốc	Lê Huỳnh Ngọc		Tên bản vẽ: BỘ XÀ ĐỠ GÓC 3 PHA SỬ DỤNG ĐÀ KÉP 2,0 MÉT			
	CNTK	Phạm Thiên Phúc					
	Kiểm tra	Phạm Anh Khoa					
	Thiết kế	Trần Thiên Hương		BCKTKT	/2025		01
	Vẽ	Nguyễn Hà Giang		TL:	HC:	XC-2,0-G + X1P-G	01

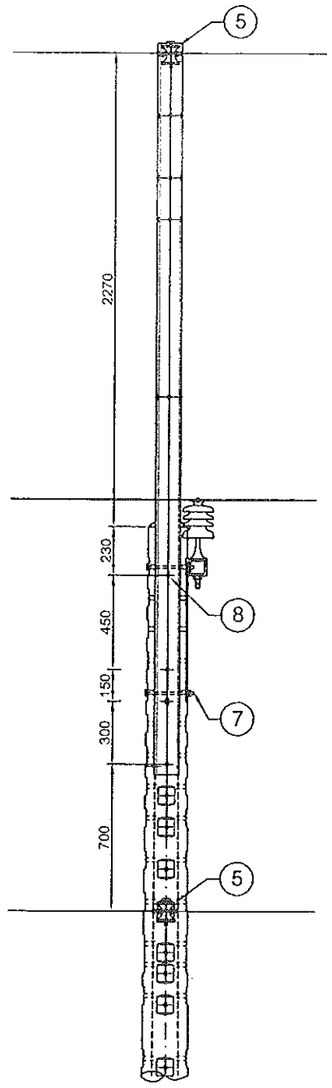

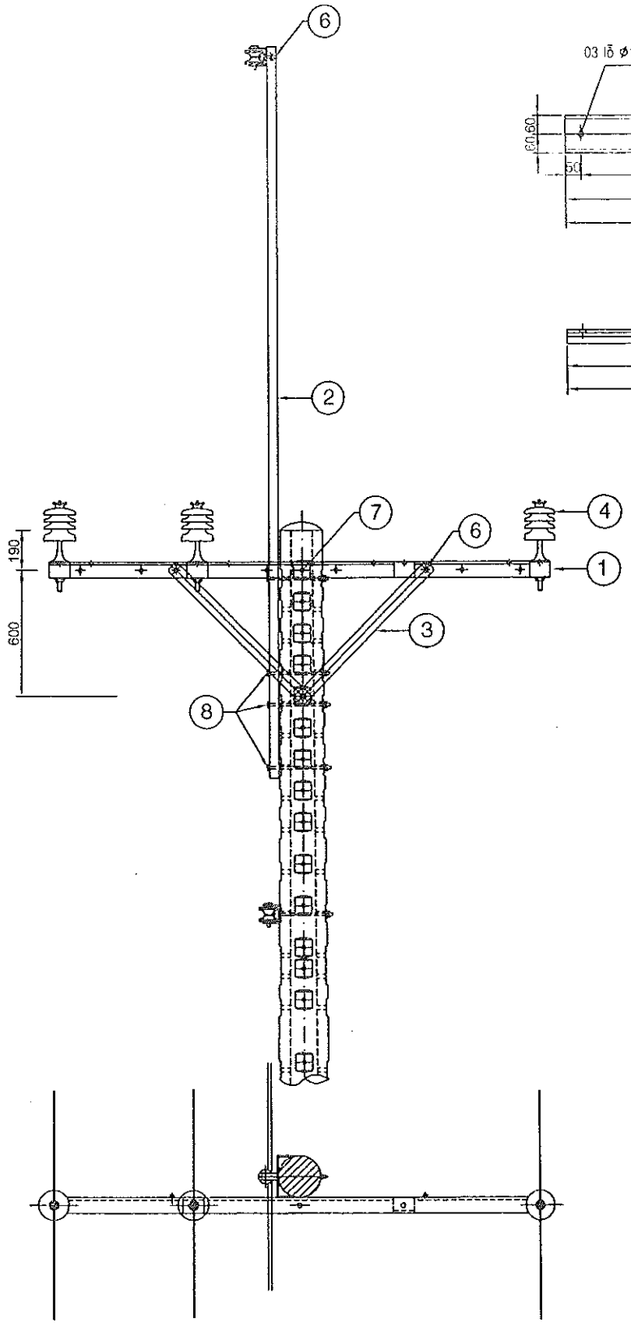

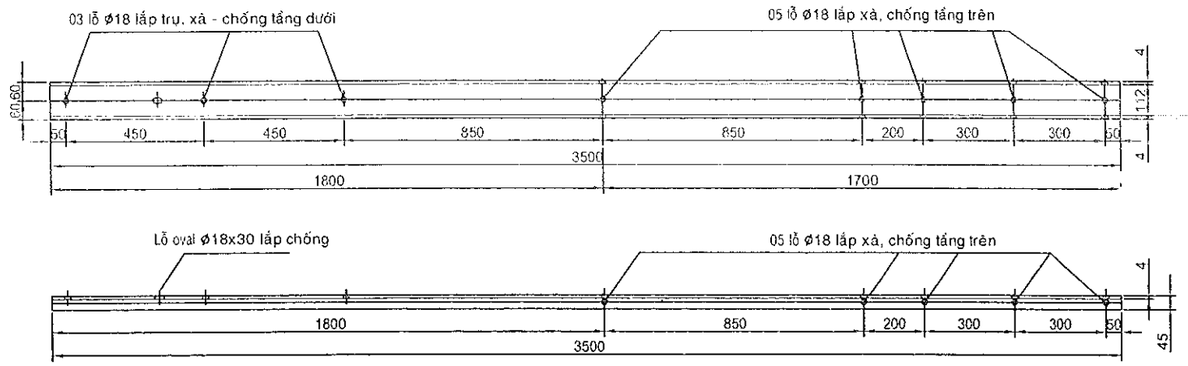

ĐÀ SẮT U120x45x4-3500MM - THÁP ĐẦU TRỤ

CÔNG TY ĐIỆN LỰC ĐỒNG THÁP
PHÊ DUYỆT
Theo Quyết định số 1492 / QĐ-PCĐT
Ngày 12 tháng 8 năm 2025
Ký tên:
Võ Thành Nam

BẢNG LIỆT KÊ VẬT TƯ

MỤC	NỘI DUNG	ĐƠN VỊ	SỐ LƯỢNG	GHI CHÚ
1	Đà sắt L75x8 dài 2400mm 4 cóc cán	Đà	1	Mạ Zn
2	Đà sắt U120x45x4-3500mm	Đà	1	Mạ Zn
3	Thanh chống sắt dẹp 60x6-920mm	Cái	2	Mạ Zn
4	Sứ đứng 24 KV + ty	Cái	3	Mạ Zn
5	Sứ ống hạ thế và U clevis	Bộ	2	Mạ Zn
6	Bù lông Ø16x50 + 1 LĐV + 1 đai ốc	Cái	3	Mạ Zn
7	Bù lông Ø16x250 + 1 LĐV + 1 đai ốc	Cái	2	Mạ Zn
8	Bù lông Ø16x300 + 1 LĐV + 1 đai ốc	Cái	4	Mạ Zn

EVN SPC TỔNG CÔNG TY ĐIỆN LỰC MIỀN NAM CÔNG TY ĐIỆN LỰC ĐỒNG THÁP	CÔNG TY ĐIỆN LỰC ĐỒNG THÁP TT THÍ NGHIỆM ĐIỆN ĐỒNG THÁP		Tên công trình: NÂNG CẤP LƯỚI ĐIỆN KHU VỰC ĐIỆN LỰC CHỢ GẠO NĂM 2026			
KT. GIÁM ĐỐC PHÓ GIÁM ĐỐC Lê Hữu Đức	P. Giám đốc	Lê Huỳnh Ngọc	Tên bản vẽ: HÌNH THỨC CỘT THÁP SẮT U ĐỠ THẲNG DÂY THOÁT SÉT			
	CNTK	Phạm Thiên Phúc				
	Kiểm tra	Phạm Anh Khoa				
	Thiết kế	Trần Thiên Hương	BCKTKT	/2025		01
	Vẽ	Nguyễn Hà Giang	TL:	HC:	U120-3500	01

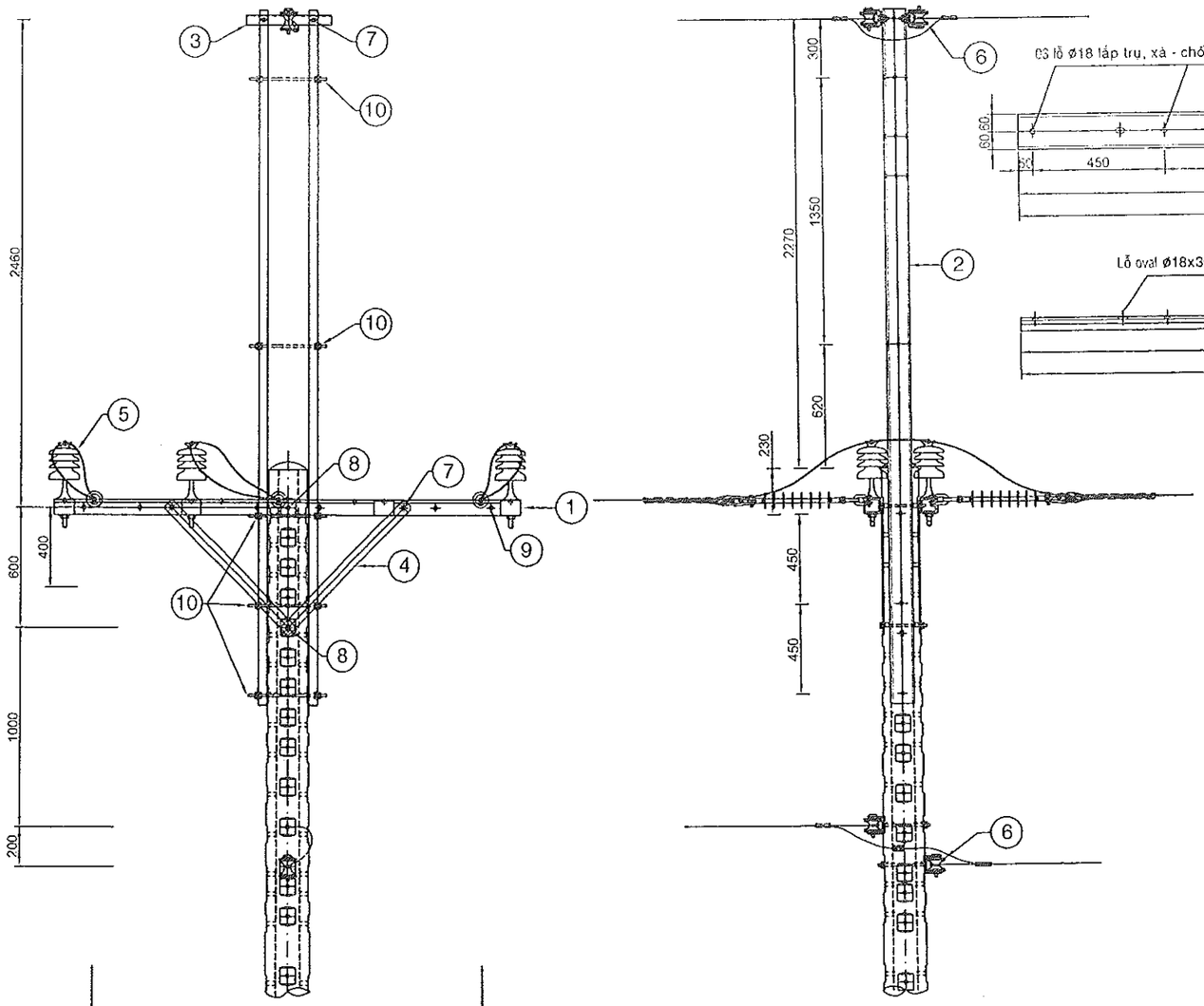

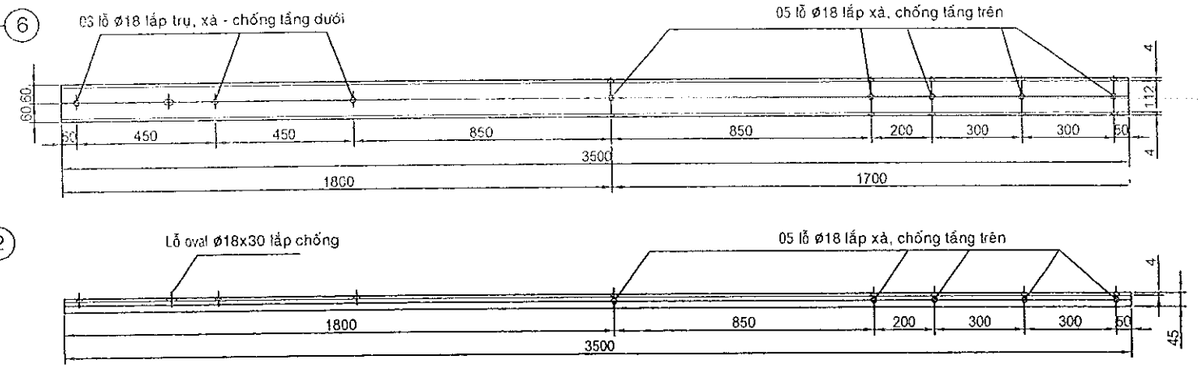

ĐÀ SẮT U120x45x4-3500MM - THÁP ĐẦU TRỤ

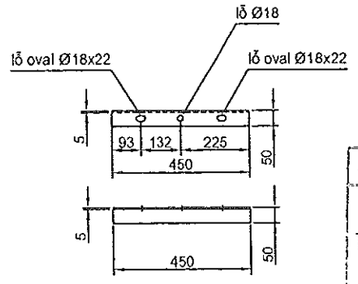

ĐÀ SẮT L50x5-450MM

CÔNG TY ĐIỆN LỰC ĐỒNG THÁP
PHÊ DUYỆT
Theo Quyết định số 1492 / QĐ-PCĐT
Ngày 13 tháng 8 năm 2025
Ký tên:
Võ Thành Nam

BẢNG LIỆT KÊ VẬT TƯ

MỤC	NỘI DUNG	ĐƠN VỊ	SỐ LƯỢNG	GHI CHÚ
1	Đà sắt L75x8 dài 2400mm 4 cóc cân	Đà	2	Mạ Zn
2	Đà sắt U120x45x4-3500mm	Đà	2	Mạ Zn
3	Đà sắt L50x5-450mm	Đà	2	Mạ Zn
4	Thanh chống sắt dẹp 60x6-920mm	Cái	4	Mạ Zn
5	Sứ đứng 24 KV + ty	Cái	6	Mạ Zn
6	Sứ ống hạ thế và U clevis	Bộ	4	Mạ Zn
7	Bù lông Ø16x50 + 1 LĐV + 1 đai ốc	Cái	6	Mạ Zn
8	Bù lông Ø16x250 + 1 LĐV + 1 đai ốc	Cái	4	Mạ Zn
9	Bù lông Ø16x300 VRS + 4 LĐV + 4 đai ốc	Cái	2	Mạ Zn
10	Bù lông Ø16x350 VRS + 4 LĐV + 4 đai ốc	Cái	6	Mạ Zn

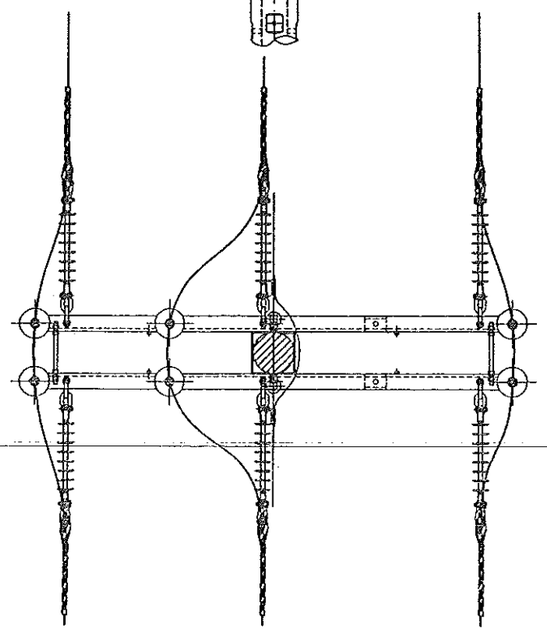

EVN SPC TỔNG CÔNG TY ĐIỆN LỰC MIỀN NAM CÔNG TY ĐIỆN LỰC ĐỒNG THÁP	CÔNG TY ĐIỆN LỰC ĐỒNG THÁP TT THÍ NGHIỆM ĐIỆN ĐỒNG THÁP		Tên công trình: NÂNG CẤP LƯỚI ĐIỆN KHU VỰC ĐIỆN LỰC CHỢ GẠO NĂM 2026			
KT. GIÁM ĐỐC PHÓ GIÁM ĐỐC Lê Hữu Đức	P. Giám đốc	Lê Huỳnh Ngọc	Tên bản vẽ: HÌNH THỨC CỘT THÁP SẮT U DỪNG DÂY THOÁT SÉT			
	CNTK	Phạm Thiên Phúc				
	Kiểm tra	Phạm Anh Khoa				
	Thiết kế	Trần Thiên Hương	BCKTKT	/2025		01
	Vẽ	Nguyễn Hà Giang	TL:	HC:	2U120-3500	01

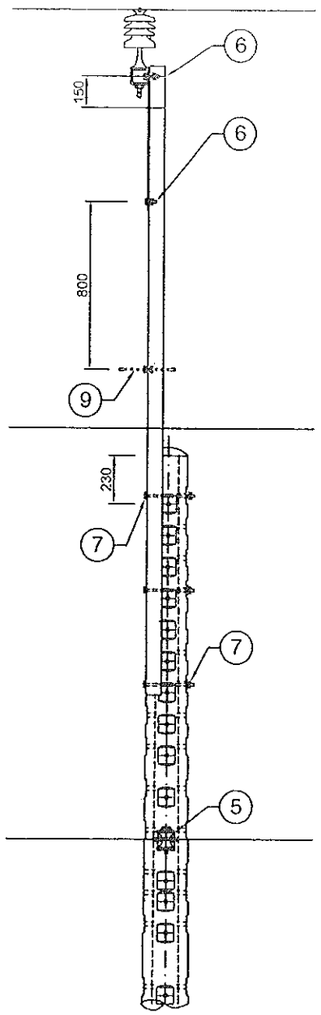

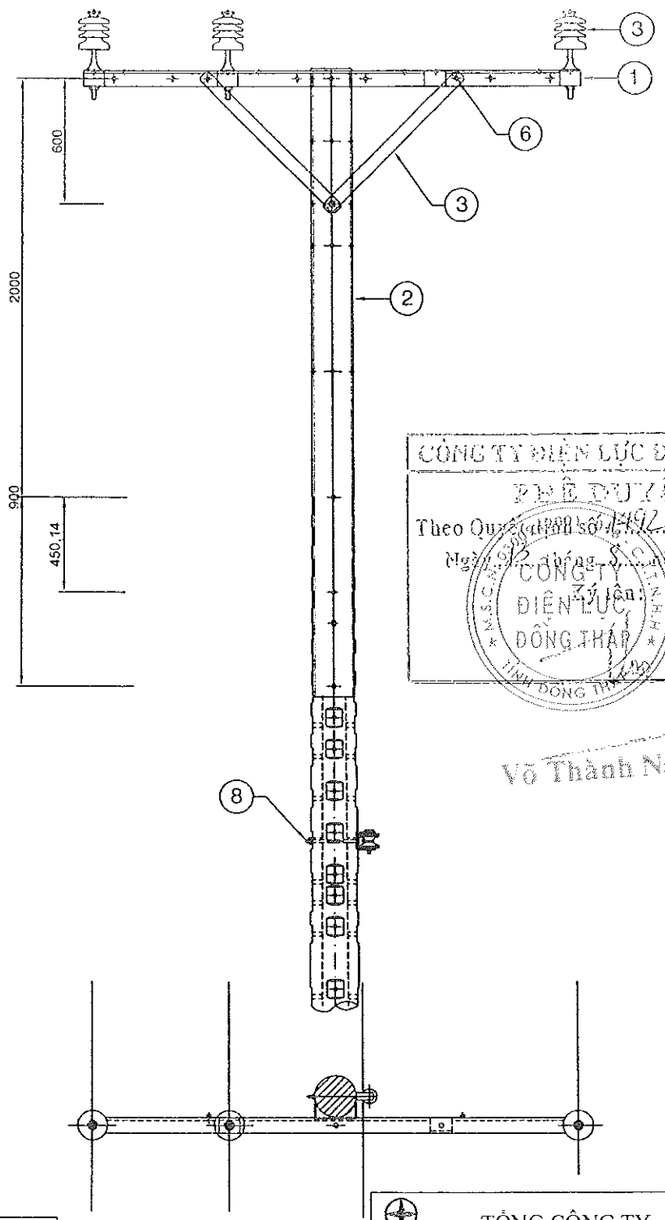

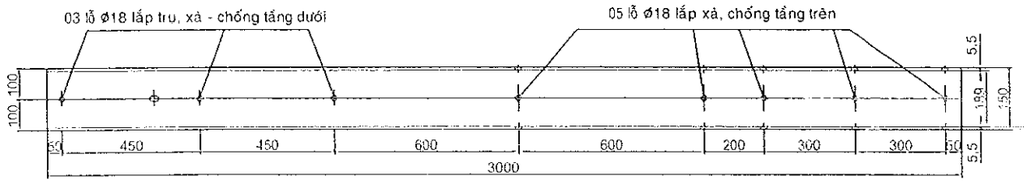

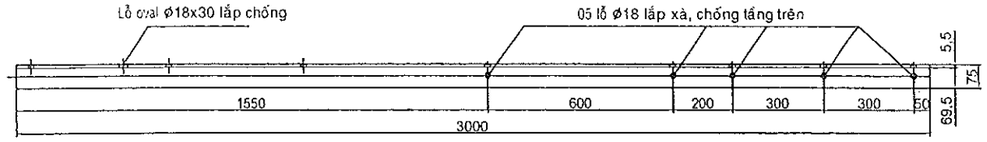

ĐÀ SẮT U75x200x5,5-3000MM - THÁP ĐẦU TRỤ

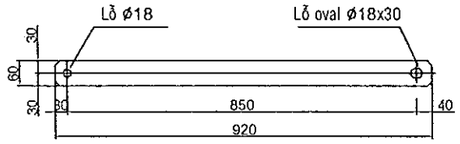

THANH CHỐNG SẮT DẸP 60x6 DÀI 920MM

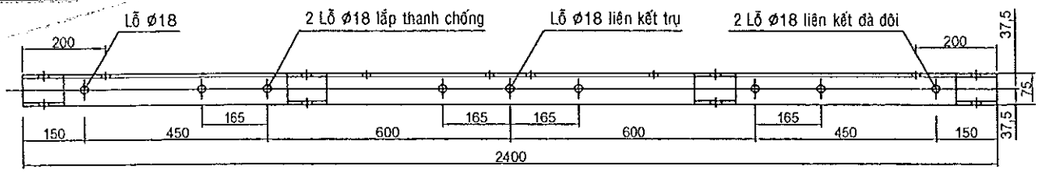

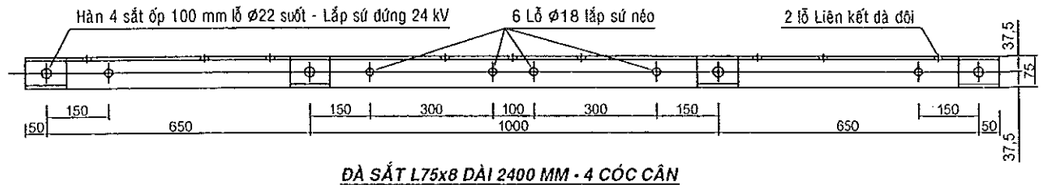

ĐÀ SẮT L75x8 DÀI 2400 MM - 4 CÓC CÂN
LẮP TRỤ VÀ LẮP THÊN ĐÀ SẮT U CÁC LOẠI

CÔNG TY ĐIỆN LỰC ĐỒNG THÁP
PHÊ DUYỆT
Theo Quyết định số 1497 / QĐ-PCĐT
Ngày 23 tháng 5 năm 2025
Võ Thành Nam

BẢNG LIỆT KÊ VẬT TƯ

MỤC	NỘI DUNG	ĐƠN VỊ	SỐ LƯỢNG	GHI CHÚ
1	Đà sắt L75x8 dài 2,4 m 4 cóc cân	Đà	1	Mạ Zn
2	Đà sắt U200x75x5,5-3 mét	Đà	1	Mạ Zn
3	Thanh chống sắt dẹp 60x6-920mm	Cái	2	Mạ Zn
4	Sứ đứng 24 KV + ty	Cái	3	Mạ Zn
5	Sứ ống ha thế và U clevis	Bộ	1	Mạ Zn
6	Bù lông Ø16x50 + 1 LĐV + 1 đai ốc	Cái	4	Mạ Zn
7	Bù lông Ø16x250 + 1 LĐV + 1 đai ốc	Cái	4	Mạ Zn
8	Bù lông Ø16x300 + 1 LĐV + 1 đai ốc	Cái	1	Mạ Zn
9	Bù lông Ø16x300 VRS + 2 LĐV + 2 đai ốc (để leo)	Cái	1	Mạ Zn

EVN SPC
TỔNG CÔNG TY ĐIỆN LỰC MIỀN NAM
CÔNG TY ĐIỆN LỰC ĐỒNG THÁP

KT. GIÁM ĐỐC
PHÓ GIÁM ĐỐC

Lê Hữu Đức

CÔNG TY ĐIỆN LỰC ĐỒNG THÁP
TT THÍ NGHIỆM ĐIỆN ĐỒNG THÁP

P. Giám đốc	Lê Huỳnh Ngọc	
CNTK	Phạm Thiên Phúc	
Kiểm tra	Phạm Anh Khoa	
Thiết kế	Trần Thiên Hương	
Vẽ	Nguyễn Hà Giang	

Tên công trình:
NÂNG CẤP LƯỚI ĐIỆN KHU VỰC ĐIỆN LỰC CHỢ GẠO NĂM 2026

Tên bản vẽ:
HÌNH THỨC CỘT THÁP SẮT U200-3000 ĐƠN

BCKTKT	/2025		01
TL:	HC:	U200-3000 đơn	01

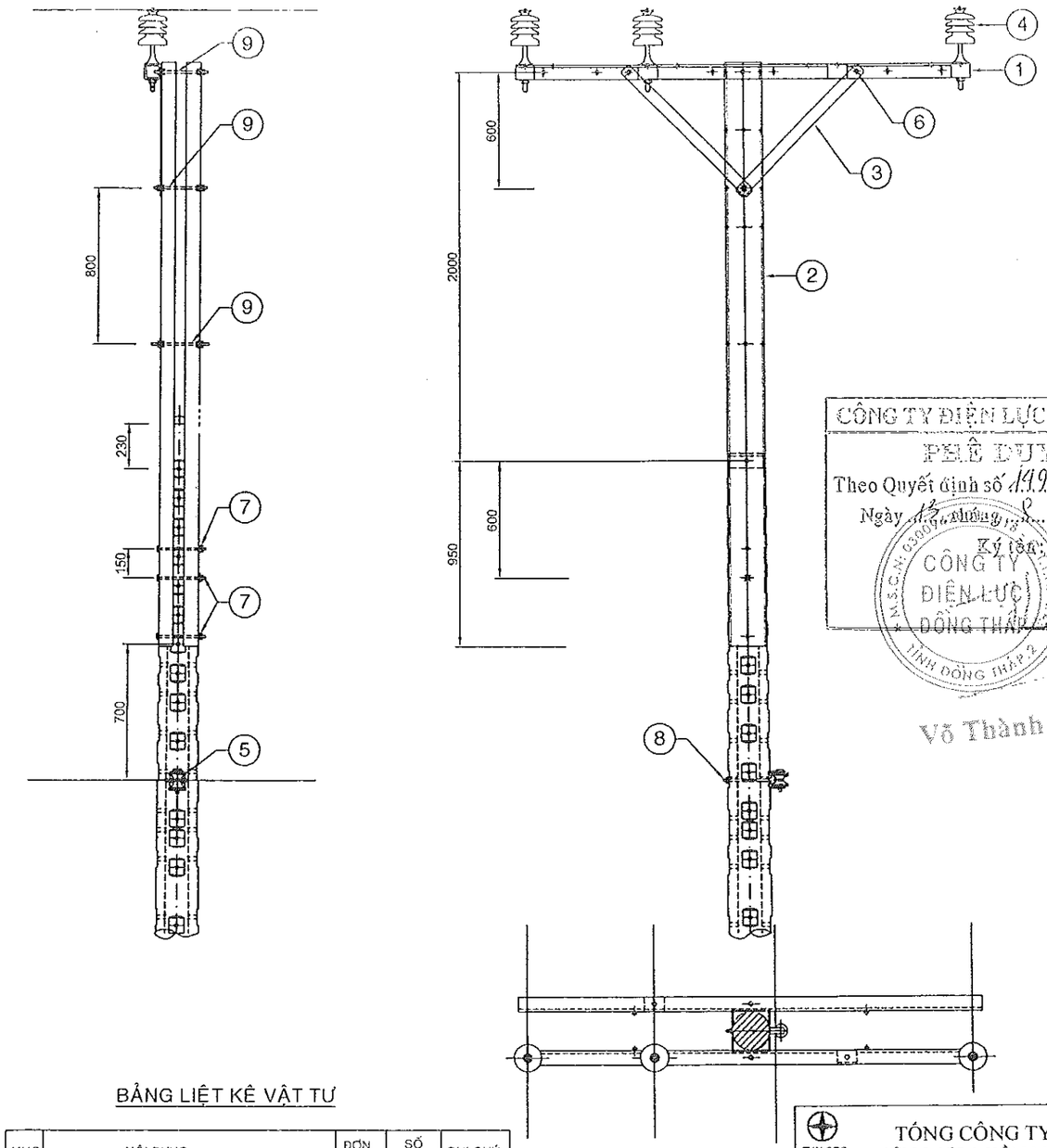

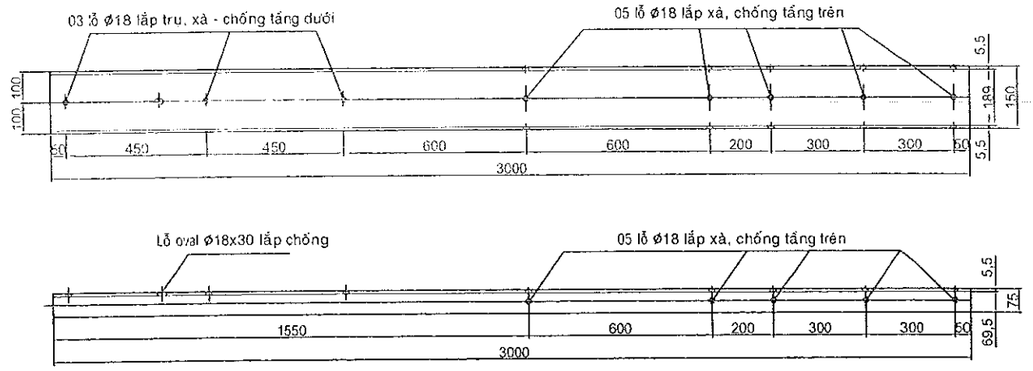

ĐÀ SẮT U75x200x5,5-3000MM - THÁP ĐẦU TRỤ

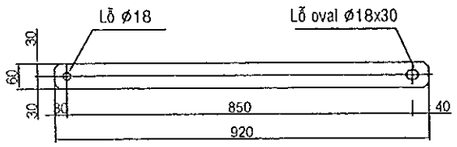

THANH CHỐNG SẮT DẸP 60x6 DÀI 920MM

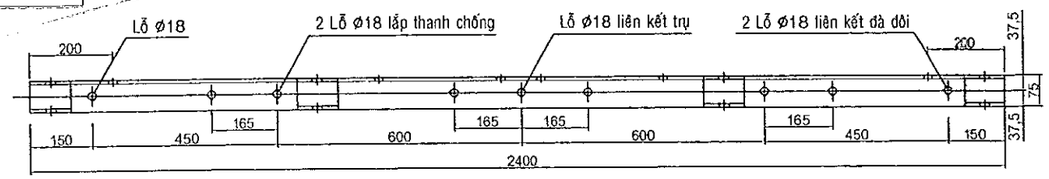

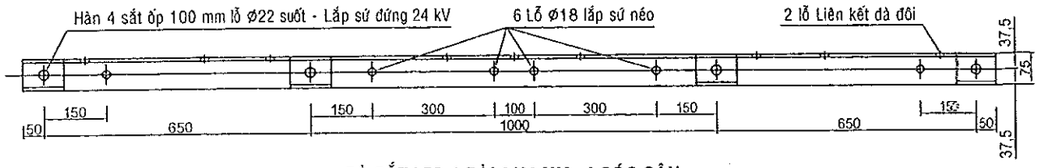

ĐÀ SẮT L75x8 DÀI 2400 MM - 4 CÓC CÂN
LẮP TRỤ VÀ LẮP TRÊN ĐÀ SẮT U CÁC LOẠI

CÔNG TY ĐIỆN LỰC ĐỒNG THÁP
PHÊ DUYỆT
Theo Quyết định số 1492 / QĐ-PCĐT
Ngày 13 tháng 8 năm 2025
Ký tên:
CÔNG TY ĐIỆN LỰC ĐỒNG THÁP
Võ Thành Nam

BẢNG LIỆT KÊ VẬT TƯ

MỤC	NỘI DUNG	ĐƠN VỊ	SỐ LƯỢNG	GHI CHÚ
1	Đà sắt L75x8 dài 2,4 m 4 cóc cân	Đà	1	Mạ Zn
2	Đà sắt U200x75x5,5-3 mét	Đà	2	Mạ Zn
3	Thanh chống sắt dẹp 60x6-920mm	Cái	2	Mạ Zn
4	Sứ đứng 24 KV + ty	Cái	3	Mạ Zn
5	Sứ ống hạ thế và U clevis	Bộ	1	Mạ Zn
6	Bù lông Ø16x50 + 1 LĐV + 1 đai ốc	Cái	2	Mạ Zn
7	Bù lông Ø16x250 + 1 LĐV + 1 đai ốc	Cái	3	Mạ Zn
8	Bù lông Ø16x300 + 1 LĐV + 1 đai ốc	Cái	1	Mạ Zn
9	Bù lông Ø16x300 VRS + 2 LĐV + 2 đai ốc	Cái	3	Mạ Zn

EVN SPC
TỔNG CÔNG TY ĐIỆN LỰC MIỀN NAM
CÔNG TY ĐIỆN LỰC ĐỒNG THÁP

KT. GIÁM ĐỐC
PHÓ GIÁM ĐỐC

Lê Hữu Đức

CÔNG TY ĐIỆN LỰC ĐỒNG THÁP
TT THÍ NGHIỆM ĐIỆN ĐỒNG THÁP

P. Giám đốc	Lê Huỳnh Ngọc
CNTK	Phạm Thiên Phúc
Kiểm tra	Phạm Anh Khoa
Thiết kế	Trần Thiên Hương
Vẽ	Nguyễn Hà Giang

Tên công trình:
NÂNG CẤP LƯỚI ĐIỆN KHU VỰC ĐIỆN LỰC CHỢ GẠO NĂM 2026

Tên bản vẽ:
HÌNH THỨC CỘT THÁP SẮT U200-3000 ĐỐI

BCKTKT	/2025		01
TL:	HC:	U200-3000 đối	01

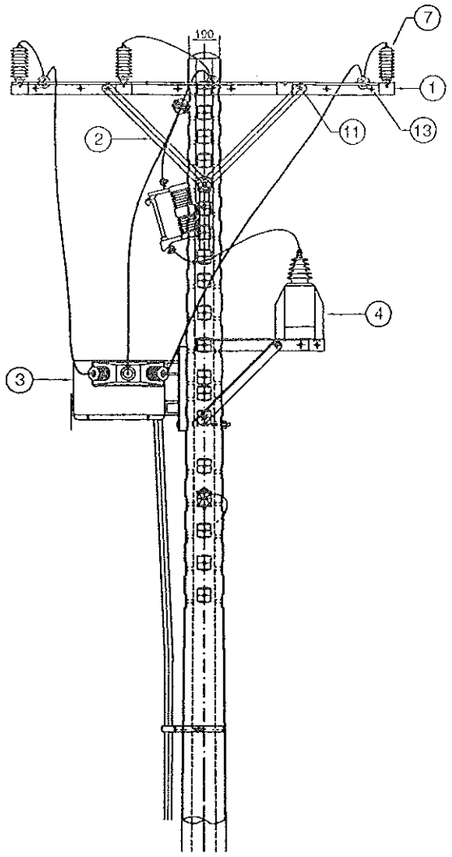

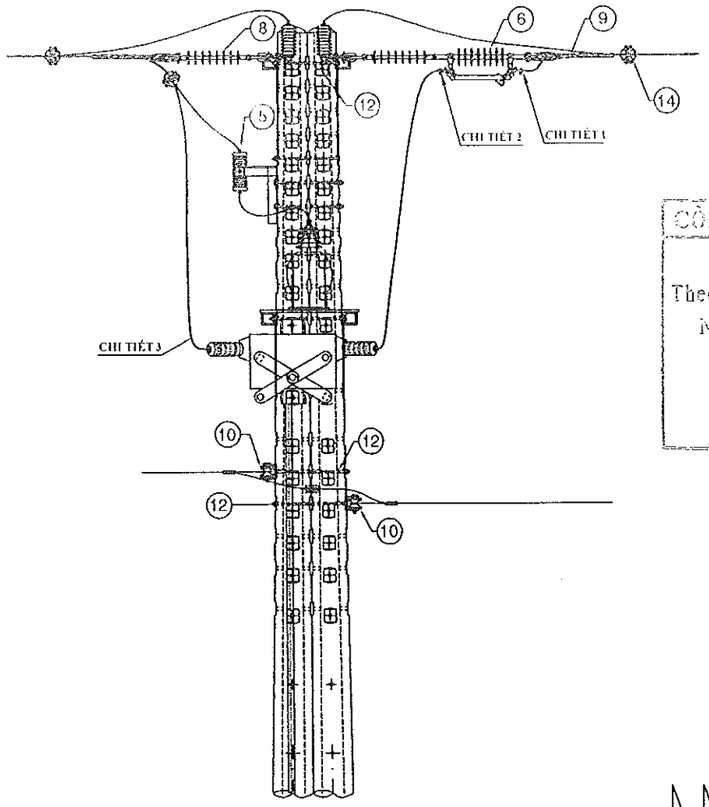

CÔNG TY ĐIỆN LỰC ĐỒNG THÁP
PHÊ DUYỆT
Theo Quyết định số 494 / QĐ-PCĐT
Ngày 13 tháng 5 năm 2025
Đơn vị thi công:
CÔNG TY ĐIỆN LỰC ĐỒNG THÁP
Võ Thành Nam

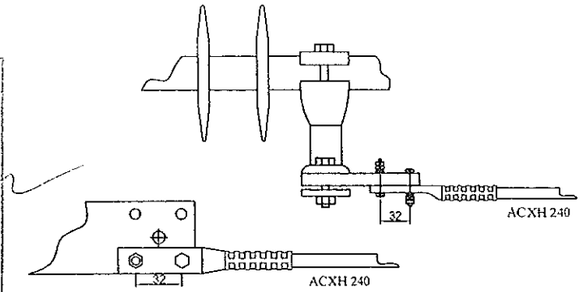

CHI TIẾT 1: MÓI DÂY GIỮA LTD VỚI DÂY AC185

MỤC	NỘI DUNG	Đ.VỊ	S.L	GHI CHÚ
1	Đầu cosse ép đồng - nhôm 240mm2 - 2 lỗ	Cái	01	2 lỗ hiện hữu cách 32mm
2	Boulon inox 12x50 + LĐ vênh + 2 đai ốc	Bộ	02	Lắp vào 2 lỗ bia, cách 32mm

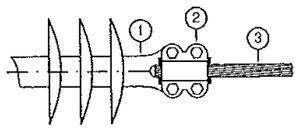

CHI TIẾT 3: MÓI DÂY DÂY ACXH 240 VÀO LBS

MỤC	NỘI DUNG	Đ.VỊ	S.L	GHI CHÚ
1	Bản cực LBS (phần cố định)	Cái	01	
2	Bản cực LBS (phần di động)	Bộ	01	
3	Dây ACXH 240 đi liền			

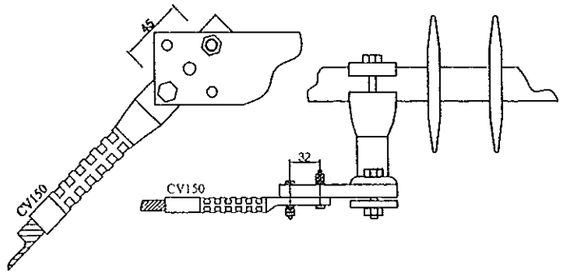

CHI TIẾT 2: MÓI DÂY GIỮA LTD VỚI DÂY CV150

MỤC	NỘI DUNG	Đ.VỊ	S.L	GHI CHÚ
1	Đầu cosse ép đồng 150mm2 - 2 lỗ	Cái	01	2 lỗ hiện hữu cách 45mm
2	Boulon inox 12x50 + LĐ vênh + 2 đai ốc	Bộ	02	Lắp vào 2 lỗ đường chéo

BẢNG LIỆT KÊ VẬT TƯ

MỤC	NỘI DUNG	ĐƠN VỊ	SỐ LƯỢNG	GHI CHÚ
1	Đà sắt L75x8 dài 2,4m 4 cóc cân	Đà	2	Mạ Zn
2	Thanh chống sắt dẹp 60x6-920mm	Cái	4	Mạ Zn
3	LBS 3P 24kV 630A - 16kA	Bộ	1	
4	TU (cấp nguồn LBS)	Cái	1	
5	FCO 15/27kV - 100A + giá lắp FCO	Bộ	1	
6	LTD	Bộ	3	
7	LA 18kV - 10kA	Bộ	6	
8	Sứ chuỗi polymer 24kV	Bộ	6	Mạ Zn
9	Giáp níu cáp ACXH 240mm2	Bộ	6	
10	Uclevis + sứ ống chỉ	Bộ	2	Mạ Zn
11	Boulon Ø16x50 + 2 LĐV + 2 đai ốc	Bộ	4	Mạ Zn
12	Boulon Ø16x450 + 2 LĐV + 2 đai ốc	Bộ	6	Mạ Zn
13	Boulon Ø16x450 VRS + 4 LĐV + 4 đai ốc	Bộ	2	Mạ Zn
14	Kẹp IPC trung thế	Bộ	7	Mạ Zn

EVN SPC TỔNG CÔNG TY ĐIỆN LỰC MIỀN NAM CÔNG TY ĐIỆN LỰC ĐỒNG THÁP	CÔNG TY ĐIỆN LỰC ĐỒNG THÁP TT THÍ NGHIỆM ĐIỆN ĐỒNG THÁP	Tên công trình: NÂNG CẤP LƯỚI ĐIỆN KHU VỰC ĐIỆN LỰC CHỢ GẠO NĂM 2026	
KT. GIÁM ĐỐC PHÓ GIÁM ĐỐC Lê Hữu Đức	P. Giám đốc: Lê Huỳnh Ngọc CNTK: Phạm Thiện Phước Kiểm tra: Phạm Anh Khoa Thiết kế: Trần Thiên Hương Vẽ: Nguyễn Hà Giang	Tên bản vẽ: TRỤ LẮP THIẾT BỊ LBS + 03 LTD TRỤ SỐ 75 - HM43b	
		BCKTKT / /2025	01
		TL: HC: Trụ LBS + 03 LTD	01

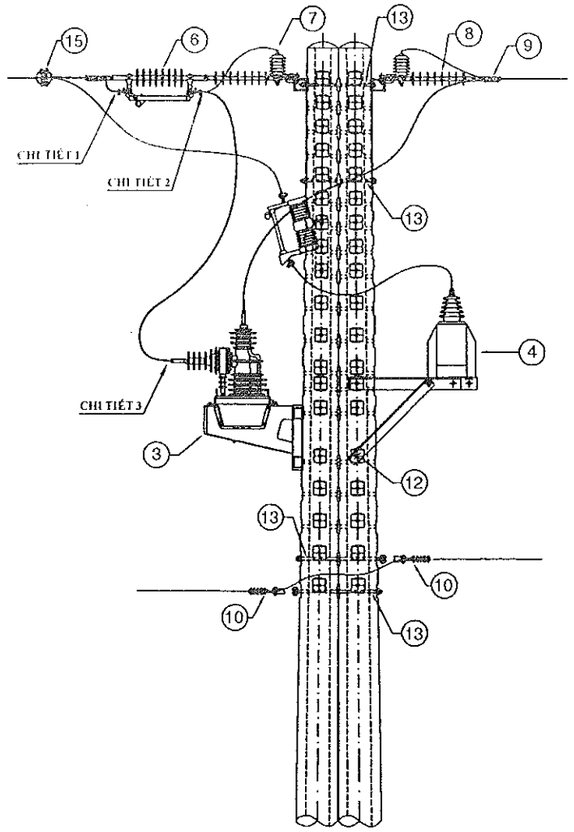

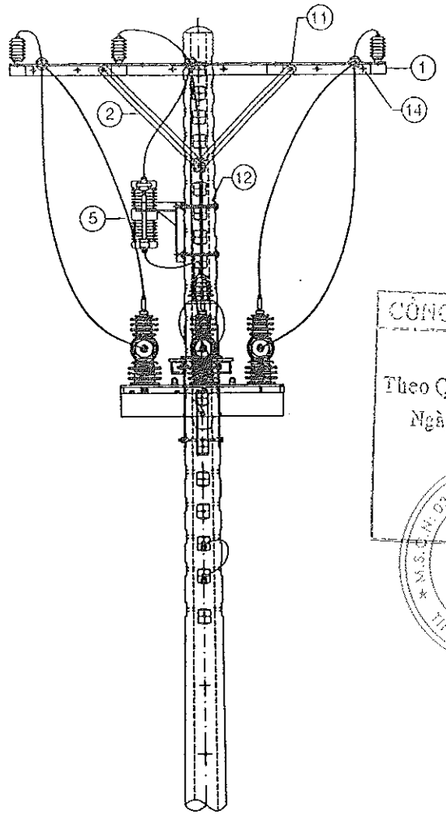

CÔNG TY ĐIỆN LỰC ĐỒNG THÁP
PHÊ DUYỆT
Theo Quyết định số 1492 / QĐ-PCĐT
Ngày 12 tháng 8 năm 2025
Ký tên:
Võ Thành Nam

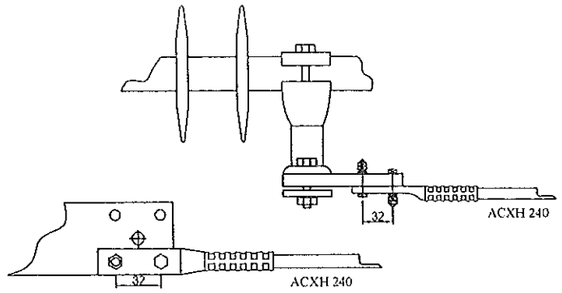

CHI TIẾT 1: MỐI DÂY GIỮA LTD VỚI DÂY AC185

MỤC	NỘI DUNG	Đ.VỊ	S.L	GHI CHÚ
1	Đầu cosse ép đồng - nhôm 240mm2 - 2 lỗ	Cái	01	2 lỗ hiện hữu cách 32mm
2	Boulon inox 12x50 + LĐ vênh + 2 đai ốc	Bộ	02	Lắp vào 2 lỗ bìa, cách 32mm

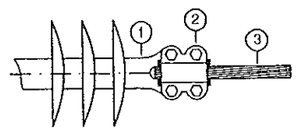

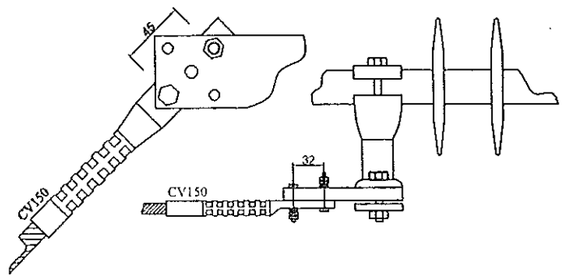

CHI TIẾT 3: MỐI DÂY DÂY ACXH 240 VÀO RECLOSER

MỤC	NỘI DUNG	Đ.VỊ	S.L	GHI CHÚ
1	Bản cực Re (phần cố định)	Cái	01	
2	Bản cực Re (phần di động)	Bộ	01	
3	Dây ACXH 240 đi liền			

CHI TIẾT 2: MỐI DÂY GIỮA LTD VỚI DÂY CV150

MỤC	NỘI DUNG	Đ.VỊ	S.L	GHI CHÚ
1	Đầu cosse ép đồng 150mm2 - 2 lỗ	Cái	01	2 lỗ hiện hữu cách 45mm
2	Boulon inox 12x50 + LĐ vênh + 2 đai ốc	Bộ	02	Lắp vào 2 lỗ đường chéo

BẢNG LIỆT KÊ VẬT TƯ

MỤC	NỘI DUNG	ĐƠN VỊ	SỐ LƯỢNG	GHI CHÚ
1	Đà sắt L75x8 dài 2,4m 4 cóc cân	Đà	2	Mạ Zn
2	Thanh chống sắt dẹp 60x6-920mm	Cái	4	Mạ Zn
3	Recloser 3P 24kV 630A - 16kA	Bộ	1	
4	TU (cấp nguồn Recloser)	Cái	1	
5	FCO 15/27kV - 100A + giá lắp FCO	Bộ	1	
6	LTD	Bộ	3	
7	LA 18kV - 10kA	Bộ	6	
8	Sứ chuỗi polymer 24kV	Bộ	6	Mạ Zn
9	Khóa néo 5 boulon	Bộ	6	
10	Boulon mắt Ø16x300 + khóa néo 5 boulon	Bộ	2	Mạ Zn
11	Boulon Ø16x50 + 2 LĐV + 2 đai ốc	Bộ	4	Mạ Zn
12	Boulon Ø16x300 + 2 LĐV + 2 đai ốc	Bộ	4	Mạ Zn
13	Boulon Ø16x450 + 2 LĐV + 2 đai ốc	Bộ	4	Mạ Zn
14	Boulon Ø16x450 VRS + 4 LĐV + 4 đai ốc	Bộ	2	Mạ Zn
15	Kẹp IPC trung thế	Bộ	7	Mạ Zn

EVN SPC TỔNG CÔNG TY ĐIỆN LỰC MIỀN NAM CÔNG TY ĐIỆN LỰC ĐỒNG THÁP	CÔNG TY ĐIỆN LỰC ĐỒNG THÁP TT THÍ NGHIỆM ĐIỆN ĐỒNG THÁP	Tên công trình: NÂNG CẤP LƯỚI ĐIỆN KHU VỰC ĐIỆN LỰC CHỢ GẠO NĂM 2026	
KT. GIÁM ĐỐC PHÓ GIÁM ĐỐC Lê Hữu Đức	P. Giám đốc: Lê Huỳnh Ngọc CNTK: Phạm Thiên Phúc Kiểm tra: Phạm Anh Khoa Thiết kế: Trần Thiên Hương Vẽ: Nguyễn Hà Giang	Tên bản vẽ: TRỤ LẮP THIẾT BỊ RECLOSER + 03 LTD TRỤ SỐ 85/1 - HM43d	
		BCKTKT / /2025	01
		TL: HC: Trụ Re + LTD	01

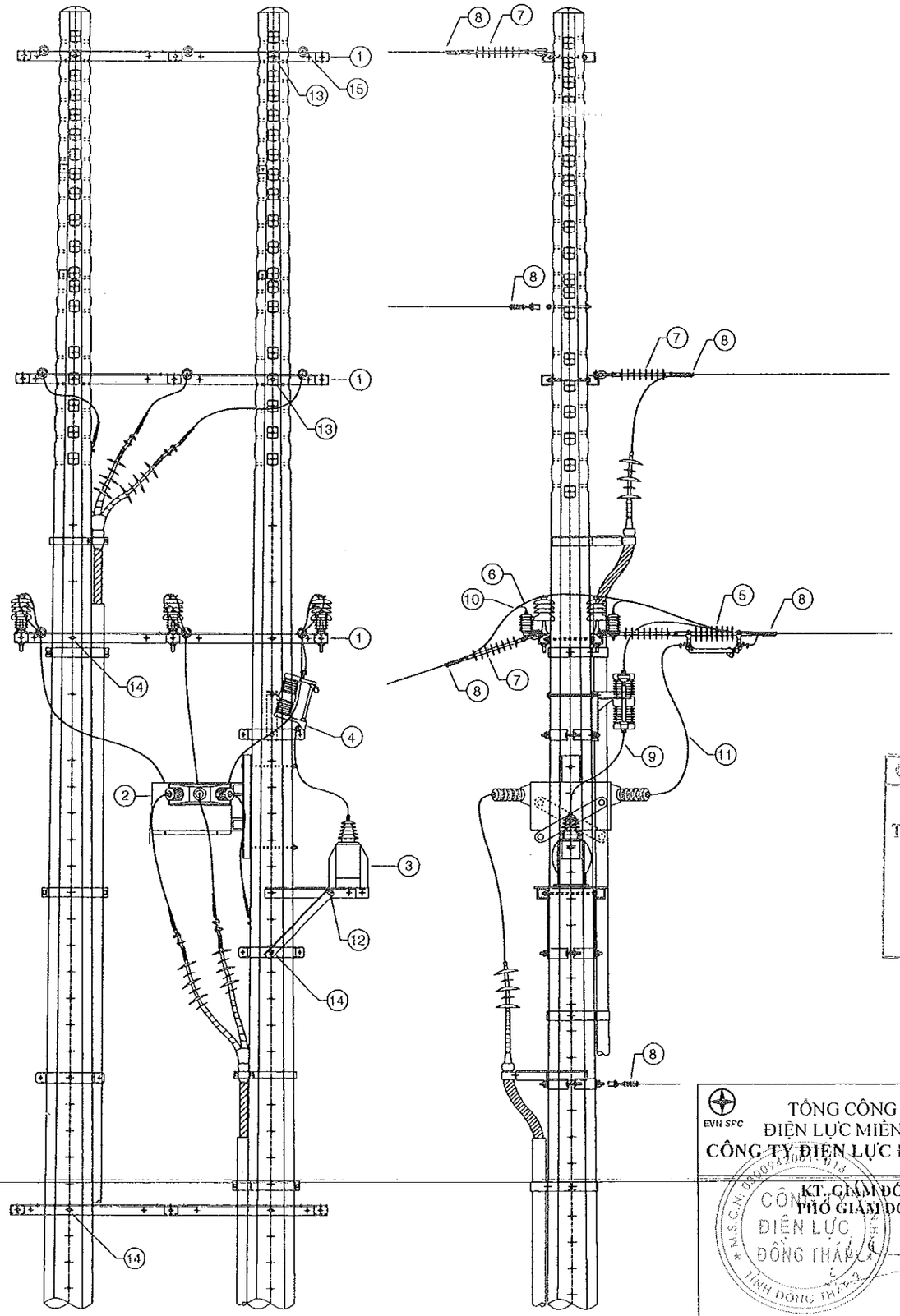

BẢNG LIỆT KÊ VẬT TƯ

MỤC	NỘI DUNG	ĐƠN VỊ	SỐ LƯỢNG	GHI CHÚ
1	Đà sắt L75x8 dài 2,4m 3 cóc cân	Đà	3	Mạ Zn
2	LBS 3P 24kV 630A - 16kA	Bộ	1	
3	TU (cấp nguồn Recloser)	Cái	1	
4	FCO 15/27kV - 100A + giá lắp FCO	Bộ	1	
5	LTD	Bộ	3	
6	LA 18kV - 10kA	Bộ	6	
7	Sứ chuỗi polymer 24kV	Bộ	12	Mạ Zn
8	Khóa néo 5 boulon	Bộ	14	
9	Cáp CXH - 25mm2	Mét	3	
10	Cáp Cu/XLPE/PVC 24kV - 25mm2	Mét	12	
11	Cáp đồng bọc CV - 240mm2	Mét	12	
12	Boulon Ø16x50 + 2 LĐV + 2 đai ốc	Bộ	2	Mạ Zn
13	Boulon Ø16x300 + 2 LĐV + 2 đai ốc	Bộ	4	Mạ Zn
14	Boulon Ø16x450 + 2 LĐV + 2 đai ốc	Bộ	8	Mạ Zn
15	Boulon Ø16x450 VRS + 4 LĐV + 4 đai ốc	Bộ	16	Mạ Zn

CÔNG TY ĐIỆN LỰC ĐỒNG THÁP
PHÊ DUYỆT
Theo Quyết định số 1492 / QĐ-PCĐT
Ngày 12 tháng 5 năm 2025
Ký tên:
Võ Thành Nam

EVN SPC TỔNG CÔNG TY ĐIỆN LỰC MIỀN NAM CÔNG TY ĐIỆN LỰC ĐỒNG THÁP	CÔNG TY ĐIỆN LỰC ĐỒNG THÁP TT THÍ NGHIỆM ĐIỆN ĐỒNG THÁP		Tên công trình: NÂNG CẤP LƯỚI ĐIỆN KHU VỰC ĐIỆN LỰC CHỢ GẠO NĂM 2026			
KT. GIÁM ĐỐC PHÓ GIÁM ĐỐC Lê Hữu Đức	P. Giám đốc	Lê Huỳnh Ngọc Hoàng	Tên bản vẽ: TRỤ LẮP THIẾT BỊ LBS + 03 LTD TRỤ SỐ 97 - HM43a			
	CNTK	Phạm Thiện Phúc				
	Kiểm tra	Phạm Anh Khoa				
	Thiết kế	Trần Thiện Hương	BCKTKT	/2025		01
	Vẽ	Nguyễn Hà Giang	TL:	HC:	Trụ LBS + 03 LTD	01

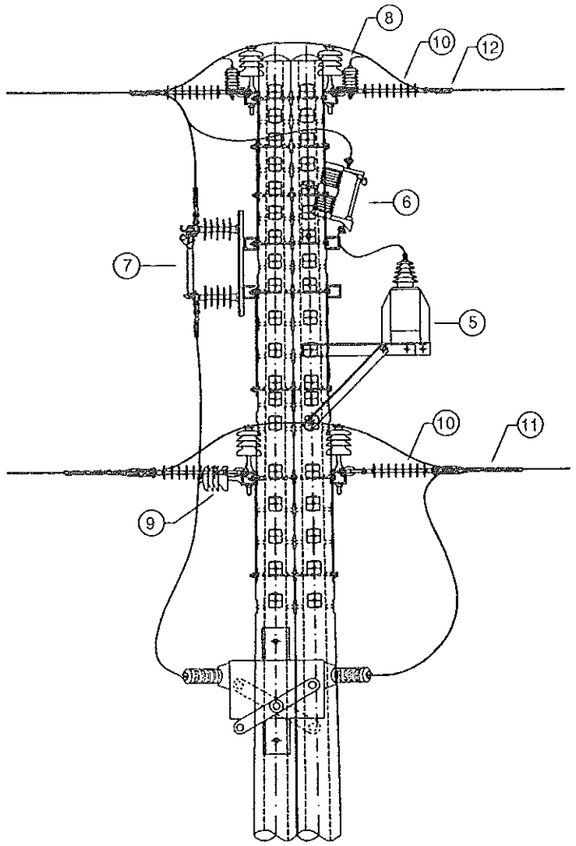

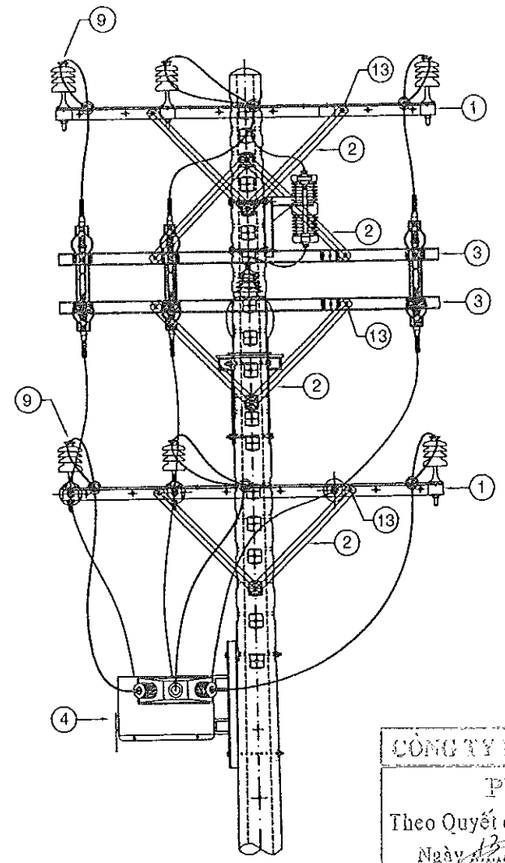

BẢNG LIỆT KÊ VẬT TƯ

MỤC	NỘI DUNG	ĐƠN VỊ	SỐ LƯỢNG	GHI CHÚ
1	Đà sắt L75x8 dài 2,4m 4 cóc cân	Đà	4	Mạ Zn
2	Thanh chống sắt dẹp 60x6-920mm	Cái	16	Mạ Zn
3	Đà composite L75x8 dài 2,4m 4 cóc cân	Đà	4	
4	LBS 3P 24kV 630A - 16kA	Bộ	1	
5	TU (cấp nguồn LBS)	Cái	1	
6	FCO 15/27kV - 100A + giá lắp FCO	Bộ	1	
7	DS 1P 24kV 630A	Bộ	3	
8	LA 18kV - 10kA	Bộ	6	
9	Sứ đứng + ty sứ	Cái	15	
10	Sứ chuỗi polymer 24kV	Bộ	12	Mạ Zn
11	Giáp níu cáp ACXH 240mm2	Bộ	6	
12	Khóa néo 5 boulon	Bộ	8	

CÔNG TY ĐIỆN LỰC ĐỒNG THÁP
PHÊ DUYỆT
Theo Quyết định số 1492 / QĐ-PCĐT
Ngày 13 tháng 5 năm 2025
Ký tên
CÔNG TY ĐIỆN LỰC ĐỒNG THÁP
Võ Thành Nam

EVN SPC TỔNG CÔNG TY ĐIỆN LỰC MIỀN NAM CÔNG TY ĐIỆN LỰC ĐỒNG THÁP	CÔNG TY ĐIỆN LỰC ĐỒNG THÁP TT THÍ NGHIỆM ĐIỆN ĐỒNG THÁP		Tên công trình: NÂNG CẤP LƯỚI ĐIỆN KHU VỰC ĐIỆN LỰC CHỢ GẠO NĂM 2026	
KT. GIÁM ĐỐC PHÓ GIÁM ĐỐC Lê Hữu Đức	P. Giám đốc	Lê Huỳnh Ngọc	Tên bản vẽ: TRỤ LẮP THIẾT BỊ LBS + 03 DS 1 PHA TRỤ SỐ 85 - HM43c	
	CNTK	Phạm Thiện Phúc		
	Kiểm tra	Phạm Anh Khoa		
	Thiết kế	Trần Thiên Hương	BCKTKT / 2025	01
	Vẽ	Nguyễn Hà Giang	TL: HC: Trụ LBS + 3 DS1P	01

Ⓐ BỘ UCLEVIS ĐỠ DÂY TRUNG HÒA : Đth-U

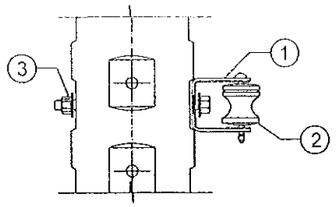

Ⓑ BỘ UCLEVIS NÉO DÂY TRUNG HÒA VÀO CỘT : Nth-U

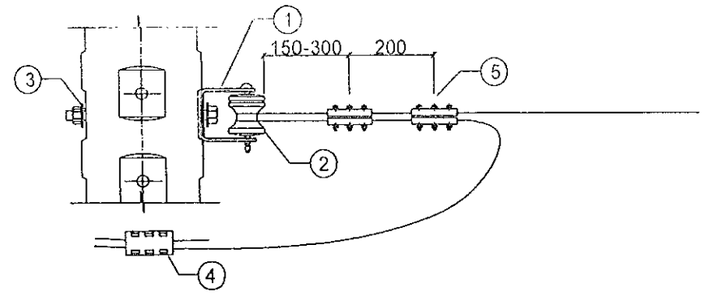

Ⓒ BỘ UCLEVIS ĐỠ DÂY TRUNG HÒA CHO CỘT GHÉP : Đth-U-ghép

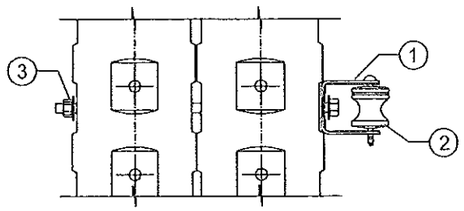

Ⓓ BỘ UCLEVIS NÉO DÂY TRUNG HÒA VÀO CỘT GHÉP : Nth-U-ghép

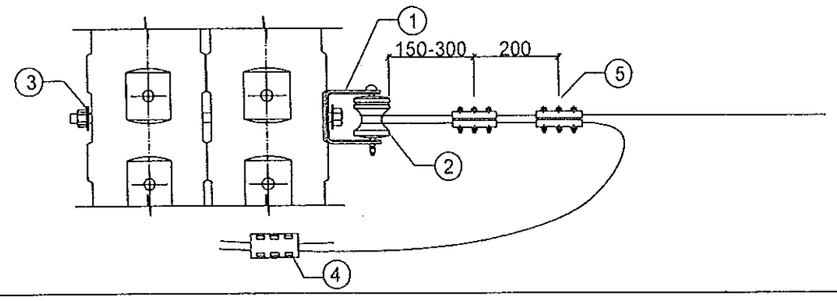

BẢNG KÊ VẬT TƯ

CẤU KIỆN	VẬT TƯ	ĐƠN VỊ	SỐ LƯỢNG	KÝ HIỆU	CẤU KIỆN	VẬT TƯ	ĐƠN VỊ	SỐ LƯỢNG	KÝ HIỆU
A	1. UCLEVIS LOẠI LỚN	CÁI	1	Đth-U	B	1. UCLEVIS LOẠI LỚN	CÁI	1	Nth-U
	2. SỨ ÓNG CHỈ	CÁI	1			2. SỨ ÓNG CHỈ	CÁI	1	
	3. BULÔNG 16x300+2 VÒNG ĐỆM VUÔNG + 1 ĐAI ỐC	BỘ	1			3. BULÔNG 16x300+2 VÒNG ĐỆM VUÔNG + 1 ĐAI ỐC	BỘ	1	
						4. KẸP NỐI ÉP WR 50-70/50-70mm2	CÁI	1	
						5. KẸP NHÔM AC50-70 - 3 BOULON	CÁI	2	
C	1. UCLEVIS LOẠI LỚN	CÁI	1	Đth-U-ghép	D	1. UCLEVIS LOẠI LỚN	CÁI	1	Nth-U-ghép
	2. SỨ ÓNG CHỈ	CÁI	1			2. SỨ ÓNG CHỈ	CÁI	2	
	3. BULÔNG 16x600+2 VÒNG ĐỆM VUÔNG + 1 ĐAI ỐC	BỘ	1			3. BULÔNG 16x600+2 VÒNG ĐỆM VUÔNG + 1 ĐAI ỐC	BỘ	1	
						4. KẸP NỐI ÉP WR 50-70/50-70mm2	CÁI	1	
						5. KẸP NHÔM AC50-70 - 3 BOULON	CÁI	2	

GHI CHÚ :
Tất cả các chi tiết kim loại đều phải được mạ kẽm nhúng nóng

TỔNG CÔNG TY ĐIỆN LỰC MIỀN NAM
CÔNG TY ĐIỆN LỰC ĐỒNG THÁP

KT. GIÁM ĐỐC
PHÓ GIÁM ĐỐC

Lê Hữu Đức

CÔNG TY ĐIỆN LỰC ĐỒNG THÁP
TT THÍ NGHIỆM ĐIỆN ĐỒNG THÁP

P. Giám đốc	Lê Huỳnh Ngọc	
CNTK	Phạm Thiên Phúc	
Kiểm tra	Phạm Anh Khoa	
Thiết kế	Trần Thiên Hương	
Vẽ	Nguyễn Hà Giang	

Tên công trình:
NÂNG CẤP LƯỚI ĐIỆN KHU VỰC ĐIỆN LỰC CHỢ GẠO NĂM 2026

Tên bản vẽ:
BỘ ĐỠ, NÉO DÂY TRUNG HÒA

BCKTKT	/2025		01
TL:	HC:	Nth-U, Nth-U ghép; Đth-U, Đth-U ghép	01

Theo Quyết định số ...../QĐ-PCĐT
Ngày ...13 tháng ...5... năm 2025
Ký tên:
Võ Thành Nam

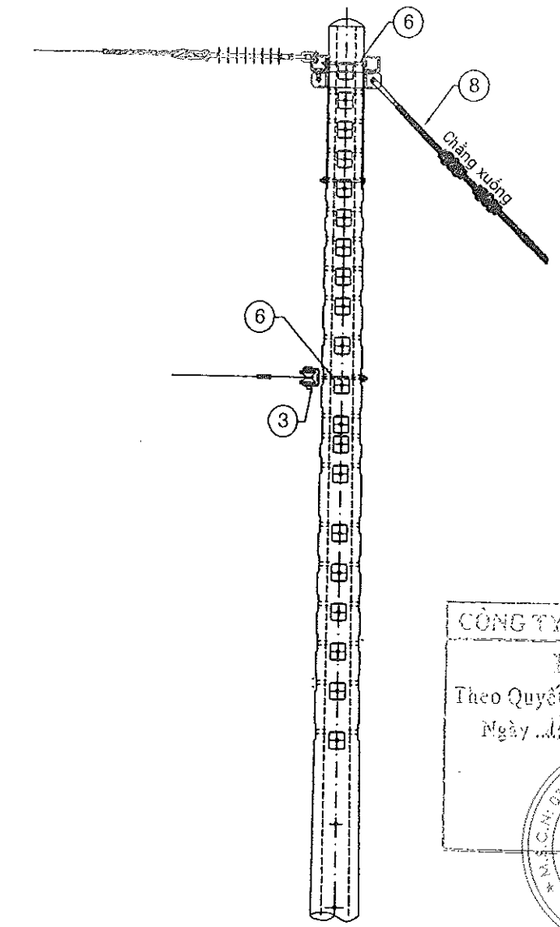

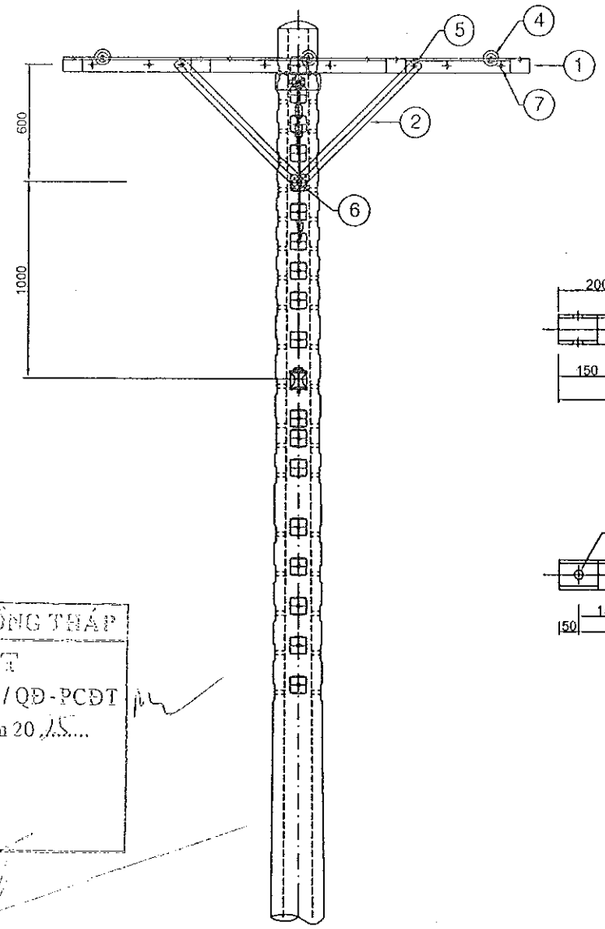

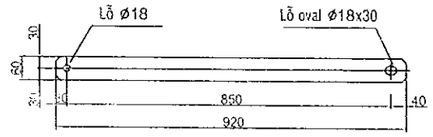

THANH CHỐNG SẮT DẸP 60x6 DÀI 920MM

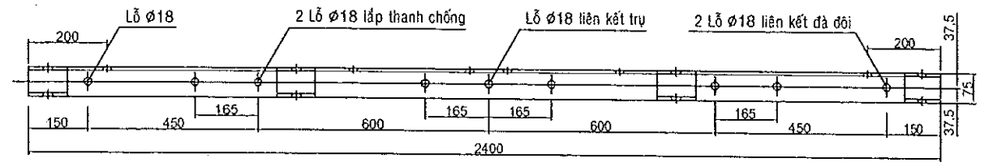

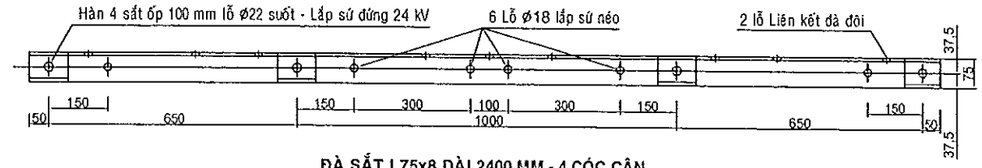

ĐÀ SẮT L75x8 DÀI 2400 MM - 4 CÓC CÂN
LẮP TRỤ VÀ LẮP TRÊN ĐÀ SẮT U CÁC LOẠI

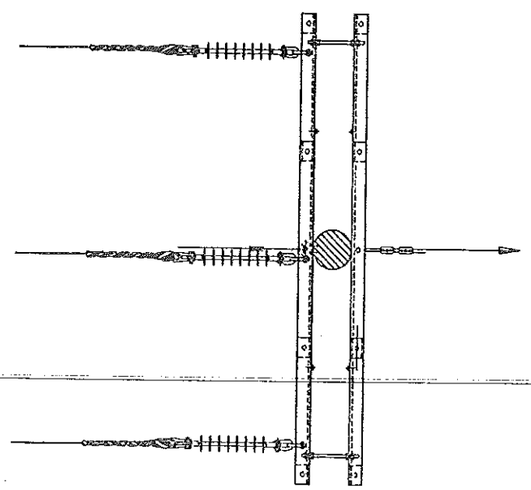

CÔNG TY ĐIỆN LỰC ĐỒNG THÁP
PHÊ DUYỆT
Theo Quyết định số ..1492../ QĐ-PCĐT
Ngày ..14.. tháng ..5.... năm 20 ..25....
Võ Thành Nam

BẢNG LIỆT KÊ VẬT TƯ

MỤC	NỘI DUNG	ĐƠN VỊ	SỐ LƯỢNG	GHI CHÚ
1	Đà sắt L75x8 dài 2,4 m 4 cóc cân	Đà	1	Mạ Zn
2	Thanh chống sắt dẹp 60x6-920mm	Cái	2	Mạ Zn
3	Sứ ống hạ thế và U clevis	Bộ	2	Mạ Zn
4	Sứ chuỗi polymer 24kV + giáp níu	Bộ	6	Mạ Zn
5	Bù lông ø 16x50 + 1 LĐV + 1 đai ốc	Cái	2	Mạ Zn
6	Bù lông ø 16x250 + 1 LĐV + 1 đai ốc	Cái	3	Mạ Zn
7	Bù lông ø 16x300 VRS + 4 LĐV + 4 đai ốc	Cái	1	Mạ Zn
8	Bộ dây chằng xuống trung thế	Bộ	1	

EVN SPC TỔNG CÔNG TY ĐIỆN LỰC MIỀN NAM CÔNG TY ĐIỆN LỰC ĐỒNG THÁP	CÔNG TY ĐIỆN LỰC ĐỒNG THÁP TT THÍ NGHIỆM ĐIỆN ĐỒNG THÁP		Tên công trình: NÂNG CẤP LƯỚI ĐIỆN KHU VỰC ĐIỆN LỰC CHỢ GẠO NĂM 2026	
KT. GIÁM ĐỐC PHÓ GIÁM ĐỐC	P. Giám đốc	Lê Huỳnh Ngọc	Tên bản vẽ: *CHI TIẾT BỘ XÀ DỪNG CUỐI 3 PHA TRỤ ĐƠN*	
	CNTK	Phạm Thiện Phúc		
	Kiểm tra	Phạm Anh Khoa		
	Thiết kế	Trần Thiên Hương	BCKTKT / 2025	01
Lê Hữu Đức	Vẽ	Nguyễn Hà Giang	TL: / HC: XC-2,4-ND	01

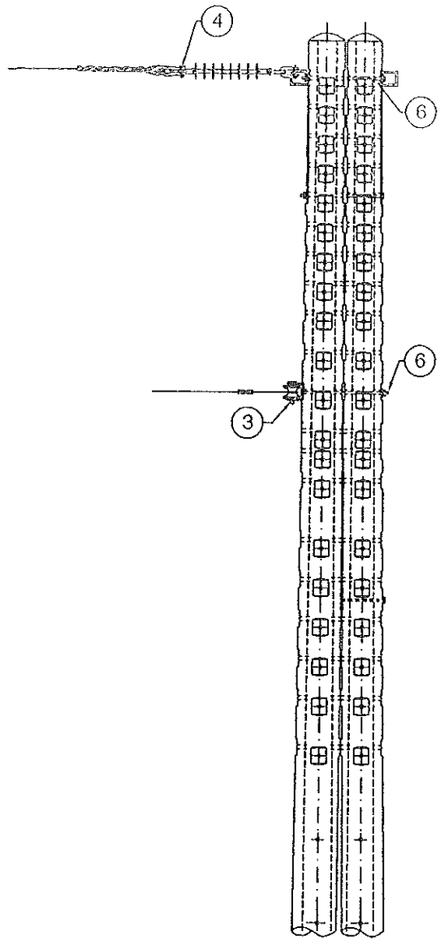

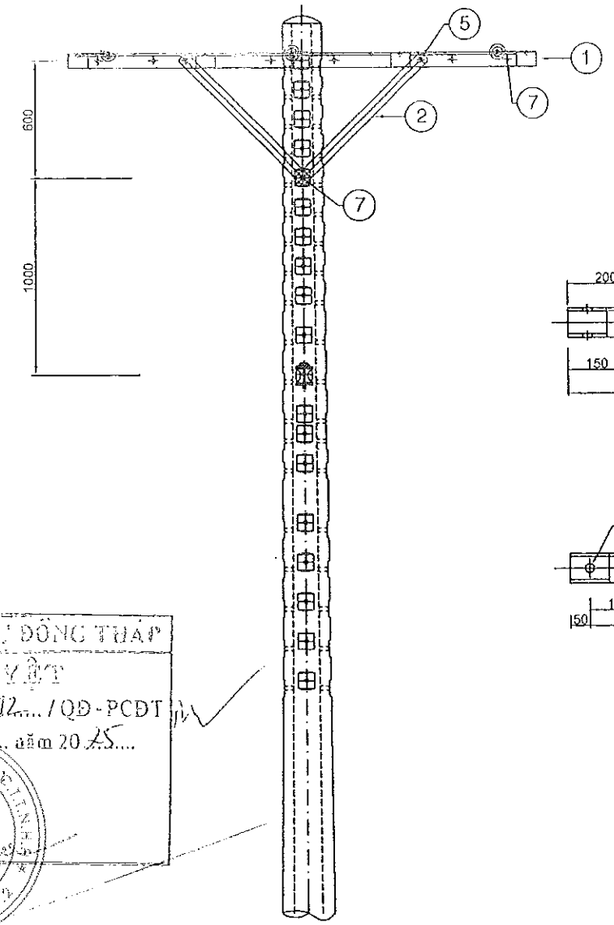

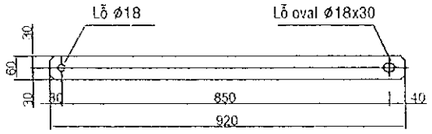

THANH CHỐNG SẮT DẸP 60x6 DÀI 920MM

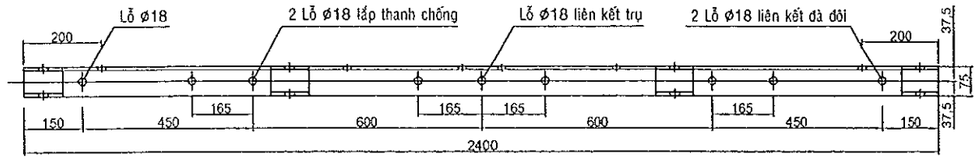

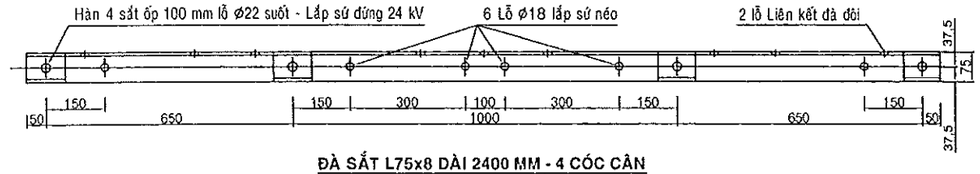

ĐÀ SẮT L75x8 DÀI 2400 MM - 4 CÓC CÂN
LẮP TRỤ VÀ LẮP TRÊN ĐÀ SẮT U CÁC LOẠI

BẢNG LIỆT KÊ VẬT TƯ

MỤC	NỘI DUNG	ĐƠN VỊ	SỐ LƯỢNG	GHI CHÚ
1	Đà sắt L75x8 dài 2,4 m 4 cóc cân	Đà	2	Mạ Zn
2	Thanh chống sắt dẹp 60x6-920mm	Cái	4	Mạ Zn
3	Sứ ống hạ thế và U clevis	Bộ	1	Mạ Zn
4	Sứ chuỗi polymer 24kV + giáp níu	Bộ	3	Mạ Zn
5	Bù lòng ø 16x50 + 1 LĐV + 1 đai ốc	Cái	4	Mạ Zn
6	Bù lòng ø 16x550 + 1 LĐV + 1 đai ốc	Cái	3	Mạ Zn
7	Bù lòng ø 16x550 VRS + 4 LĐV + 4 đai ốc	Cái	2	Mạ Zn

CÔNG TY ĐIỆN LỰC ĐỒNG THÁP
PHÊ DUYỆT
Theo Quyết định số 1492 / QĐ - PCĐT
Ngày 13 tháng 8 năm 2025
Ký tên:
Võ Thành Nam

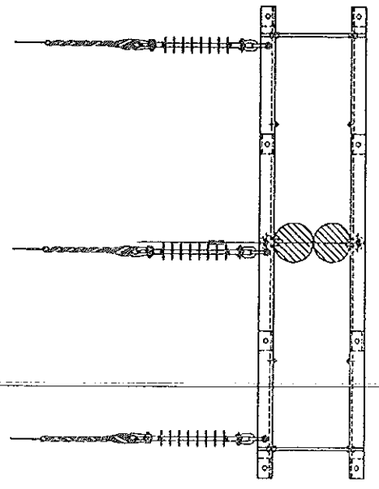

EVN SPC TỔNG CÔNG TY ĐIỆN LỰC MIỀN NAM CÔNG TY ĐIỆN LỰC ĐỒNG THÁP	CÔNG TY ĐIỆN LỰC ĐỒNG THÁP TT THÍ NGHIỆM ĐIỆN ĐỒNG THÁP		Tên công trình: NÂNG CẤP LƯỚI ĐIỆN KHU VỰC ĐIỆN LỰC CHỢ GẠO NĂM 2026
KT. GIÁM ĐỐC PHÓ GIÁM ĐỐC Lê Hữu Đức	P. Giám đốc	Lê Huỳnh Ngọc	Tên bản vẽ: *CHI TIẾT BỘ XÀ DỪNG CUỐI 3 PHA TRỤ GHÉP ĐÔI*
	CNTK	Phạm Thiên Phúc	
	Kiểm tra	Phạm Anh Khoa	
	Thiết kế	Trần Thiên Hương	BCKTKT / 2025 / 01
	Vẽ	Nguyễn Hà Giang	TL: / HC: / XC-2,4-ND_ghép / 01

CHI TIẾT LẮP DÂY HT - THANH NỐI - MCCB

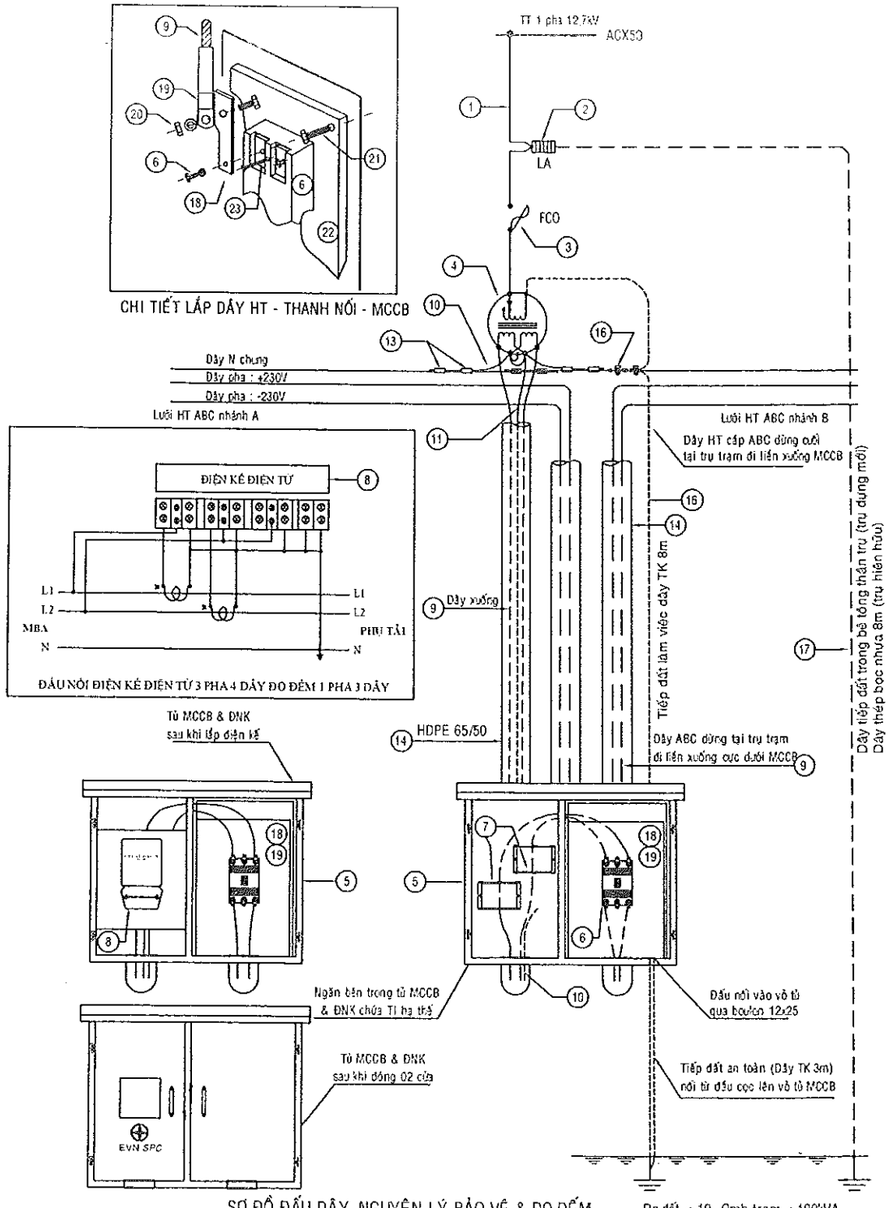

SƠ ĐỒ ĐẤU DÂY, NGUYÊN LÝ BẢO VỆ & ĐO ĐẾM
TRẠM 1P CÔNG SUẤT 50KVA ĐO GIÁN TIẾP

BẢNG LIỆT KÊ

MỤC	THIẾT BỊ - VẬT LIỆU	ĐVT	50 kVA	GHI CHÚ
1	Cáp đồng bọc 24kV - 25mm2	Bộ	1	
2	LA 18kV 10kA	Bộ	1	
3	FCO 27kV 100A + fuse link 6A	Bộ	1	
4	MBA 1P 12,7/2x0,23 kV 50 kVA	Cái	1	
5	Thùng tole lắp MCCB & ĐNK 550x650x400mm	Bộ	1	
6	MCCB 3P 400V 125A	Bộ	1	
7	Biến dòng điện 600V-150/5A	Cái	2	
8	ĐNK điện tử 3P4D sử dụng cho 1P3D	Cái	1	
9	Dây đồng 600V-70mm2 (từ MBA đến MCCB)	Mét	2x11	
10	Dây đồng 600V-50mm2 (từ TH máy ra TH lưới)	Mét	4	
11	Dây đồng 600V-10mm2 (nuối do đếm)	Mét	9	
12	Dây đồng bọc mềm 4x4mm2 (do đếm)	Mét	2	
13	Kẹp ép WR cỡ phù hợp	Cái	6	
14	Ống gân xoắn HDPE 65/50 dày 1,7mm	Mét	18	
15	Đai + khóa đai inox	Cái	5	
16	Hệ thống nối đất trạm	Bộ	1	
17	Hệ thống nối đất thoát sét (dây thép trong thân trụ)	Bộ	1	
18	Thanh đồng 12(20)x45x5mm	Thanh	4	
19	Đầu cosse ép bằng đồng 70mm2	Cái	2	
	Đầu cosse ép bằng đồng - nhôm 50mm2	Cái	4	
20	Boulon 8x30 + 02 LĐT + đai ốc	Bộ	4	
21	Boulon 4x30 + 2 vòng đệm tròn + đai ốc	Bộ	4	
22	Pakelit 300x480x20mm	Bộ	1	
23	Vis 4x80 (vis bắn vào gỗ)	Cái	4	
24	Băng keo cách điện	Cuốn	1	

THANH ĐỒNG 12(20)x45x5MM
NỐI CỰC MCCB

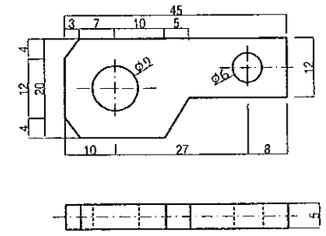

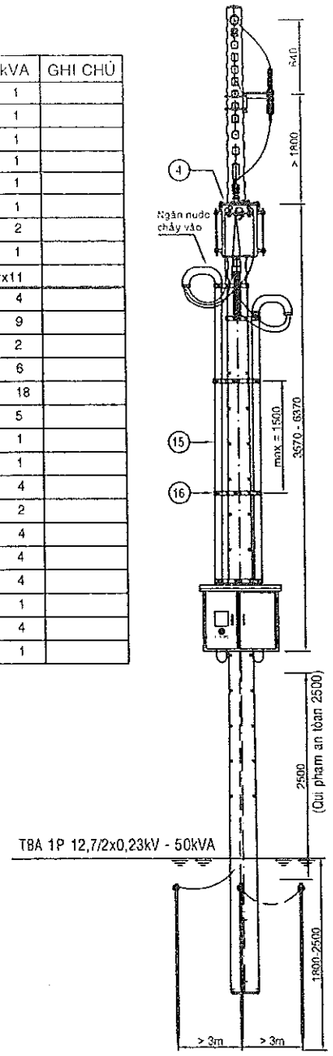

CÔNG TY ĐIỆN LỰC ĐỒNG THÁP
PHÊ DUYỆT
Theo Quyết định số 1992 / QĐ-PCĐT
ngày 13 tháng 8 năm 2025
CÔNG TY ĐIỆN LỰC ĐỒNG THÁP

Võ Thành Nam

EVN SPC TỔNG CÔNG TY ĐIỆN LỰC MIỀN NAM CÔNG TY ĐIỆN LỰC ĐỒNG THÁP	CÔNG TY ĐIỆN LỰC ĐỒNG THÁP TT THÍ NGHIỆM ĐIỆN ĐỒNG THÁP		Tên công trình: NÂNG CẤP LƯỚI ĐIỆN KHU VỰC ĐIỆN LỰC CHỢ GẠO NĂM 2026		
KT. GIÁM ĐỐC PHÓ GIÁM ĐỐC Lê Hữu Đức	P. Giám đốc	Lê Huỳnh Ngọc	Tên bản vẽ: SƠ ĐỒ NGUYÊN LÝ BẢO VỆ & ĐO ĐẾM GIÁN TIẾP TBA 1P		
	CNTK	Phạm Thiện Phúc			
	Kiểm tra	Phạm Anh Khoa			
	Thiết kế	Trần Thiên Hương	BCKTKT	/2025	01
	Vẽ	Nguyễn Hà Giang	TL:	HC: SĐNL BV & ĐĐGT TBA 1P	01

Ⓐ CHUỖI CÁCH ĐIỆN NÉO POLYMER 24kV-70kN
(DÂY ACXH70) LÁP VÀO CỘT : CĐN Polymer-trụ

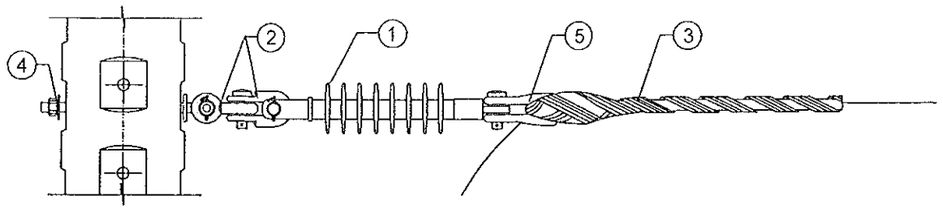

Ⓒ CHUỖI CÁCH ĐIỆN NÉO POLYMER 24kV-70kN
(DÂY ACXH70) LÁP VÀO CỘT GHÉP: CĐN Polymer-trụ ghép

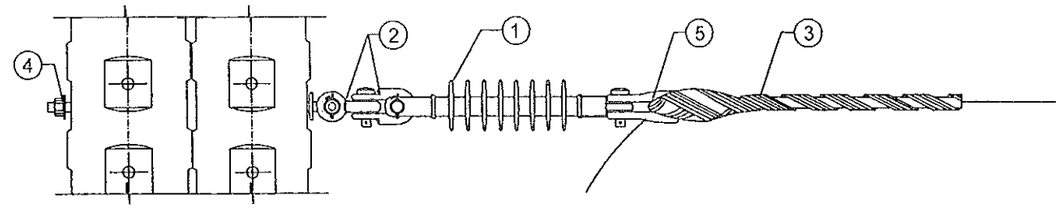

BẢNG KÊ VẬT TƯ

CẤU KIỆN	VẬT TƯ	ĐƠN VỊ	SỐ LƯỢNG	KÝ HIỆU
A	1. CHUỖI POLYMER	CHUỖI	1	CĐN Polymer-trụ (X1P-ND,NĐ,NC)
	2. MÓC TREO CHỮ U	CÁI	2	
	3. GIÁP NÉO CHO DÂY ACXH (50-70), 120MM2	CÁI	1	
	4. BULÔNG MẮT 16x300+1 VÒNG ĐỆM VUÔNG + 1 ĐAI ÓC	BỘ	1	
	5. MẮT NỐI YÉM CÁP	CÁI	2	
B	1. CHUỖI POLYMER	CHUỖI	1	CĐN Polymer-X
	2. MÓC TREO CHỮ U	CÁI	1	
	3. GIÁP NÉO CHO DÂY ACXH (50-70), 120MM2	CÁI	1	
	4. MẮT NỐI YÉM CÁP	CÁI	2	
C	1. CHUỖI POLYMER	CHUỖI	1	CĐN Polymer-trụ ghép
	2. MÓC TREO CHỮ U	CÁI	2	
	3. GIÁP NÉO CHO DÂY ACXH (50-70), 120MM2	CÁI	1	
	4. BULÔNG MẮT 16x500+1 VÒNG ĐỆM VUÔNG + 1 ĐAI ÓC	BỘ	1	
	5. MẮT NỐI YÉM CÁP	CÁI	2	

Ⓑ CHUỖI CÁCH ĐIỆN NÉO POLYMER 24kV-70kN
(DÂY ACXH70) LÁP VÀO XÀ : CĐN Polymer-X

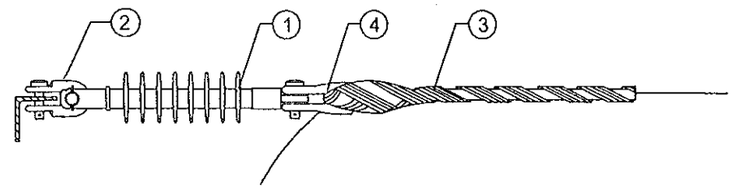

GHI CHÚ : Tất cả các chi tiết kim loại đều phải được mạ kẽm nhúng nóng

CÔNG TY ĐIỆN LỰC ĐỒNG THÁP
PHÊ DUYỆT
Theo Quyết định số 1492 / QĐ-PCĐT
ngày 12 tháng 8 năm 2025
Đại diện:
Võ Thành Nam

EVN SPC TỔNG CÔNG TY ĐIỆN LỰC MIỀN NAM CÔNG TY ĐIỆN LỰC ĐỒNG THÁP	CÔNG TY ĐIỆN LỰC ĐỒNG THÁP TT THÍ NGHIỆM ĐIỆN ĐỒNG THÁP		Tên công trình: NÂNG CẤP LƯỚI ĐIỆN KHU VỰC ĐIỆN LỰC CHỢ GẠO NĂM 2026
KT. GIÁM ĐỐC PHÓ GIÁM ĐỐC Lê Hữu Đức	P. Giám đốc	Lê Huỳnh Ngọc	Tên bản vẽ: CHUỖI CÁCH ĐIỆN NÉO DÂY DẪN
	CNTK	Phạm Thiện Phúc	
	Kiểm tra	Phạm Anh Khoa	
	Thiết kế	Trần Thiên Hương	BCKTKT / 2025 / 01
	Vẽ	Nguyễn Hà Giang	TL: / HC: / CĐN-Polymer / 01

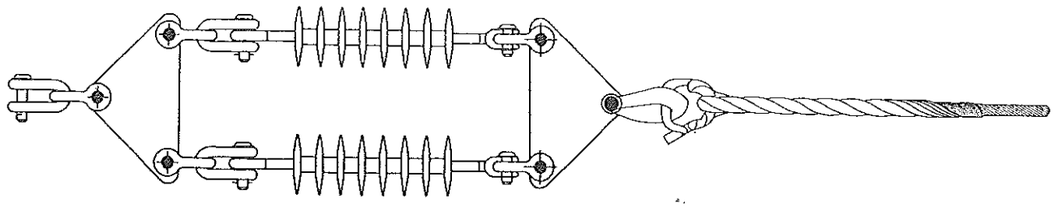

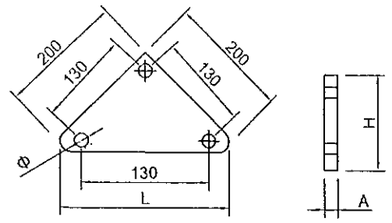

TÊN	KÍCH THƯỚC (mm)				LỰC CĂNG TỚI HẠN(KN)
	A	L	H	Φ	
KĐ-12	5	300	130	20	120

BẢNG KÊ VẬT TƯ

STT	VẬT TƯ	ĐƠN VỊ	SỐ LƯỢNG
1	Móc treo chữ U, nhúng kẽm (khoen neo)	cái	7
2	Khánh ghép sứ treo	cái	2
3	Sứ treo Polymer	cái	2
4	Giáp níu dây ACXH	Sợi	1

GHI CHÚ :

- Sử dụng giáp níu đối với dây dẫn có tiết diện >70mm².
- Tất cả các chi tiết kim loại đều phải được mạ kẽm nhúng nóng

CÔNG TY ĐIỆN LỰC ĐỒNG THÁP

PHÊ DUYỆT

Theo Quyết định số 1492 / QĐ-PCĐT

Ngày 13 tháng 5 năm 2025

Ký tên:

Võ Thành Nam

EVN SPC TỔNG CÔNG TY ĐIỆN LỰC MIỀN NAM **CÔNG TY ĐIỆN LỰC ĐỒNG THÁP**	CÔNG TY ĐIỆN LỰC ĐỒNG THÁP **TT THÍ NGHIỆM ĐIỆN ĐỒNG THÁP**		Tên công trình: **NÂNG CẤP LƯỚI ĐIỆN KHU VỰC ĐIỆN LỰC CHỢ GẠO NĂM 2026**
KT. GIÁM ĐỐC **PHÓ GIÁM ĐỐC** **Lê Hữu Đức**	P. Giám đốc: Lê Huỳnh Ngọc CNTK: Phạm Thiện Phúc Kiểm tra: Phạm Anh Khoa Thiết kế: Trần Thiên Hương Vẽ: Nguyễn Hà Giang		Tên bản vẽ: BỘ CÁCH ĐIỆN TREO KÉP LẮP XÀ BCKTKT / /2025 / 01 TL: / HC: Khánh đôi / 01

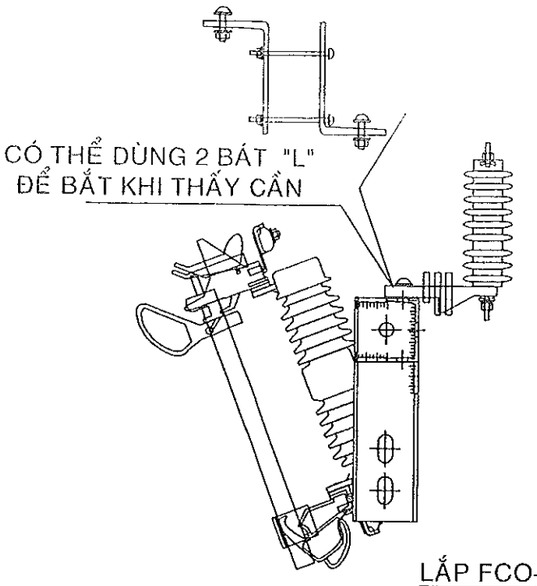

HÀN GHÉP CỨNG

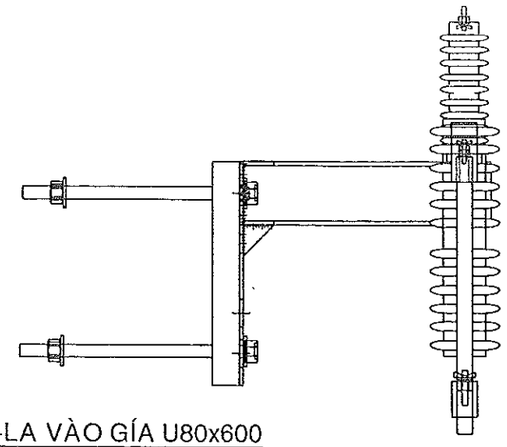

LẮP FCO+LA VÀO GÍA U80x600

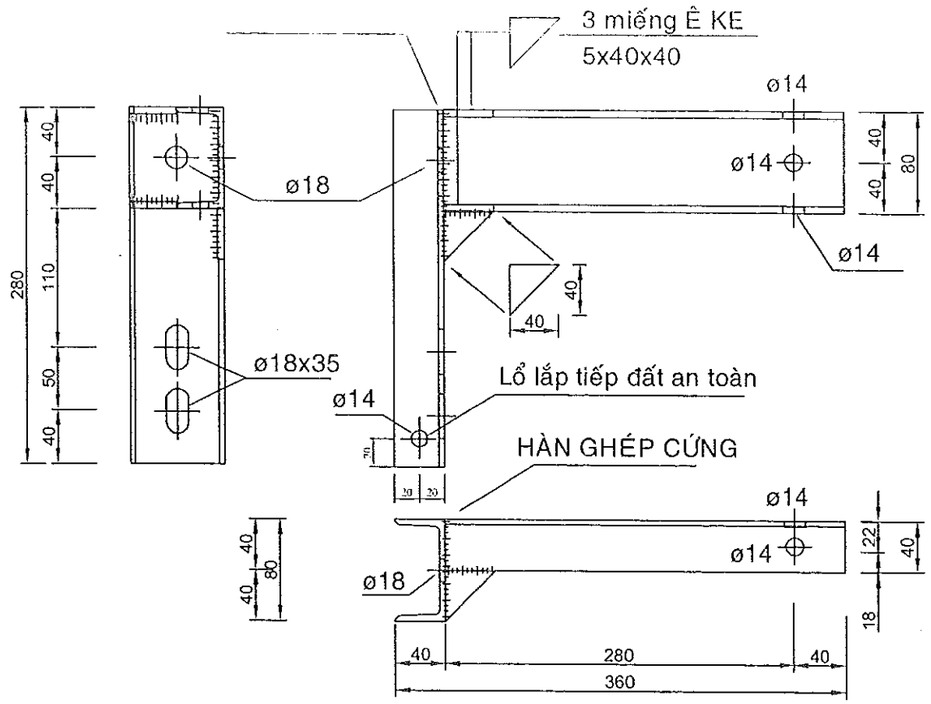

GÍA U80x600 ĐẶT FCO

BẢNG KÊ KHỐI LƯỢNG

Stt	Loại vật tư	Đơn vị	K.lượng	Trọng lượng đơn vị (kg)	Trọng lượng (kg)
	Bộ giá U80x600 đặt 1LA + 1FCO (NR 1P hoặc TBA 1 pha)				**5,32**
1	Sắt U80x600	m	0,60	7,05	4,230
2	Êke 5mm tam giác vuông 40x4	m	3,00	0,031	0,093
3	Boulon 12x40 + 2 vòng đệm tròn + đai ốc	bộ	2,00	0,075	0,150
4	Boulon 16x250 + 2 vòng đệm vuông 57x57x5 + đai ốc	bộ	2	0,425	0,850

- Vật liệu gia công là thép CT3 và được mạ kẽm nhúng nóng dày 80µm

CÔNG TY ĐIỆN LỰC ĐỒNG THÁP
PHÊ DUYỆT
Theo Quyết định số: 1192 / QĐ - PCĐT
Ngày 12 tháng 5 năm 2025
Ký tên:
Võ Thành Nam

EVN SPC TỔNG CÔNG TY ĐIỆN LỰC MIỀN NAM **CÔNG TY ĐIỆN LỰC ĐỒNG THÁP**	CÔNG TY ĐIỆN LỰC ĐỒNG THÁP **TT THÍ NGHIỆM ĐIỆN ĐỒNG THÁP**	Tên công trình: **NÂNG CẤP LƯỚI ĐIỆN KHU VỰC ĐIỆN LỰC CHỢ GẠO NĂM 2026**	
KT. GIÁM ĐỐC **PHÓ GIÁM ĐỐC** **Lê Hữu Đức**	P. Giám đốc: Lê Huỳnh Đức CNTK: Phạm Thiện Phúc Kiểm tra: Phạm Anh Khoa Thiết kế: Trần Thiên Hương Vẽ: Nguyễn Hà Giang	Tên bản vẽ: BỘ GIÁ U80x600 ĐỠ 1xLA+1xFCO(LBFCO)	
		BCKTKT / 2025 / 01	
		TL: / HC: / GIÁ U80x600 / 01	

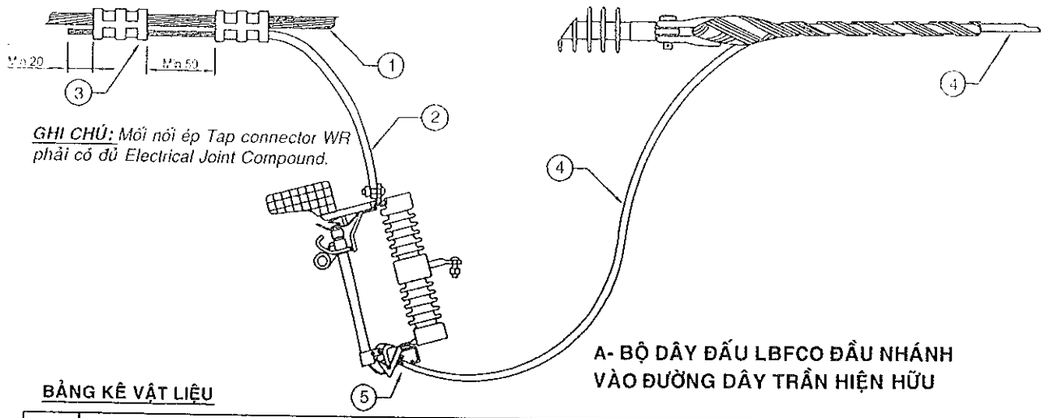

GHI CHÚ: *Mối nối ép Tap connector WR phải có đủ Electrical Joint Compound.*

A- BỘ DÂY ĐẤU LBFCO ĐẦU NHÁNH VÀO ĐƯỜNG DÂY TRẦN HIỆN HỮU

BẢNG KÊ VẬT LIỆU

STT	LOẠI VẬT LIỆU	ĐƠN VỊ TÍNH	Đấu vào dây trần AC(ACKP)	
			<= 95mm2	>= 120mm2
1	Cáp lưới hiện hữu (AC, ACKP, đồng trần)		X	X
2	Cáp đồng bọc XLPE 24kV 50mm2	mét	02	02
3	Kẹp nối ép WR 419 (70-95/70-95mm2)	cái	02	
	Kẹp nối ép WR 815 (120-240/25-70mm2)	cái		02
4	Dây ACXH 24kV 70mm2 từ đuôi LBFCO lên lưới XDM đi liền, từ lưới xuống và ép cosse Cu-Al lắp vào LBFCO		X	X
5	Đầu cosse ép Cu-Al cỡ 70mm2	cái	01	01

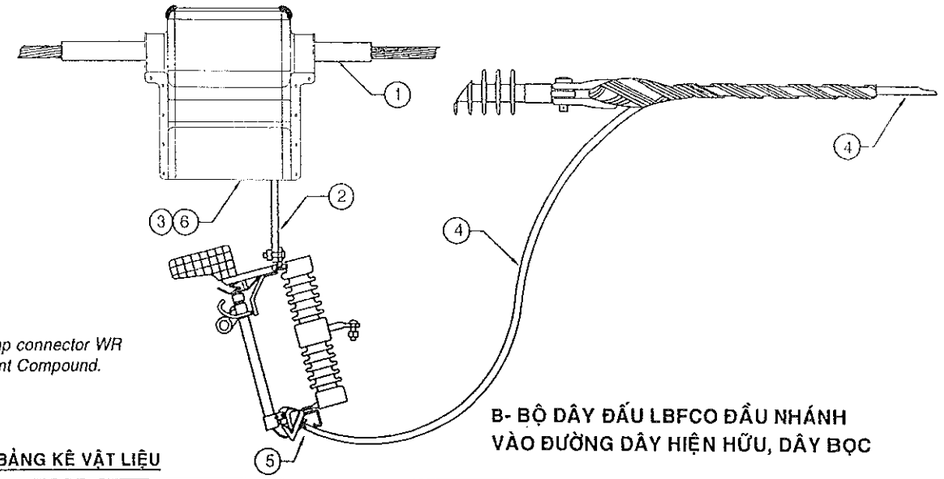

GHI CHÚ: *Mối nối ép Tap connector WR phải có đủ Electrical Joint Compound.*

B- BỘ DÂY ĐẤU LBFCO ĐẦU NHÁNH VÀO ĐƯỜNG DÂY HIỆN HỮU, DÂY BỌC

BẢNG KÊ VẬT LIỆU

STT	LOẠI VẬT LIỆU	ĐƠN VỊ TÍNH	Đấu vào dây bọc ACXH, CXV
1	Cáp lưới hiện hữu ACXH, CXV 24kV		X
2	Cáp đồng bọc XLPE 24kV 50mm2	mét	02
3	Kẹp nối rẽ Cu-Al (10-95/50-150)mm2	cái	02
4	Dây ACXH 24kV 70mm2 từ đuôi LBFCO lên lưới XDM đi liền, từ lưới xuống và ép cosse Cu-Al lắp vào LBFCO		X
5	Đầu cosse ép Cu-Al cỡ 70mm2	cái	01
6	Nắp chụp kẹp quay (silicone)	cái	

CÔNG TY ĐIỆN LỰC ĐỒNG THÁP
PHÊ DUYỆT
Theo Quyết định số 1492 / QĐ-PCĐT
Ngày 13 tháng 8 năm 2025
Ký tên:
CÔNG TY ĐIỆN LỰC ĐỒNG THÁP

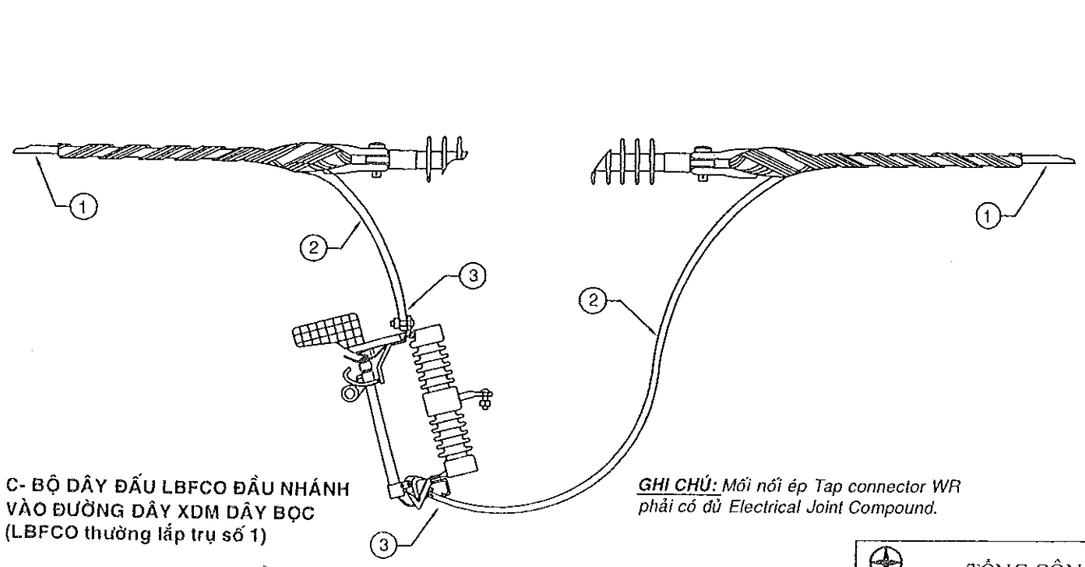

C- BỘ DÂY ĐẤU LBFCO ĐẦU NHÁNH VÀO ĐƯỜNG DÂY XDM DÂY BỌC (LBFCO thường lắp trụ số 1)

GHI CHÚ: *Mối nối ép Tap connector WR phải có đủ Electrical Joint Compound.*

BẢNG KÊ VẬT LIỆU

STT	LOẠI VẬT LIỆU	ĐƠN VỊ TÍNH	Đấu vào dây bọc ACX50
1	Dây ACXH 24KV 70mm2 (dây lưới)		X
2	Dây ACXH 24kV 70mm2 từ đuôi LBFCO lên lưới XDM đi liền, từ lưới xuống và ép cosse Cu-Al lắp vào LBFCO	mét	03
3	Đầu cosse ép Cu-Al cỡ 70mm2	cái	02

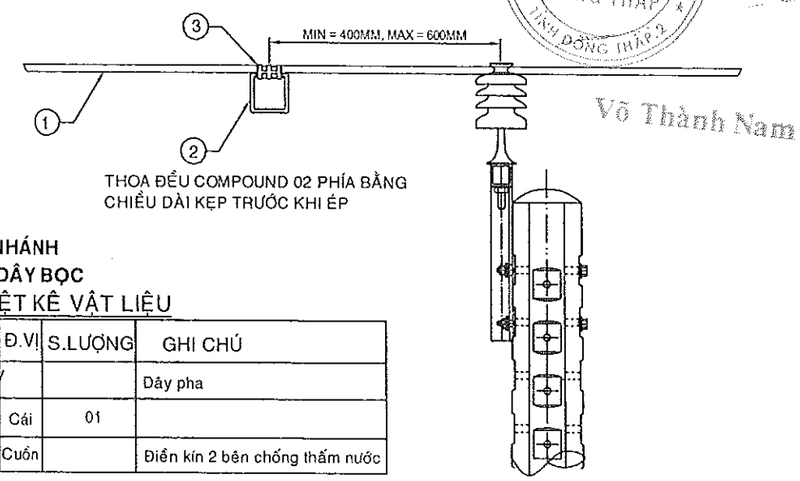

THOA ĐỀU COMPOUND 02 PHÍA BẰNG CHIỀU DÀI KẸP TRƯỚC KHI ÉP

Võ Thành Nam

D- BỘ DÂY ĐẤU LBFCO ĐẦU NHÁNH VÀO ĐƯỜNG DÂY HIỆN HỮU, DÂY BỌC

BẢNG LIỆT KÊ VẬT LIỆU

MỤC	NỘI DUNG	Đ.VỊ	S.LƯỢNG	GHI CHÚ
1	Cáp nhôm lõi thép ACXH 24 kV			Dây pha
2	Kẹp quay đồng nhôm loại ép	Cái	01	
3	Băng keo trung áp	Cuốn		Điền kín 2 bên chống thấm nước

EVN SPC TỔNG CÔNG TY ĐIỆN LỰC MIỀN NAM **CÔNG TY ĐIỆN LỰC ĐỒNG THÁP**	CÔNG TY ĐIỆN LỰC ĐỒNG THÁP **TT THÍ NGHIỆM ĐIỆN ĐỒNG THÁP**	Tên công trình: **NÂNG CẤP LƯỚI ĐIỆN KHU VỰC ĐIỆN LỰC CHỢ GẠO NĂM 2026**	
KT. GIÁM ĐỐC **PHÓ GIÁM ĐỐC** **Lê Hữu Đức**	P. Giám đốc: Lê Hoàng Ngọc CNTK: Phạm Thiện Phúc Kiểm tra: Phạm Anh Khoa Thiết kế: Trần Thiên Hương Vẽ: Nguyễn Hà Giang	Tên bản vẽ: **ĐẤU NỐI ĐƯỜNG DÂY TRUNG THẾ**	
		BCKTKT / /2025	01
		TL: HC: **ĐNTT**	01

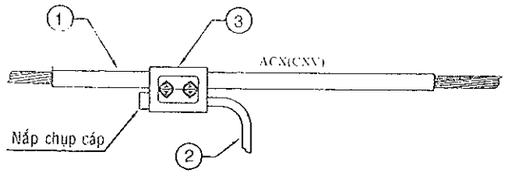

A- BỘ DÂY TRUNG THẾ XUỐNG TBA TREO 1P, ĐẤU VÀO DÂY BỌC (ACXH, CXV)

BẢNG LIỆT KÊ VẬT LIỆU

STT	LOẠI VẬT LIỆU	ĐƠN VỊ TÍNH	Đấu vào ACX, CXV	
			ACX 24KV	CXV 24KV
1	Cáp lưới hiện hữu dây bọc (ACXH, CXV)		X	X
2	Cáp đồng bọc XLPE 24kV 25mm2	mét	03	03
3	Kẹp nối bọc trung thế IPC (35-70/95-185mm2)	cái	01	01

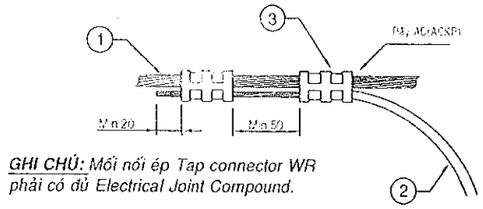

GHI CHÚ: *Mối nối ép Tap connector WR phải có đủ Electrical Joint Compound.*

B- BỘ DÂY TRUNG THẾ XUỐNG TBA TREO 1P, ĐẤU VÀO DÂY HIỆN HỮU DÂY TRẦN (AC, ACKP)

BẢNG LIỆT KÊ VẬT LIỆU

STT	LOẠI VẬT LIỆU	ĐƠN VỊ TÍNH	Đấu vào AC(ACKP)
			(50-95)mm2
1	Cáp lưới hiện hữu (AC, ACKP)		X
2	Cáp đồng bọc XLPE 24kV 25mm2	mét	03
3	Kẹp ép WR cỡ (70-95)/(70-95)mm2	cái	02

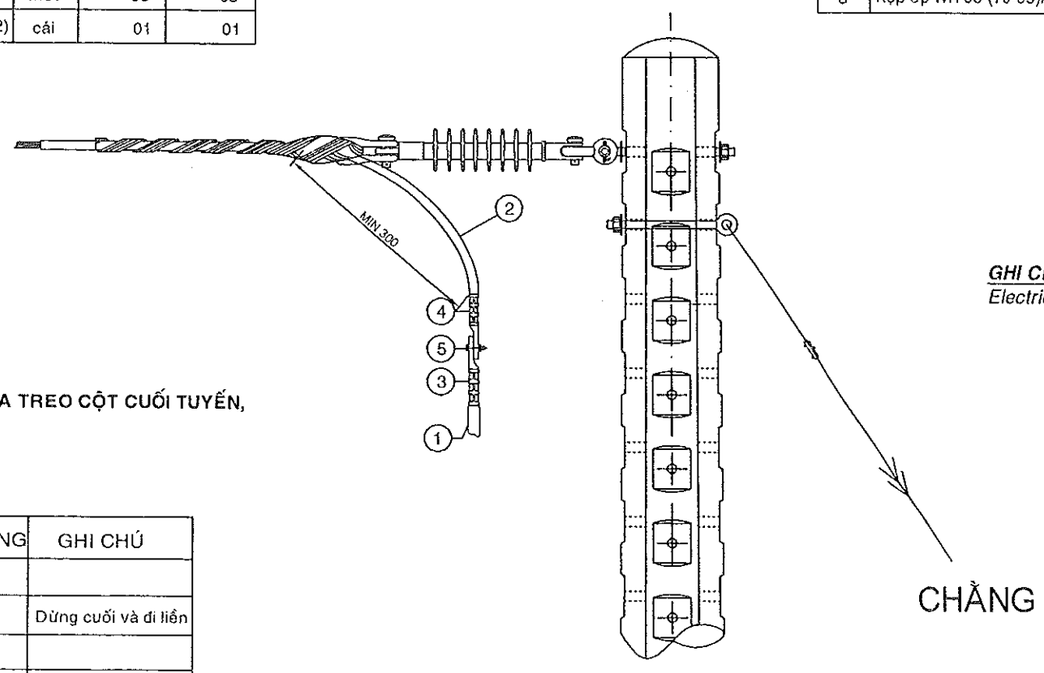

GHI CHÚ: *Mối nối ép Tap connector WR phải có đủ Electrical Joint Compound.*

CÔNG TY ĐIỆN LỰC ĐỒNG THÁP
PHÊ DUYỆT
Theo Quyết định số 1492 / QĐ-PCĐT
Ngày 13 tháng 8 năm 2025
Ký tên
Võ Thành Nam

A- BỘ DÂY TRUNG THẾ XUỐNG TBA TREO CỘT CUỐI TUYẾN, ĐẤU VÀO DÂY BỌC (ACXH, CXV)

BẢNG LIỆT KÊ VẬT LIỆU

MỤC	NỘI DUNG	Đ.VỊ	S.LƯỢNG	GHI CHÚ
1	Cáp đồng bọc XLPE 24 kV 25 mm2 xuống MBA	Mét	03	
2	Cáp nhôm lõi thép ACXH 24 kV			Dừng cuối và đi liền
3	Đầu cosse dây đồng 70mm2	Cái	01	
4	Đầu cosse dây đồng nhôm 70mm2	Cái	01	
5	Boulon 8x30 + 2 LĐ tròn + đai ốc	Bộ	01	

EVN SPC TỔNG CÔNG TY ĐIỆN LỰC MIỀN NAM CÔNG TY ĐIỆN LỰC ĐỒNG THÁP	CÔNG TY ĐIỆN LỰC ĐỒNG THÁP TT THÍ NGHIỆM ĐIỆN ĐỒNG THÁP		Tên công trình: NÂNG CẤP LƯỚI ĐIỆN KHU VỰC ĐIỆN LỰC CHỢ GẠO NĂM 2026
KT. GIÁM ĐỐC PHÓ GIÁM ĐỐC Lê Hữu Đức	P. Giám đốc	Lê Huỳnh Ngọc	Tên bản vẽ: ĐẤU NỐI PHÍA TRUNG THẾ TBA
	CNTK	Phạm Thiên Phúc	
	Kiểm tra	Phạm Anh Khoa	
	Thiết kế	Trần Thiên Hương	BCKTKT / 2025 / 01
	Vẽ	Nguyễn Hà Giang	TL: / HC: / ĐNTT TBA / 01

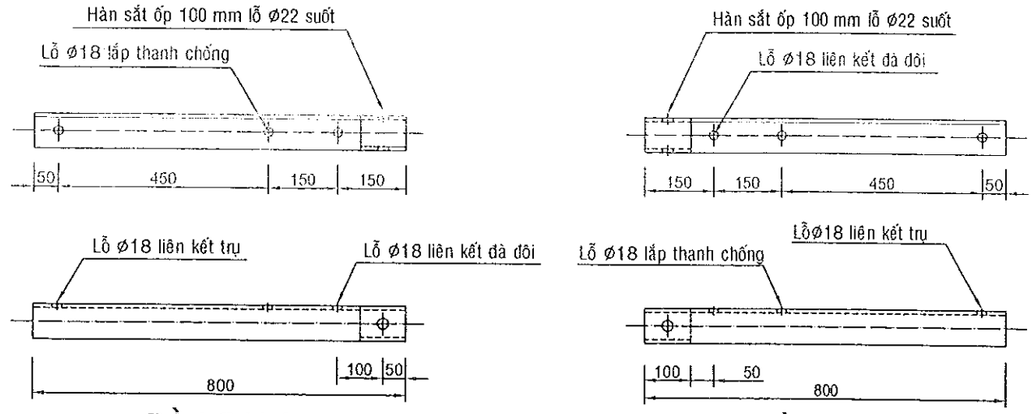

ĐÀ LOẠI A

ĐÀ LOẠI B

ĐÀ SẮT L75x75x8 DÀI 0,80 MÉT

THANH CHỐNG L50x50x5x720
C-720Đ

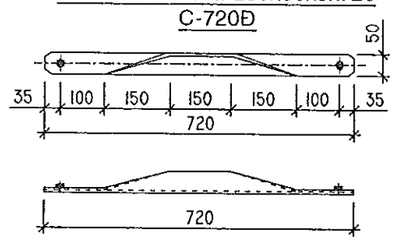

* Ghi chú :
- Vật liệu gia công là thép CT3 và được nhúng kẽm nóng, dầy 80μm
- Que hàn sử dụng loại E42 hoặc tương đương
- Lỗ trên cóc Ø22, các lỗ khác Ø18
- Không khoan ovan lỗ chống lệch

CÔNG TY ĐIỆN LỰC ĐỒNG THÁP
PHÊ DUYỆT
Theo Quyết định số 1492 / QĐ-PCĐT
Ngày 13 tháng 8 năm 2025
Ký tên:
Võ Thành Nam

A	BỘ XÀ KÉP 800 CỘT ĐƠN, LỆCH gồm :	Bộ	SL	23,275	X-8KL
1	BULÔNG M16x250 + 2 VÒNG ĐỆM VUÔNG 57x57x5	cái	02	2x0,425	BL16x250
2	BULÔNG VRS M16x300 + 4 VÒNG ĐỆM VUÔNG + 4 TÁN	cái	01	1x0,515	VRS16x300
3	BULÔNG M16x50 + 2 VÒNG ĐỆM VUÔNG 57x57x5	cái	02	2x0,135	BL16x50
4	THANH CHỐNG L50x50x5x710 : (3,77Kg/m)	cái	02	2x2,677	C-710Đ
5	XÀ L8x75x75x(800+1x100) : (9,02Kg/m)	cái	02	2x8,118	X-800ĐL(T-P)
B	BỘ XÀ ĐƠN 800 CỘT ĐƠN, LỆCH gồm :	Bộ	SL	11,78	X-8ĐL
1	BULÔNG M16x250 + 2 VÒNG ĐỆM VUÔNG 57x57x5	cái	02	2x0,425	BL16x250
2	BULÔNG M16x50 + 2 VÒNG ĐỆM VUÔNG 57x57x5	cái	01	1x0,135	BL16x50
3	THANH CHỐNG L50x50x5x710 : (3,77Kg/m)	cái	01	1x2,677	C-L50x2050
4	XÀ L8x75x75x(800+1x100) : (9,02Kg/m)	cái	01	1x8,118	X-800ĐL(T)

EVN SPC TỔNG CÔNG TY ĐIỆN LỰC MIỀN NAM CÔNG TY ĐIỆN LỰC ĐỒNG THÁP	CÔNG TY ĐIỆN LỰC ĐỒNG THÁP TT THÍ NGHIỆM ĐIỆN ĐỒNG THÁP		Tên công trình: NÂNG CẤP LƯỚI ĐIỆN KHU VỰC ĐIỆN LỰC CHỢ GẠO NĂM 2026			
KT. GIÁM ĐỐC PHÓ GIÁM ĐỐC Lê Hữu Đức	P. Giám đốc	Lê Huỳnh Ngọc	Tên bản vẽ: CHI TIẾT XÀ 0,8M VÀ THANH CHỐNG			
	CNTK	Phạm Thiên Phúc				
	Kiểm tra	Phạm Anh Khoa				
	Thiết kế	Trần Thiên Hương	BCKTKT	/2025		01
	Vẽ	Nguyễn Hà Giang	TL:	HC:	XÀ 0,8M + TC	01

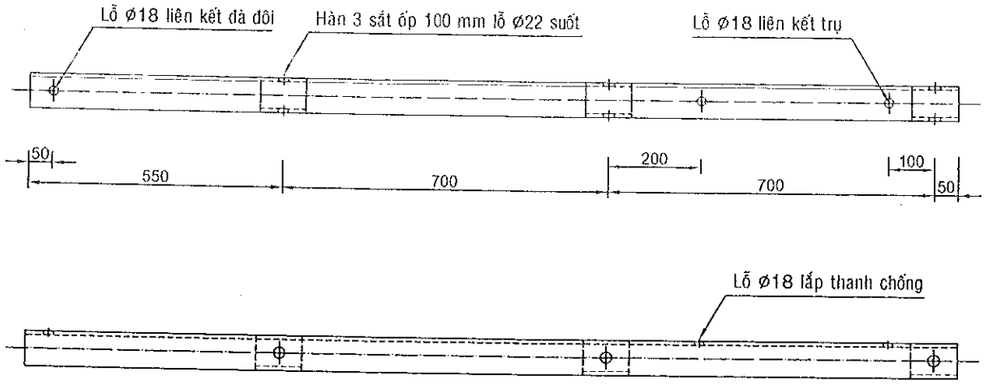

ĐÀ SẮT L75x75x6 (Hoặc L70x70x7) DÀI 2,00 m (T)

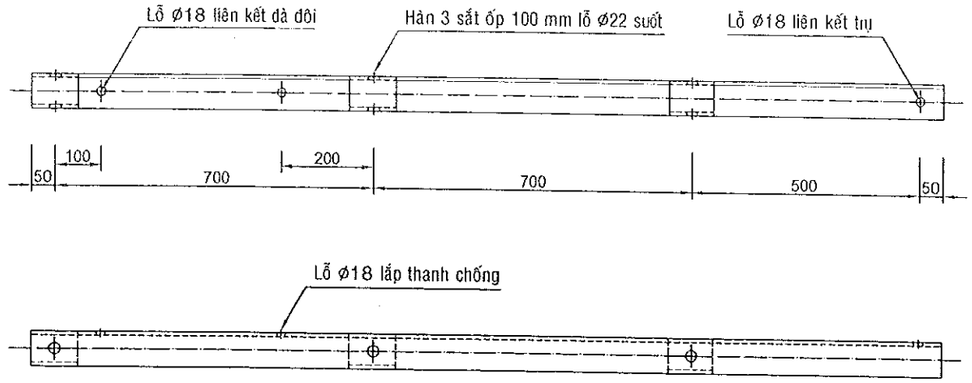

ĐÀ SẮT L75x75x8 DÀI 2,00 m (P)

THANH CHỐNG L50x50x5x2050
C-L50x2050

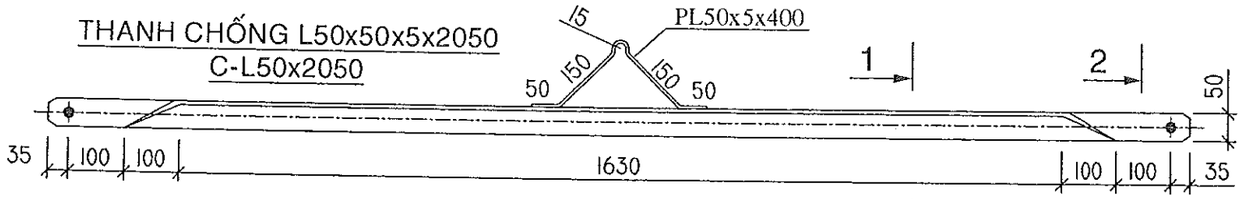

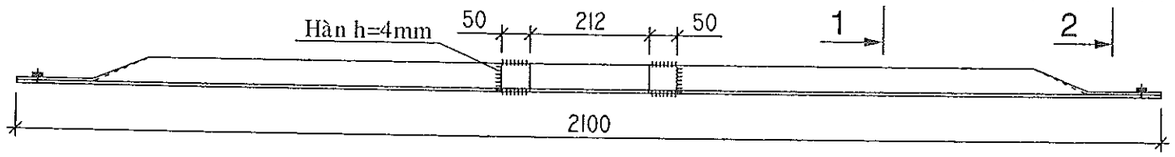

MẶT CẮT 1-1

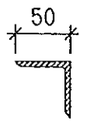

MẶT CẮT 2-2

* Ghi chú :
- Vật liệu gia công là thép CT3 và được nhúng kẽm nóng, dầy 80μm
- Que hàn sử dụng loại E42 hoặc tương đương

- Lỗ trên cóc Ø22, các lỗ khác Ø18
- Ghi chú 1 : Lỗ chống dự phòng khi xà đặt thấp
- Ghi chú 2 : Lộ dùng cho chống đứng mạch kép

CẤU KIỆN	STT	QUI CÁCH	KÍCH THƯỚC (MM)	SỐ LƯỢNG	TRỌNG LƯỢNG (KG)		GHI CHÚ
					ĐƠN VỊ	TOÀN BỘ	
ĐÀ ĐƠN LỆCH 2m	1	L 75x75 x 8	2000	1	18.04	18.04	Thanh xà
	2	L 75x75x 8	100	3	0.902	2.706	Thanh ốp
	3	L 50x50x 5	2100	1	7.917	7.917	Thanh chống
	4	- 5 x 50	400	1	0.779	0.779	chi tiết A
	4	Bu lông D16	250	2	0.49	0.98	Liên kết cột- đà
	5	Bulong D16	50	1	0.07	0.07	Liên kết đà-thanh chống
Tổng khối lượng ĐLHT2N = 30.4kg							
ĐÀ KÉP LỆCH 2m	1	L 75x75 x 8	2000	2	18.04	36.08	Thanh xà
	2	L 75x75x 8	100	6	0.902	5.412	Thanh ốp
	3	L 50x50x 5	2100	2	7.917	15.834	Thanh chống
	4	- 5 x 50	400	2	0.779	1.558	chi tiết A
	4	Bu lông D16	250	2	0.49	0.98	Liên kết cột- đà
	5	Bulong D16	50	2	0.07	0.14	Liên kết đà-thanh chống
	6	Bu lông D16 VRS	300	1	0.49	0.49	Liên kết đà-đà
Tổng khối lượng KLHT2N = 60.3kg							

CÔNG TY ĐIỆN LỰC ĐỒNG THÁP
PHÊ DUYỆT
Theo Quyết định số 1492 /QĐ-PCĐT
Ngày 18 tháng 8 năm 2025
Ký tên

Võ Thành Nam

EVN SPC TỔNG CÔNG TY ĐIỆN LỰC MIỀN NAM CÔNG TY ĐIỆN LỰC ĐỒNG THÁP	CÔNG TY ĐIỆN LỰC ĐỒNG THÁP TT THÍ NGHIỆM ĐIỆN ĐỒNG THÁP		Tên công trình: NÂNG CẤP LƯỚI ĐIỆN KHU VỰC ĐIỆN LỰC CHỢ GẠO NĂM 2026
KT. GIÁM ĐỐC PHÓ GIÁM ĐỐC Lê Hữu Đức	P. Giám đốc	Lê Huỳnh Ngọc	Tên bản vẽ: **ĐÀ SẮT LỆCH 2M VÀ THANH CHỐNG**
	CNTK	Phạm Thiện Phúc	
	Kiểm tra	Phạm Anh Khoa	
	Thiết kế	Trần Thiên Hương	BCKTKT / 2025 / 01
	Vẽ	Nguyễn Hà Giang	TL.: / HC: / ĐÀ LỆCH 2M + TC / 01

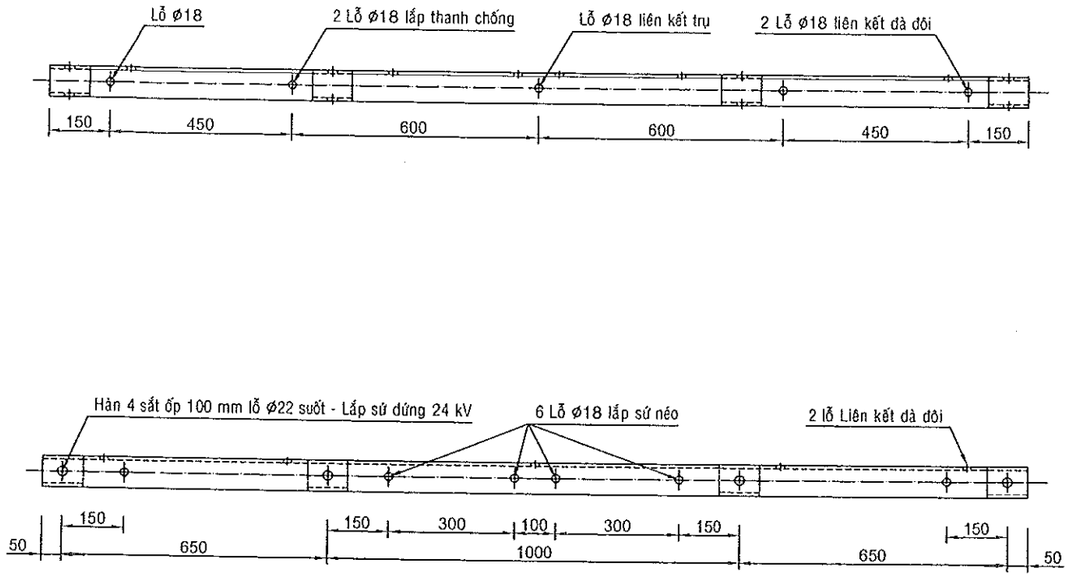

ĐÀ SẮT L75x75 DÀI 2,40 MÉT - ĐA NĂNG

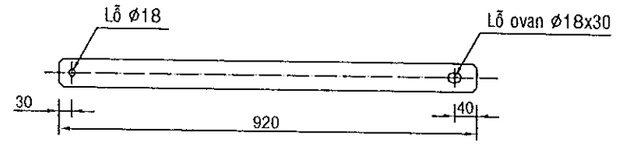

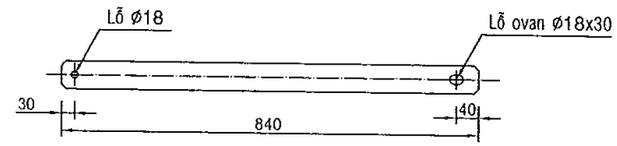

THANH CHỐNG SẮT DẸP 60x6 DÀI 920 MM

GHI CHÚ:

1. Đà sắt L75x75x6 (Hoặc L70x70x7) sử dụng cho trụ đỡ thẳng và góc nhỏ. Đà sắt L75x75x8 sử dụng trụ dừng dây.
2. Đà sắt và cây chống được nhúng Zn nóng với chiều dày lớp Zn tối thiểu 80 micro mét.

CÔNG TY ĐIỆN LỰC ĐỒNG THÁP
PHÊ DUYỆT
Theo Quyết định số 1492 / QĐ-PCĐT
Ngày 13 tháng 5 năm 2025
Ký tên:
Võ Thành Nam

EVN SPC TỔNG CÔNG TY ĐIỆN LỰC MIỀN NAM CÔNG TY ĐIỆN LỰC ĐỒNG THÁP	CÔNG TY ĐIỆN LỰC ĐỒNG THÁP TT THÍ NGHIỆM ĐIỆN ĐỒNG THÁP		Tên công trình: NÂNG CẤP LƯỚI ĐIỆN KHU VỰC ĐIỆN LỰC CHỢ GẠO NĂM 2026	
KT. GIÁM ĐỐC PHÓ GIÁM ĐỐC Lê Hữu Đức	P. Giám đốc	Lê Huỳnh Ngọc	Tên bản vẽ: ĐÀ SẮT 2,4M VÀ THANH CHỐNG	
	CNTK	Phạm Thiên Phúc		
	Kiểm tra	Phạm Anh Khoa		
	Thiết kế	Trần Thiên Hương	BCKTKT / 2025	01
	Vẽ	Nguyễn Hà Giang	TL: HC: ĐÀ 2,4M - ĐA NĂNG + TC	01

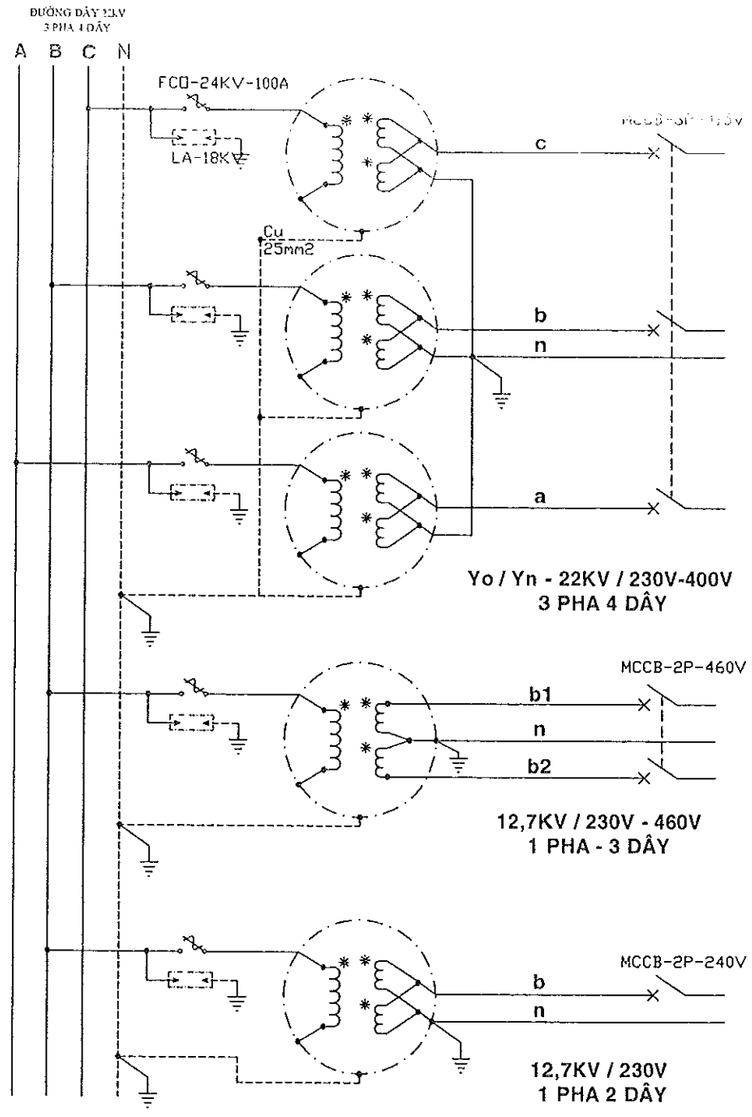

CÔNG TY ĐIỆN LỰC ĐỒNG THÁP
PHÊ DUYỆT
Theo Quyết định số 1492 / QĐ-PCĐT
Ngày 13 tháng 8 năm 2025
Ký tên:
Võ Thành Nam

GHI CHÚ:

1. MCCB : Máy cắt tự động có buồng dập hồ quang.
2. LA : Chống sét .
3. A,B,C,a,b,c và N,n : Dây pha A,B,...,b,c và dây trung hòa N,n.
Dây trung hòa được tiếp đất lặp lại với khoảng cách 200 đến 250 m

EVN SPC TỔNG CÔNG TY ĐIỆN LỰC MIỀN NAM CÔNG TY ĐIỆN LỰC ĐỒNG THÁP	CÔNG TY ĐIỆN LỰC ĐỒNG THÁP TT THÍ NGHIỆM ĐIỆN ĐỒNG THÁP		Tên công trình: NÂNG CẤP LƯỚI ĐIỆN KHU VỰC ĐIỆN LỰC CHỢ GẠO NĂM 2026			
KT. GIÁM ĐỐC PHÓ GIÁM ĐỐC Lê Hữu Đức	P. Giám đốc	Lê Huỳnh Ngọc	Tên bản vẽ: SƠ ĐỒ ĐẤU DÂY MÁY BIẾN ÁP 1 PHA (3 PHA)			
	CNTK	Phạm Thiên Phúc				
	Kiểm tra	Phạm Anh Khoa				
	Thiết kế	Trần Thiên Hương	BCKTKT	/2025		01
	Vẽ	Nguyễn Hà Giang	TL:	HC:	SĐĐD MBA 1P(3P)	01

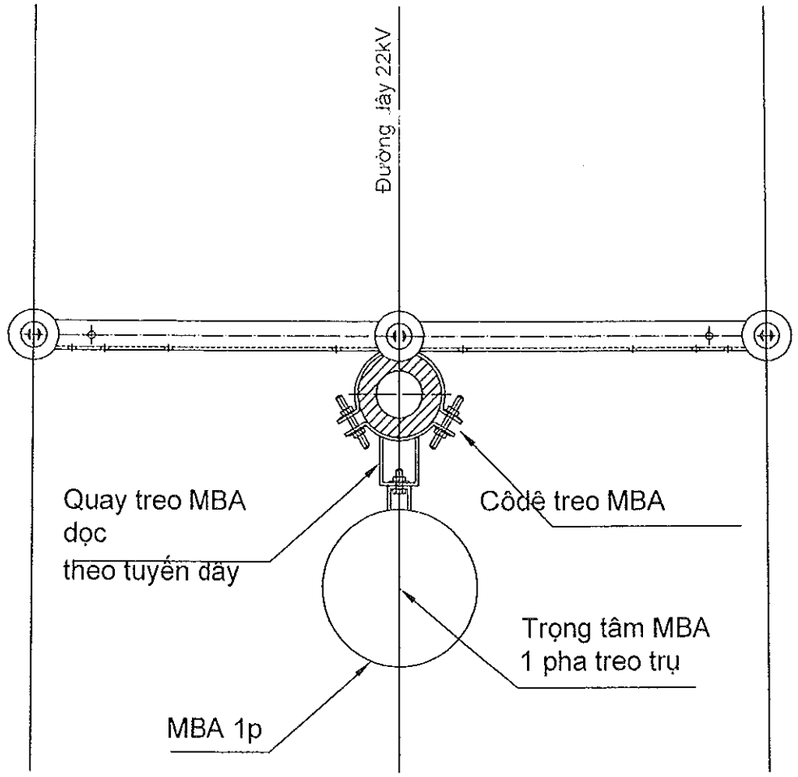

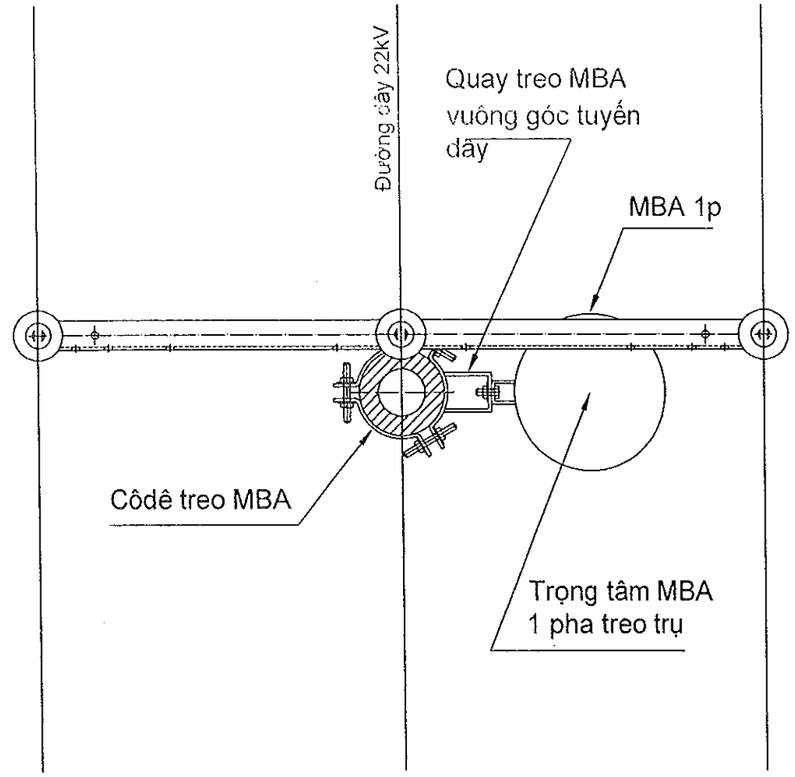

TRƯỜNG HỢP 1: TREO ĐÚNG YÊU CẦU KỸ THUẬT, MBA TREO DỌC TUYẾN

Ở trường hợp này: Trọng lực của MBA tác động lên trụ sẽ được triệt tiêu.

TRƯỜNG HỢP 2: TREO SAI: YÊU CẦU KỸ THUẬT, MBA TREO NGANG TUYẾN

Ở trường hợp này:
- Trọng lực của MBA tác động lên trụ không được triệt tiêu.
- Trọng lực tác động lên trụ, có thể làm nghiêng, cong trụ.

CÔNG TY ĐIỆN LỰC ĐỒNG THÁP
PHÊ DUYỆT
Theo Quyết định số 1492 / QĐ-PCĐT
Ngày 22 tháng 5 năm 2025
Ký tên:
Võ Thành Nam

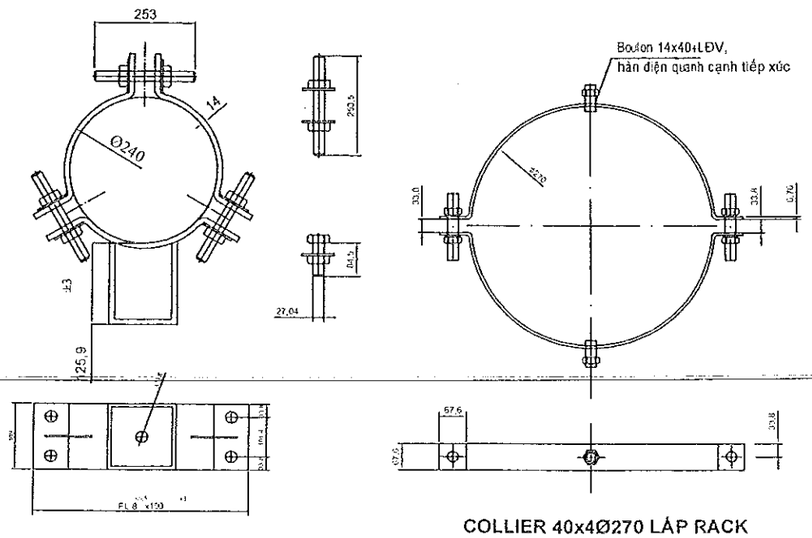

COLLIER 240x100x8MM TREO MÁY BIẾN ÁP 1 PHA

COLLIER 40x4Ø270 LÁP RACK

EVN SPC TỔNG CÔNG TY ĐIỆN LỰC MIỀN NAM CÔNG TY ĐIỆN LỰC ĐỒNG THÁP	CÔNG TY ĐIỆN LỰC ĐỒNG THÁP TT THÍ NGHIỆM ĐIỆN ĐỒNG THÁP		Tên công trình: NÂNG CẤP LƯỚI ĐIỆN KHU VỰC ĐIỆN LỰC CHỢ GẠO NĂM 2026	
KT. GIÁM ĐỐC PHÓ GIÁM ĐỐC Lê Hữu Đức	P. Giám đốc	Lê Huỳnh Ngọc	Tên bản vẽ: ***TREO MBA 1 PHA TRÊN TRỤ BẰNG CÔDÊ; CHI TIẾT CÔDÊ***	
	CNTK	Phạm Thiên Phúc		
	Kiểm tra	Phạm Anh Khoa		
	Thiết kế	Trần Thiên Hương	BCKTKT / 2025	01
	Vẽ	Nguyễn Hà Giang	TL: HC:	01

THANH NỐI SẮT DẸP 60X6 DÀI 800 MM
(Dùng nối chuỗi polymer)

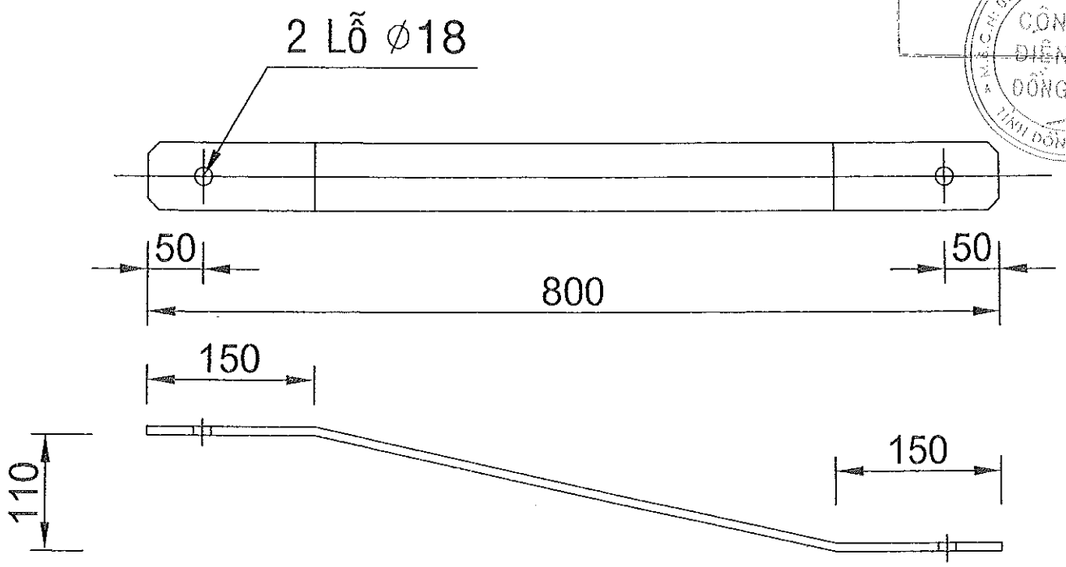

THANH NỐI SẮT DẸP 60X6 DÀI 410 MM
(Dùng nối dây hạ thế cáo ABC)

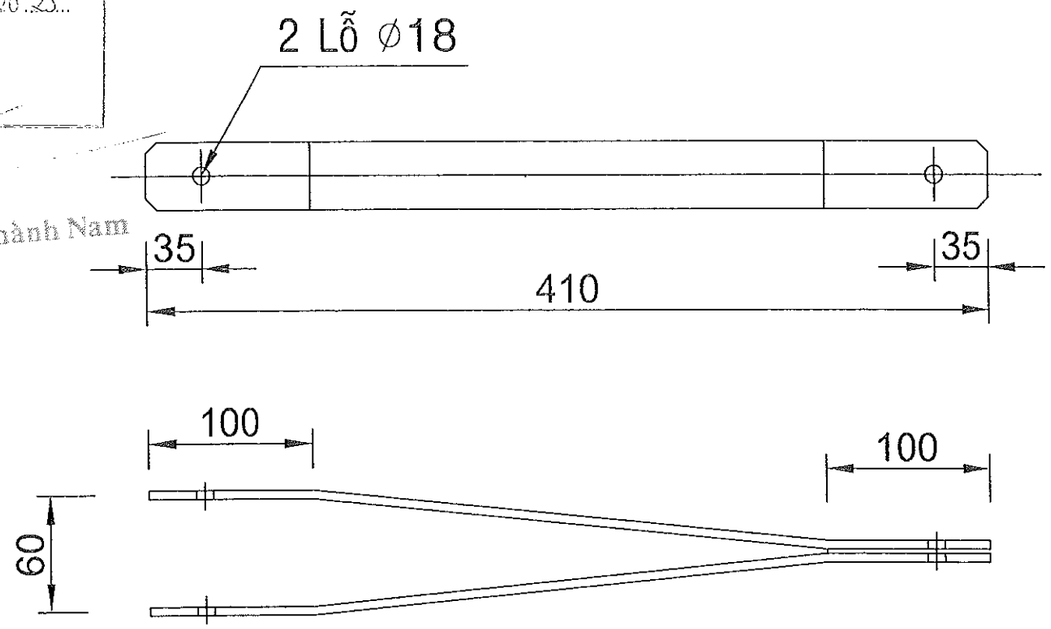

CÔNG TY ĐIỆN LỰC ĐỒNG THÁP
Theo quyết định số 1491/QĐ-PCĐT
Ngày 12 tháng 5 năm 20 25
CÔNG TY ĐIỆN LỰC ĐỒNG THÁP
Võ Thành Nam

BẢNG LIỆT KÊ VẬT TƯ

MỤC	NỘI DUNG	ĐƠN VỊ	SỐ LƯỢNG	GHI CHÚ
1	Bù lông mắt ø16x300	Bộ	1	
2	Thanh nối PL6x60 - 800mm	Bộ	2	
	Sắt L6x60 dài 1.6m (3.83kg/m)	kg	6.128	

BẢNG LIỆT KÊ VẬT TƯ

MỤC	NỘI DUNG	ĐƠN VỊ	SỐ LƯỢNG	GHI CHÚ
1	Bù lông mắt ø16x300	Bộ	1	
2	Thanh nối PL6x60 - 410mm	Bộ	2	
	Sắt L6x60 dài 0.82m (3.83kg/m)	kg	2.32	

EVN SPC TỔNG CÔNG TY ĐIỆN LỰC MIỀN NAM CÔNG TY ĐIỆN LỰC ĐỒNG THÁP	CÔNG TY ĐIỆN LỰC ĐỒNG THÁP TT THÍ NGHIỆM ĐIỆN ĐỒNG THÁP		Tên công trình: NÂNG CẤP LƯỚI ĐIỆN KHU VỰC ĐIỆN LỰC CHỢ GẠO NĂM 2026			
KT. GIÁM ĐỐC PHÓ GIÁM ĐỐC Lê Hữu Đức	P. Giám đốc	Lê Huỳnh Ngọc	Tên bản vẽ: *BẢN VẼ CHI TIẾT THANH NỐI*			
	CNTK	Phạm Thiên Phúc				
	Kiểm tra	Phạm Anh Khoa				
	Thiết kế	Trần Thiên Hương	BCKTKT	/2025		01
	Vẽ	Nguyễn Hà Giang	TL:	HC:	*THANH NỐI*	01

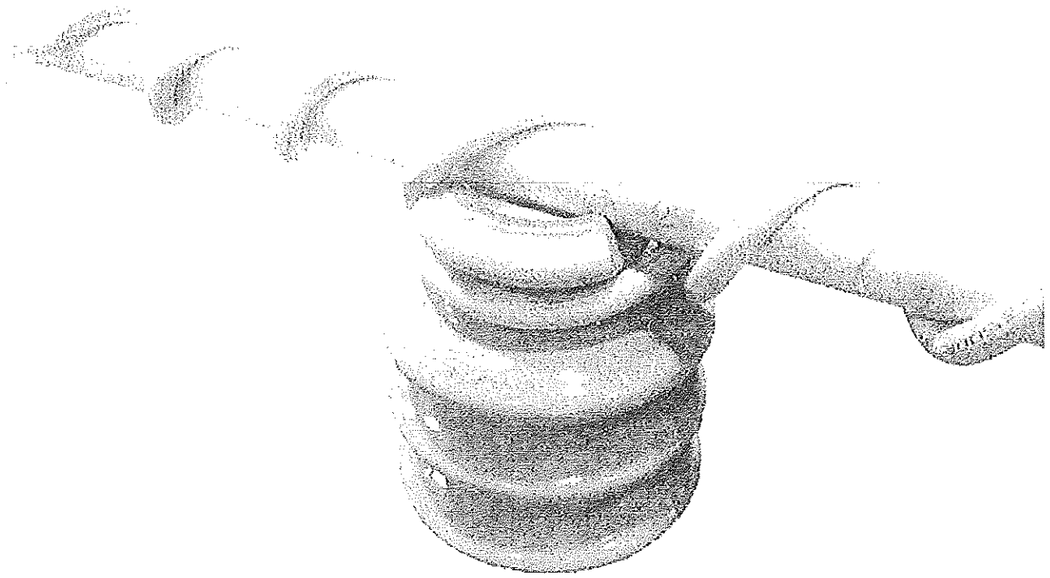

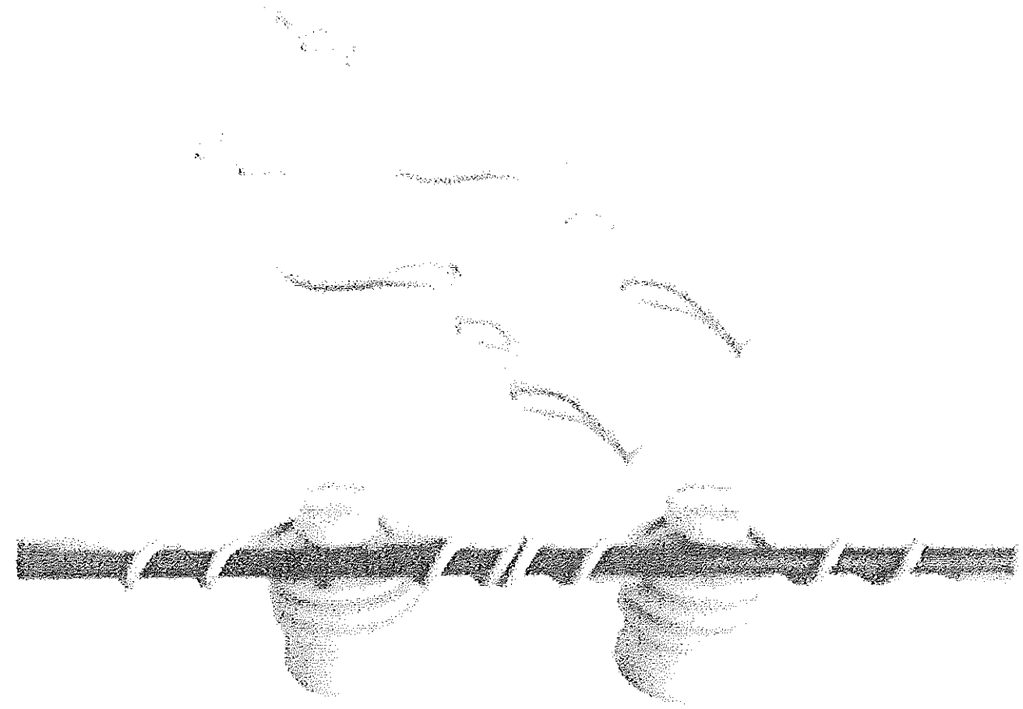

CÔNG TY ĐIỆN LỰC ĐỒNG THÁP
PHÊ DUYỆT
Theo Quyết định số 1492 / QĐ - PCĐT
Ngày 13 tháng 8 năm 2025
Ký tên:
Võ Thành Nam

THÔNG SỐ KỸ THUẬT GIÁP BUỘC ĐẦU SỨ ĐƠN (CÁP BỌC)

Mã sản phẩm	Cỡ đường kính dây dẫn mm		Sử dụng cho dây dẫn
	Min	Max	
Giáp buộc đầu sứ đơn dây 35	13.74	18.54	AC 35mm2 Bọc XLPE
Giáp buộc đầu sứ đơn dây 50	18.57	23.37	AC 50mm2 Bọc XLPE
Giáp buộc đầu sứ đơn dây 70-95	23.40	27.94	AC 70-95mm2 Bọc XLPE
Giáp buộc đầu sứ đơn dây 120-150	27.97	31.50	AC 120-150mm2 Bọc XLPE
Giáp buộc đầu sứ đơn dây 185-240	31.52	35.61	AC 185-240mm2 Bọc XLPE

THÔNG SỐ KỸ THUẬT GIÁP BUỘC CỔ SỨ ĐÔI (CÁP BỌC)

Mã sản phẩm	Cỡ đường kính dây dẫn mm		Sử dụng cho dây dẫn
	Min	Max	
Giáp buộc cổ sứ đôi dây 50	18.57	23.37	AC 50mm2 Bọc XLPE
Giáp buộc cổ sứ đôi dây 70-95	23.40	27.94	AC 70-95mm2 Bọc XLPE
Giáp buộc cổ sứ đôi dây 120-150	27.97	31.50	AC 120-150mm2 Bọc XLPE
Giáp buộc cổ sứ đôi dây 185-240	31.52	35.61	AC 185-240mm2 Bọc XLPE

EVN SPC TỔNG CÔNG TY ĐIỆN LỰC MIỀN NAM CÔNG TY ĐIỆN LỰC ĐỒNG THÁP	CÔNG TY ĐIỆN LỰC ĐỒNG THÁP TT THÍ NGHIỆM ĐIỆN ĐỒNG THÁP		Tên công trình: NÂNG CẤP LƯỚI ĐIỆN KHU VỰC ĐIỆN LỰC CHỢ GẠO NĂM 2026			
KT. GIÁM ĐỐC PHÓ GIÁM ĐỐC	P. Giám đốc	Lê Hữu Ngọc	Tên bản vẽ: CHI TIẾT BUỘC SỨ			
	CNTK	Phạm Thiên Phúc				
	Kiểm tra	Phạm Anh Khoa				
	Thiết kế	Trần Thiên Hương	BCKTKT	/2025		01
Lê Hữu Đức	Vẽ	Nguyễn Hà Giang	TL:	HC:	BUỘC SỨ - P1	01

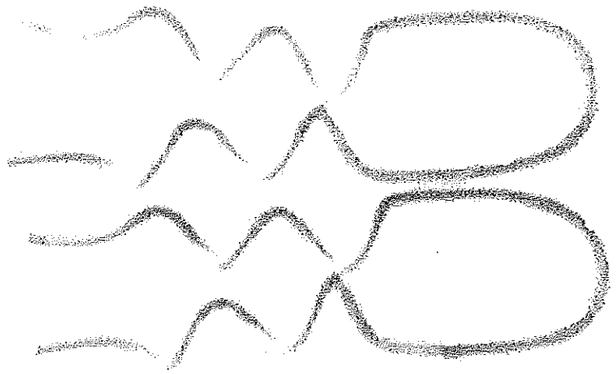

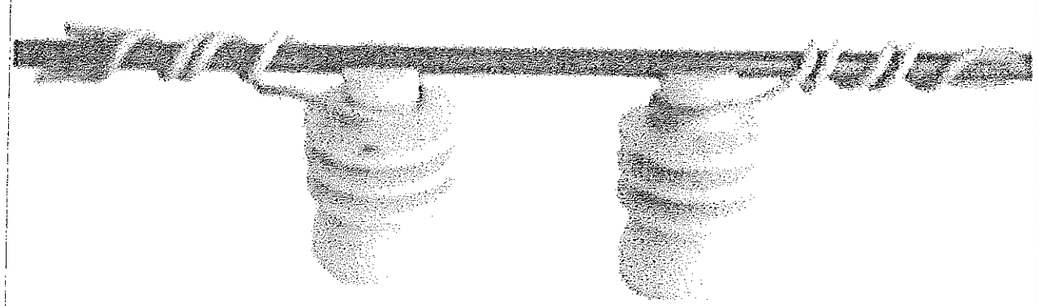

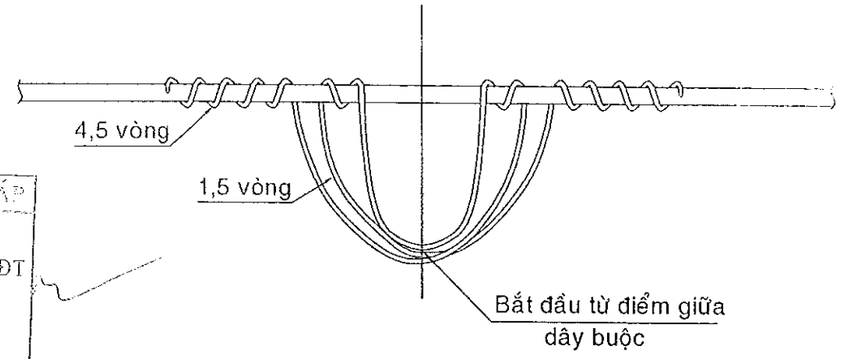

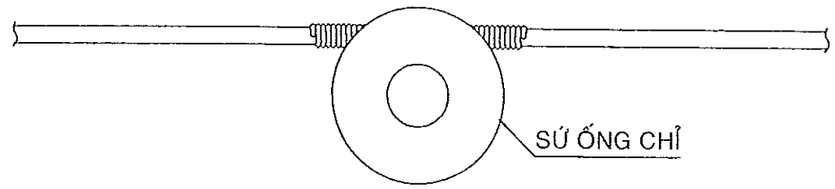

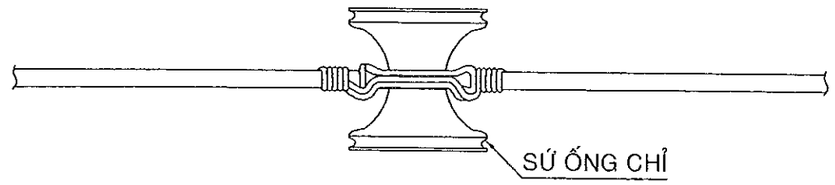

CÔNG TY ĐIỆN LỰC ĐỒNG THÁP
PHÊ DUYỆT
Theo Quyết định số: 1497 / QĐ-PCĐT
Ngày 12 tháng 5 năm 2025
Ký tên
Võ Thành Nam

THÔNG SỐ KỸ THUẬT GIÁP BUỘC ĐẦU SỨ ĐÔI (CÁP BỌC)

Mã sản phẩm	Cỡ đường kính dây dẫn mm		Sử dụng cho dây dẫn
	Min	Max	
Giáp buộc đầu sứ đôi dây 50	18.57	23.37	AC 50mm2 Bọc XLPE
Giáp buộc đầu sứ đôi dây 70-95	23.40	27.94	AC 70-95mm2 Bọc XLPE
Giáp buộc đầu sứ đôi dây 120-150	27.97	31.50	AC 120-150mm2 Bọc XLPE
Giáp buộc đầu sứ đôi dây 185-240	31.52	35.61	AC 185-240mm2 Bọc XLPE

CỠ DÂY DẪN		CỞ DÂY BUỘC (MM2)	CHIỀU DÀI DÂY BUỘC (CM)
AWG hoặc MCM	TIẾT DIỆN DÂY DẪN (MM2)		
2	34	14	100
2/0	67		
4/0	107		120
300MCM	155		

EVN SPC TỔNG CÔNG TY ĐIỆN LỰC MIỀN NAM **CÔNG TY ĐIỆN LỰC ĐỒNG THÁP**	CÔNG TY ĐIỆN LỰC ĐỒNG THÁP **TT THÍ NGHIỆM ĐIỆN ĐỒNG THÁP**		Tên công trình: **NÂNG CẤP LƯỚI ĐIỆN KHU VỰC ĐIỆN LỰC CHỢ GẠO NĂM 2026**
KT. GIÁM ĐỐC **PHÓ GIÁM ĐỐC** **Lê Hữu Đức**	P. Giám đốc	Lê Hoàng Ngọc Điệu	Tên bản vẽ: *CHI TIẾT BUỘC SỨ*
	CNTK	Phạm Thiên Phiêu Lưu	
	Kiểm tra	Phạm Anh Khoa	
	Thiết kế	Trần Thiên Hương	BCKTKT /2025
	Vẽ	Nguyễn Hà Giang	TL: HC:

BOULON 22 VEN RĂNG SUỐT (M22 - VRS)

Boulon được chế tạo bằng thép nhúng kẽm nóng

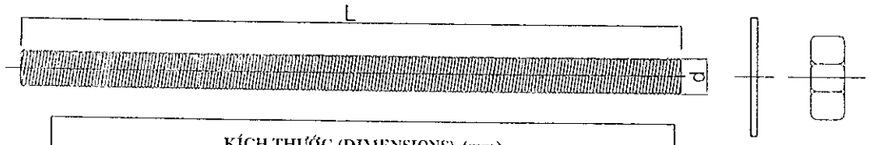

KÍCH THƯỚC (DIMENSIONS) (mm)		
d	L	Ø24
M22 - VRS	450	60*60*8
M22 - VRS	500	60*60*8
M22 - VRS	550	60*60*8
M22 - VRS	600	60*60*8
M22 - VRS	650	60*60*8
M22 - VRS	700	60*60*8
M22 - VRS	750	60*60*8
M22 - VRS	800	60*60*8
M22 - VRS	850	60*60*8
M22 - VRS	900	60*60*8
M22 - VRS	950	60*60*8
M22 - VRS	1000	60*60*8

BOULON 14 VEN RĂNG SUỐT (M14 - VRS)

Boulon được chế tạo bằng thép nhúng kẽm nóng

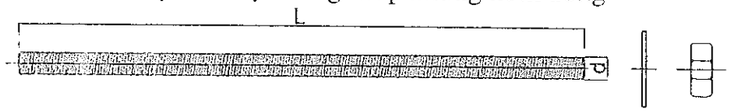

KÍCH THƯỚC (DIMENSIONS) (mm)		
d	L	Ø18
M14 - VRS	100	60*60*6
M14 - VRS	150	60*60*6
M14 - VRS	200	60*60*6
M14 - VRS	250	60*60*6
M14 - VRS	300	60*60*6
M14 - VRS	350	60*60*6
M14 - VRS	400	60*60*6
M14 - VRS	450	60*60*6
M14 - VRS	500	60*60*6

CÔNG TY ĐIỆN LỰC ĐỒNG THÁP
PHÊ DUYỆT
Theo Quyết định số 1492 / QĐ - PCĐT
Ngày 12 tháng 5 năm 2025
Ký tên:
CÔNG TY ĐIỆN LỰC ĐỒNG THÁP
Võ Thành Nam

BOULON 16 VEN RĂNG SUỐT (M16 - VRS)

Boulon được chế tạo bằng thép nhúng kẽm nóng

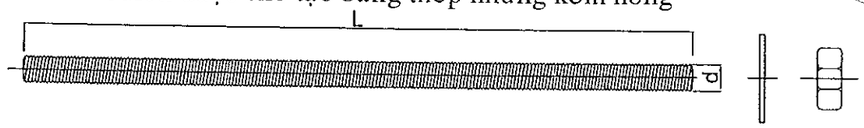

KÍCH THƯỚC (DIMENSIONS) (mm)		
d	L	Ø18
M16 - VRS	100	60*60*6
M16 - VRS	150	60*60*6
M16 - VRS	200	60*60*6
M16 - VRS	250	60*60*6
M16 - VRS	300	60*60*6
M16 - VRS	350	60*60*6
M16 - VRS	400	60*60*6
M16 - VRS	450	60*60*6
M16 - VRS	500	60*60*6
M16 - VRS	550	60*60*6
M16 - VRS	600	60*60*6
M16 - VRS	650	60*60*6
M16 - VRS	700	60*60*6
M16 - VRS	750	60*60*6
M16 - VRS	800	60*60*6
M16 - VRS	850	60*60*6
M16 - VRS	900	60*60*6
M16 - VRS	950	60*60*6
M16 - VRS	1000	60*60*6

BOULON 16

Boulon được chế tạo bằng thép nhúng kẽm nóng

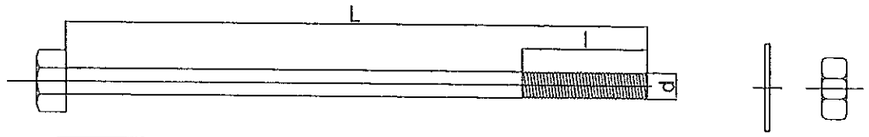

KÍCH THƯỚC (DIMENSIONS) (mm)			
d	L	I	Ø18
M16	40		
M16	50		
M16	60		
M16	100		
M16	150		
M16	200	80	60*60*6
M16	250	80	60*60*6
M16	280	80	60*60*6
M16	300	80	60*60*6
M16	320	80	60*60*6
M16	350	80	60*60*6
M16	400	80	60*60*6
M16	450	80	60*60*6

EVN SPC TỔNG CÔNG TY ĐIỆN LỰC MIỀN NAM CÔNG TY ĐIỆN LỰC ĐỒNG THÁP	CÔNG TY ĐIỆN LỰC ĐỒNG THÁP TT THÍ NGHIỆM ĐIỆN ĐỒNG THÁP		Tên công trình: NÂNG CẤP LƯỚI ĐIỆN KHU VỰC ĐIỆN LỰC CHỢ GẠO NĂM 2026			
KT. GIÁM ĐỐC PHÓ GIÁM ĐỐC Lê Hữu Đức	P. Giám đốc	Lê Huỳnh Ngọc	Tên bản vẽ: *BẢN VẼ CHI TIẾT BOULON*			
	CNTK	Phạm Thiên Phương				
	Kiểm tra	Phạm Anh Khoa				
	Thiết kế	Trần Thiên Hương	BCKTKT	/2025		01
	Vẽ	Nguyễn Hà Giang	TL:	HC:	BOULON	01

Theo Quyết định số: 1412 / QĐ-PCĐT
Ngày 13 tháng 5 năm 2025

Võ Thành Nam

ỐNG NỐI DÂY NHÔM VÀ NHÔM LÕI THÉP
(JUMPER SLEEVE FOR AL & ACSR CONDUCTOR)

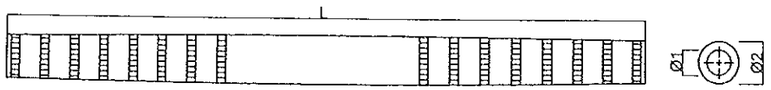

LOẠI (TYPE)	Tiết diện cáp (Cable size) (mm2)	KÍCH THƯỚC (DIMENSIONS) (mm)		
		Ø2	Ø1	L
OL - AL 50	50	19	11	285
OL - AL 70	70	20	12	300
OL - AL 95	95	22	14	300
OL - AL 120	120	24	16	320
OL - AL 150	150	27	17	375
OL - AL 185	185	29	19	425
OL - AL 240	240	32	22	440
OL - AL 400	400	38	28	480

LOẠI (TYPE)	Tiết diện cáp (Cable size) (mm2)	KÍCH THƯỚC (DIMENSIONS) (mm)		
		Ø2	Ø1	L
OL - ACSR 50	50	19	11	180
OL - ACSR 70	70	22	13	235
OL - ACSR 95	95	23	15	235
OL - ACSR 120	120	25	17	270
OL - ACSR 150	150	29	19	270
OL - ACSR 185	185	31	21	280
OL - ACSR 240	240	33	23	325
OL - ACSR 400	400	40	30	350

ỐNG NỐI DÂY NHÔM CHỊU SỨC CĂNG
(FULL MTENSION SLEEVE FOR ACSR CABLE)

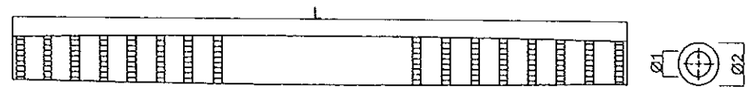

LOẠI (TYPE)	Tiết diện cáp (Cable size) (mm2)	KÍCH THƯỚC ỐNG NHÔM (mm)			KÍCH THƯỚC ỐNG THÉP (mm)		
		Ø2	Ø1	L	Ø2	Ø1	L
ON-ACSR 50	50	19	11	380	8	4	85
ON-ACSR 70	70	22	13	420	10	5	90
ON-ACSR 95	95	23	15	465	10	6	120
ON-ACSR 120	120	25	17	495	14	7	150
ON-ACSR 150	150	29	19	520	14	8	150
ON-ACSR 185	185	31	21	550	14	8	175
ON-ACSR 240	240	33	23	600	16	9	200
ON-ACSR 400	400	40	30	660	20	12	240

EVN SPC TỔNG CÔNG TY ĐIỆN LỰC MIỀN NAM CÔNG TY ĐIỆN LỰC ĐỒNG THÁP	CÔNG TY ĐIỆN LỰC ĐỒNG THÁP TT THÍ NGHIỆM ĐIỆN ĐỒNG THÁP			Tên công trình: NÂNG CẤP LƯỚI ĐIỆN KHU VỰC ĐIỆN LỰC CHỢ GẠO NĂM 2026			
KT. GIÁM ĐỐC PHÓ GIÁM ĐỐC Lê Hữu Đức	P. Giám đốc	Lê Huỳnh Ngọc		Tên bản vẽ: *BẢN VẼ CHI TIẾT ỐNG NỐI*			
	CNTK	Phạm Thiên Phúc					
	Kiểm tra	Phạm Anh Khoa					
	Thiết kế	Trần Thiên Hương		BCKTKT	/2025		01
	Vẽ	Nguyễn Hà Giang		TL:	HC:	*ỐNG NỐI*	01

YẾM LÓT GIÁP NÍU

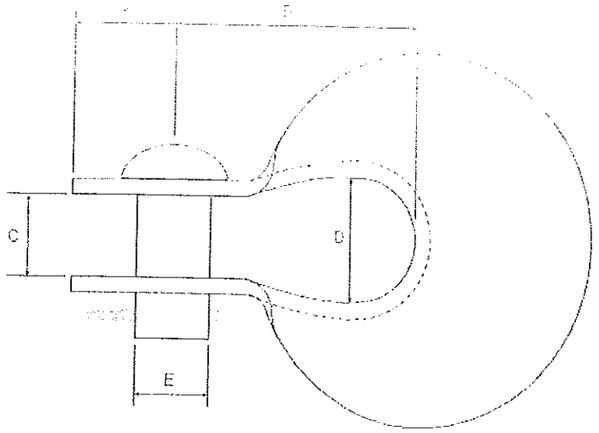

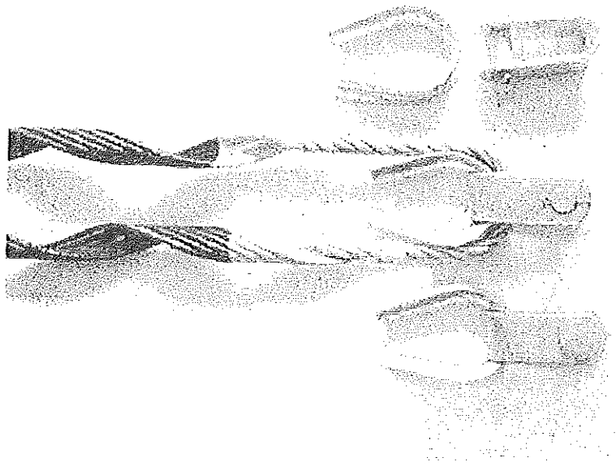

GIÁP NÍU CHO DÂY DẪN

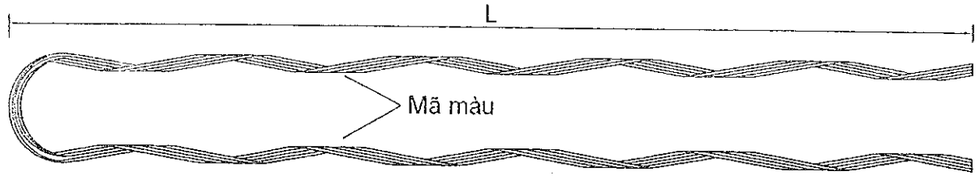

	☐	☐	☐	☐	☐	☐
KÍCH THƯỚC DÂY DẪN (mm2)	240/32	185/24	150/19	95/16	70/11	50/8
ĐƯỜNG KÍNH NGOÀI DÂY DẪN (mm)	21,5-22,1	18,6-19,3	16,5-17,2	14,8-15,3	11,2-11,7	9,5-10
KÍCH THƯỚC L (cm)						
TRỌNG LƯỢNG (gr)						
MÃ MÀU						

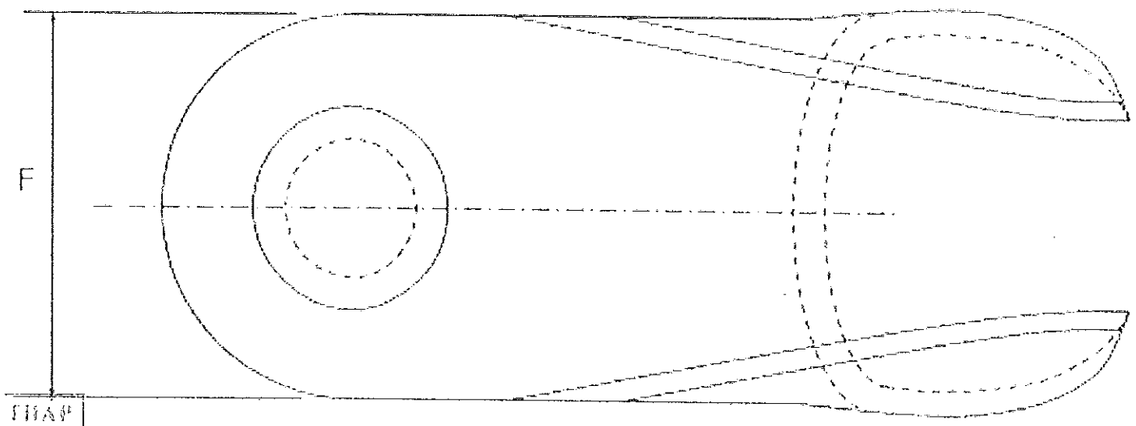

Kích thước (mm)							
A	B	C	D	E	F	G	H
22	54	17,5	25	16	44	32	69

CÔNG TY ĐIỆN LỰC ĐỒNG THÁP
PHÊ DUYỆT
Theo Quyết định số 1492 / QĐ-PCĐT
Ngày 13 tháng 8 năm 2025
KT. GIÁM ĐỐC
PHÓ GIÁM ĐỐC
Võ Thành Nam

EVN SPC TỔNG CÔNG TY ĐIỆN LỰC MIỀN NAM CÔNG TY ĐIỆN LỰC ĐỒNG THÁP	CÔNG TY ĐIỆN LỰC ĐỒNG THÁP TT THÍ NGHIỆM ĐIỆN ĐỒNG THÁP		Tên công trình: NÂNG CẤP LƯỚI ĐIỆN KHU VỰC ĐIỆN LỰC CHỢ GẠO NĂM 2026	
KT. GIÁM ĐỐC PHÓ GIÁM ĐỐC Lê Hữu Đức	P. Giám đốc	Lê Huỳnh Ngọc	Tên bản vẽ: *BẢN VẼ CHI TIẾT GIÁP NÍU & YẾM LÓT*	
	CNTK	Phạm Triện Bức		
	Kiểm tra	Phạm Anh Khoa		
	Thiết kế	Trần Thiên Hương	BCKTKT / 2025	01
	Vẽ	Nguyễn Hà Giang	TL: HC: *GIÁP NÍU - YẾM LÓT*	01

KẸP HOTLINE CLAMP DÂY ĐỒNG

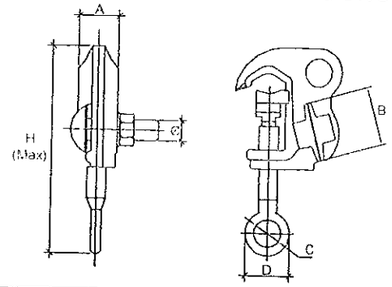

LOẠI	CÁP CU (mm²)	KÍCH THƯỚC (mm)						I_{cp}	P
		A	B	C	D	H	Ø	(A)	(Kg)
☐ C-HLC- 2/0	22 - 70	16	24	19	28,5	127	11	170	0,22
☐ C-HLC- 4/0	70 - 120	25	34,2	19	30,7	150	12	245	0,40
☐ C-HLC- 477	120 - 240	29	38,5	19	33,2	182	12	360	0,80
VẬT LIỆU	HỢP KIM ĐỒNG								

KẸP QUAI

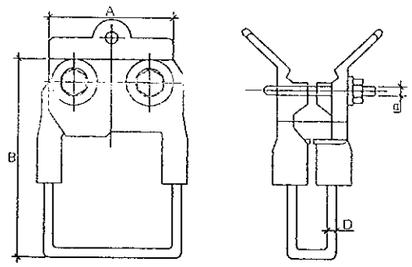

LOẠI	CÁP (mm²)	KÍCH THƯỚC (mm)				TRỌNG LƯỢNG (gr)
		A	B	D	d	
☐ KQ - Cu-Al - 120	34-120	115	125	6(8)	M1x12	340(390)
☐ KQ - Cu-Al - 185	120-185	120	150	6(8)	M2x10	470(540)

KHÓA ĐỠ CHO DÂY DẪN

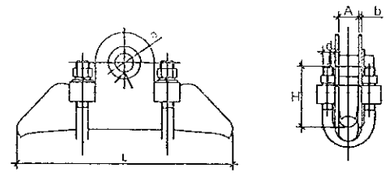

TÊN	LOẠI DÂY DẪN (mm²)	KÍCH THƯỚC (mm)						KẸP CỰC (KN)
	Cáp nhôm lõi thép	L	H	A	B	D	d	
☐ KĐD 357	AC-35 ÷ AC-70	180	60	20	4	20	12	20
☐ KĐD 912	AC-95 ÷ AC-120	220	65	20	4	20	12	22
☐ KĐD 158	AC-150 ÷ AC-185	240	75	24	6	24	14	24
☐ KĐD 182	AC-185 ÷ AC-240	260	75	27	6	26	16	28

KHÓA NÉO CHO DÂY DẪN

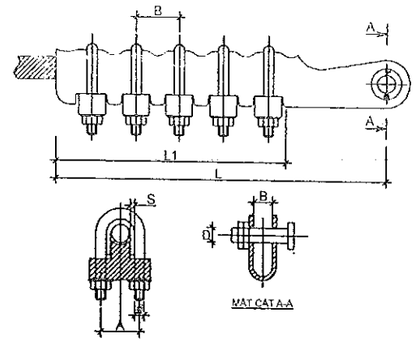

LOẠI	CÁP (mm²)	KÍCH THƯỚC (mm)							TẢI TRỌNG PHÁ HỦY (kN)
		A	B	D	d	L	S	n*	
☐ N-357	AC-50 đến AC-70	44	20	20	M12	250	4	3	20
☐ N-912	AC-95 đến AC-120	44	20	20	M12	326	4	5	34
☐ N-158	AC-150 đến AC-185	54	24	24	M14	375	6	5	48

Ghi chú: **n* Số bulông U.**

KẸP SPLITBOLT Cu - Al

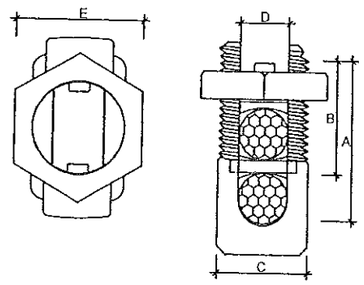

LOẠI	PHẠM VI SỬ DỤNG mm²	KÍCH THƯỚC (mm)				
		A	B	C	D	E
☐ AL-CU- 2/0	38 - 60	42	24	22	11	29
☐ AL-CU- 4/0	48 - 95	45	32	26	14,8	36

KẸP NỐI ÉP WR

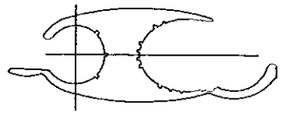

LOẠI	DÂY CHÍNH		DÂY RẼ	
	Phạm vi sử dụng	Loại dây	Phạm vi sử dụng	Loại dây
☐ WR279	1 1/0 2/0	AC	1 1/0 2/0	AC
☐ WR379	3/0 4/0	AC	6 4 3 2 1	AC
☐ WR419	3/0 4/0	AC	2/0 3/0 4/0	AC
☐ WR835	2/0 3/0 4/0	AC	2/0 3/0 4/0	AC

MÓC TREO CHỮ U

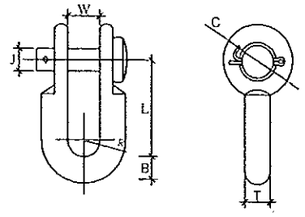

TÊN	KÍCH THƯỚC (mm)							LỰC CĂNG TỐI HẠN (KN)
	B	C	J	L	R	T	W	
BN - 2	16	35	16	85	11	16	22	80

UCLEVIS LOẠI LỚN

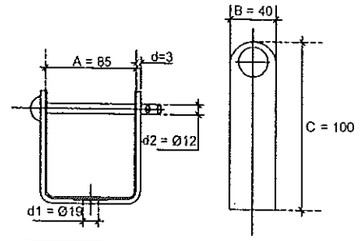

SỐ HIỆU	KÍCH THƯỚC (mm)					TRỌNG LƯỢNG (g)
	A	B	C	d1	d2	
UCLEVIS	85	40	100	Þ 19	Þ 12	430

CÔNG TY ĐIỆN LỰC ĐỒNG THÁP
PHÊ DUYỆT
Theo Quyết định số 1492 / QĐ-PCĐT
Ngày 23 tháng 12 năm 2025
Ký tên:

Ghi chú:
1. Tất cả các chi tiết sắt được mạ kẽm nhúng nóng với bề dày lớp mạ trung bình theo tiêu chuẩn IEC 60383 là ≥ 85µm
2. Vật liệu gia công là thép CT3 có bề dày 3mm

EVN SPC TỔNG CÔNG TY ĐIỆN LỰC MIỀN NAM CÔNG TY ĐIỆN LỰC ĐỒNG THÁP	CÔNG TY ĐIỆN LỰC ĐỒNG THÁP TT THÍ NGHIỆM ĐIỆN ĐỒNG THÁP		Tên công trình: NÂNG CẤP LƯỚI ĐIỆN KHU VỰC ĐIỆN LỰC CHỢ GẠO NĂM 2026
KT. GIÁM ĐỐC PHÓ GIÁM ĐỐC Lê Hữu Đức	P. Giám đốc	Lê Huỳnh Ngọc	Tên bản vẽ: *PHỤ KIỆN*
	CNTK	Phạm Thiện Phúc	
	Kiểm tra	Phạm Anh Khoa	
	Thiết kế	Trần Thiên Hương	BCKTKT / 2025 / 01
	Vẽ	Nguyễn Hà Giang	TL: / HC: / *PK* / 01

BULON MÓC TREO CÁP ABC (HOOK BOLT FOR ABC CABLE)

Boulon được chế tạo bằng thép nhúng kẽm nóng

Material: Steel - Hot dip gavalnised

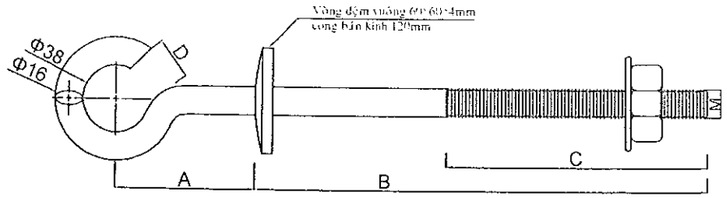

LOẠI (TYPE)	KÍCH THƯỚC (DIMENSIONS) (mm)					
	A	B	C	D	M	Ø18
BLM - 250	80	250	150	22	16	50*50*3
BLM - 300	80	300	150	22	16	50*50*3
BLM - 450	80	450	150	22	16	50*50*3
BLM - 550	80	550	150	22	16	50*50*3

ỐNG NỐI BỌC CÁCH ĐIỆN

PRE - INSULATED SLEEVE (MJPT)

Dùng để nối cáp ABC hoặc cáp bọc cách điện

(Used to joint ABC cable or insulater cables)

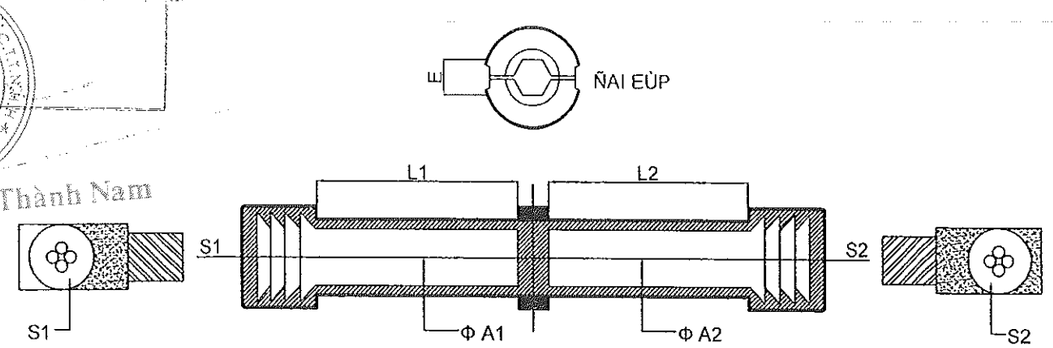

LOẠI (TYPE)	ABC cable (mm²)		ΦA (mm)		L (mm)		E (mm)
	S1	S2	A1	A2	L1	L2	
MJBT 10 - 10	10	10	4.3	4.3	21.0	21.0	14.0
MJBT 16 - 10	16	10	5.3	4.3	21.0	21.0	14.0
MJBT 16 - 16	16	16	5.3	5.3	21.0	21.0	14.0
MJBT 25 - 16	25	16	6.5	5.3	21.0	21.0	14.0
MJBT 25 - 25	25	25	6.5	6.5	21.0	21.0	14.0
MJBT 35 - 16	35	16	8.0	5.3	21.0	21.0	14.0
MJBT 35 - 25	35	25	8.0	6.5	21.0	21.0	14.0
MJBT 35 - 35	35	35	8.0	8.0	21.0	21.0	14.0
MJBT 50 - 25	50	25	9.0	6.5	34.0	34.0	17.3
MJBT 50 - 35	50	35	9.0	8.0	34.0	34.0	17.3
MJBT 50 - 50	50	50	9.0	9.0	34.0	34.0	17.3
MJBT 70 - 35	70	35	10.7	8.0	34.0	34.0	17.3
MJBT 70 - 50	70	50	10.7	9.0	34.0	34.0	17.3
MJBT 70 - 70	70	70	10.7	10.7	34.0	34.0	17.3
MJBT 95 - 50	95	50	12.5	9.0	34.0	34.0	17.3
MJBT 95 - 70	95	70	12.5	10.7	34.0	34.0	17.3
MJBT 95 - 95	95	95	12.5	12.5	34.0	34.0	17.3
MJBT 120 - 70	120	70	13.7	10.7	44.0	44.0	21.5
MJBT 120 - 95	120	95	13.7	12.5	44.0	44.0	21.5
MJBT 120 - 120	120	120	13.7	13.7	44.0	44.0	21.5
MJBT 150 - 95	150	95	15.5	12.5	44.0	44.0	21.5
MJBT 150 - 120	150	120	15.5	13.7	44.0	44.0	21.5
MJBT 150 - 150	150	150	15.5	15.5	44.0	44.0	21.5

MÓC ĐÔI TREO CÁP ABC (DOUBLE SUSPENSION CLAMP BRACKET)

Móc treo được chế tạo bằng thép nhúng kẽm nóng

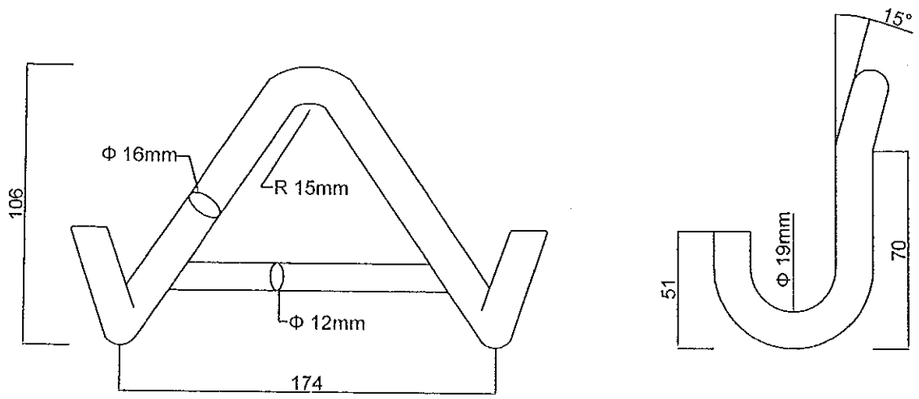

EVN SPC TỔNG CÔNG TY ĐIỆN LỰC MIỀN NAM **CÔNG TY ĐIỆN LỰC ĐỒNG THÁP**	CÔNG TY ĐIỆN LỰC ĐỒNG THÁP TT THÍ NGHIỆM ĐIỆN ĐỒNG THÁP			Tên công trình: **NÂNG CẤP LƯỚI ĐIỆN KHU VỰC ĐIỆN LỰC CHỢ GẠO NĂM 2026**			
KT. GIÁM ĐỐC PHÓ GIÁM ĐỐC	P. Giám đốc	Lê Huỳnh Ngọc		Tên bản vẽ: *PHỤ KIỆN CÁP ABC*			
	CNTK	Phạm Thiện Phước					
	Kiểm tra	Phạm Anh Khoa					
	Thiết kế	Trần Thiện Hương		BCKTKT	/2025		01
Lê Hữu Đức	Vẽ	Nguyễn Hà Giang		TL:	HC:	*PK ABC - P1*	01

KẸP TREO CÁP ABC (SUSPENSION CLAMP FOR ABC CABLE)

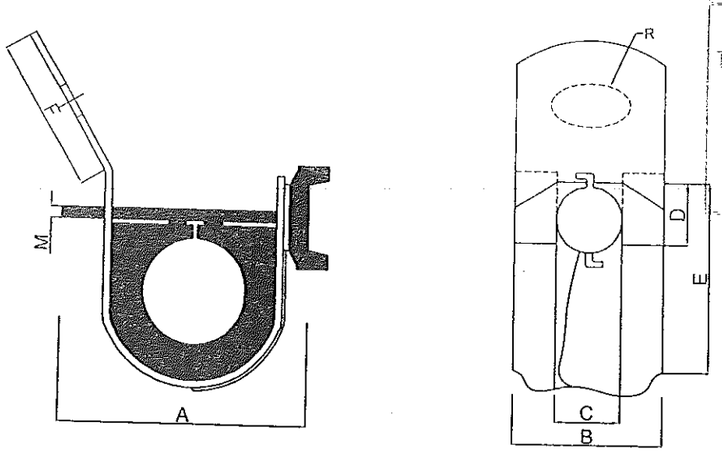

LOẠI (TYPE)	Cáp (Cable size) (mm²)	KÍCH THƯỚC (DIMENSIONS (mm)								
		A	B	C	D	E	F	M	R	Ø
KT - 1	4 * 50	90.00	42.00	22.00	32.00	76.00	46.00	8.00	11.00	28.70
KT - 2	4 * 70	90.00	42.00	22.00	32.00	76.00	46.00	8.00	11.00	32.80
KT - 3	4 * 95	90.00	42.00	22.00	32.00	76.00	46.00	8.00	11.00	38.40
KT - 4	4 * 120	90.00	42.00	22.00	32.00	76.00	46.00	8.00	11.00	43.60

CÔNG TY ĐIỆN LỰC ĐỒNG THÁP
PHÊ DUYỆT
Theo Quyết định số 1494 / QĐ-PCĐT
Ngày 12 tháng 5 năm 2025
Ký tên:
CÔNG TY ĐIỆN LỰC ĐỒNG THÁP
Võ Thành Nam

KẸP RẼ NHÁNH IPC
INSULATION PIERCING CONNECTOR (ICP)

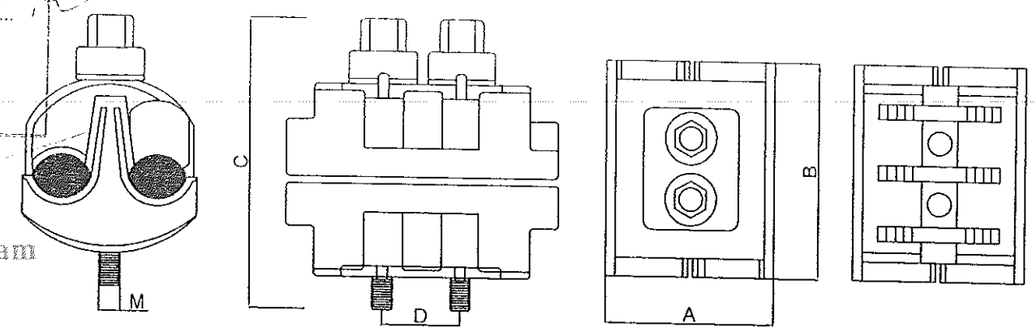

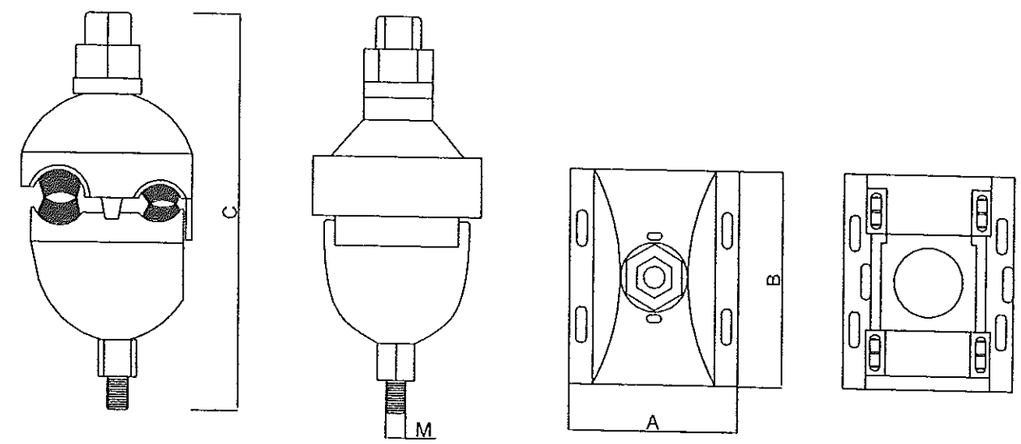

LOẠI (TYPE)	DÂY CHÍNH (mm²)	DÂY RẼ (mm²)	KÍCH THƯỚC (DIMENSIONS) (mm)					Boulon(Bolt)
			A	B	C	D	M	
IPC 95 - 35	25-95	6-35	37.00	46.00	85.00		8.00	1
IPC 95 - 70	25-95	6-70	40.00	60.00	100.00		10.00	1
IPC 95 - 95	25-95	6-95	54.00	66.00	85.00	20.00	8.00	2
IPC 120 - 120	25-120	6-120	69.00	62.00	95.00	20.00	8.00	2
IPC 185 - 150	50-185	6-150	67.00	75.00	95.00	26.00	8.00	2

KẸP NGỪNG CÁP ABC (STRAIN CLAMP FOR ABC CABLE)

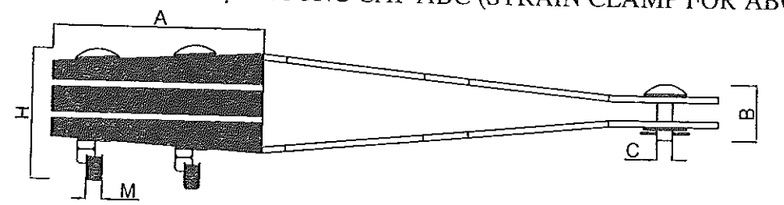

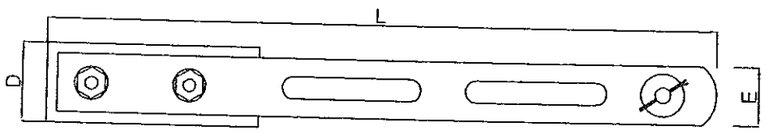

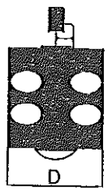

LOẠI (TYPE)	Cáp (Cable size) (mm²)	KÍCH THƯỚC (DIMENSIONS (mm)								
		A	B	C	D	E	F	H	M	L
KN - 1	4 * (50 - 95)	120.00	50.00	12.00	45.00	35.00	14 * 65	100.00	10.00	330.00
KN - 2	4 * 120	120.00	50.00	12.00	45.00	43.00	14 * 65	100.00	10.00	330.00

EVN SPC TỔNG CÔNG TY ĐIỆN LỰC MIỀN NAM **CÔNG TY ĐIỆN LỰC ĐỒNG THÁP**	CÔNG TY ĐIỆN LỰC ĐỒNG THÁP TT THÍ NGHIỆM ĐIỆN ĐỒNG THÁP		Tên công trình: **NÂNG CẤP LƯỚI ĐIỆN KHU VỰC ĐIỆN LỰC CHỢ GẠO NĂM 2026**
KT. GIÁM ĐỐC **PHÓ GIÁM ĐỐC** **Lê Hữu Đức**	P. Giám đốc	Lê Huỳnh Ngọc	Tên bản vẽ: *PHỤ KIỆN CÁP ABC*
	CNTK	Phạm Thiên Phúc	
	Kiểm tra	Phạm Anh Khoa	
	Thiết kế	Trần Thiên Hương	BCKTKT / /2025 / 01
	Vẽ	Nguyễn Hà Giang	TL: / HC: / *PK ABC - P2* / 01

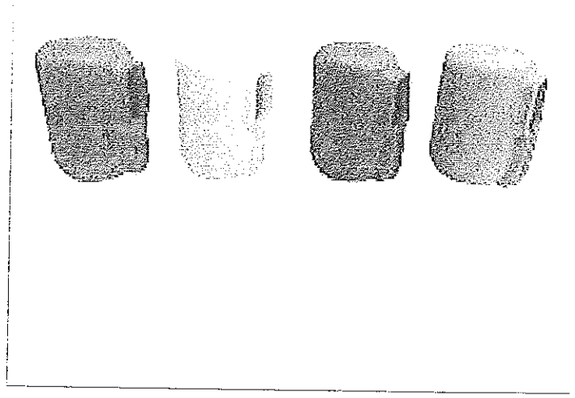

NẮP CHỤP ĐẦU CỰC HẠ THẾ MBA 1PHA

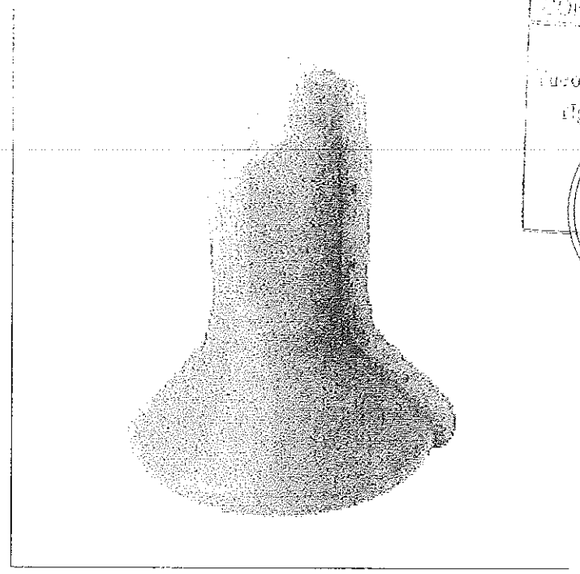

NẮP CHỤP ĐẦU CỰC TRUNG THẾ MBA 1PHA

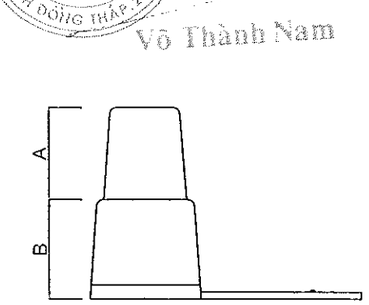

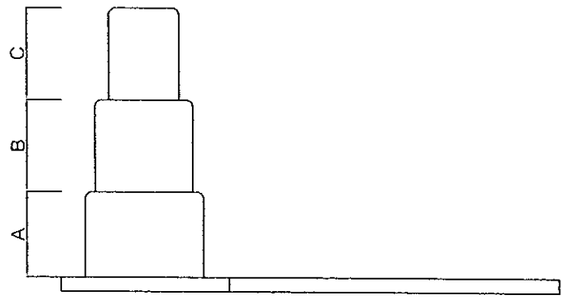

NẮP BỊT ĐẦU CÁP (END CAP)

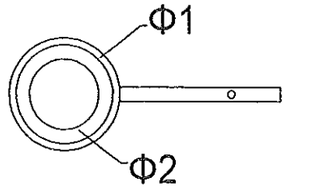

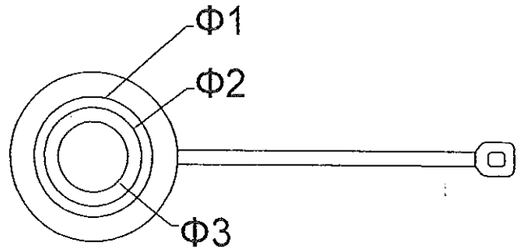

LOẠI (TYPE)	KÍCH THƯỚC (DIMENSIONS) (mm)					
	A	B	C	Ø1	Ø2	Ø3
NB 6 - 35	13.00	14.00		14.00	10.00	
NB 35 - 95	18.00	17.00		18.00	10.00	
NB 25 - 95	12.00	13.00	13.00	17.00	14.00	10.00
NB 120 - 150	20.00	20.00		22.00	17.00	

ĐAI THÉP KHÔNG RỈ

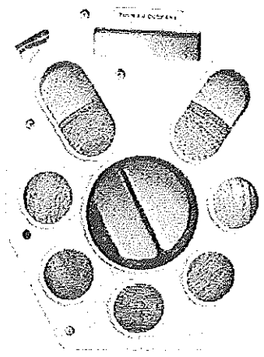

Đai thép : Lực kéo đứt lên đến 70 daN/mm2

KHÓA ĐAI THÉP KHÔNG RỈ

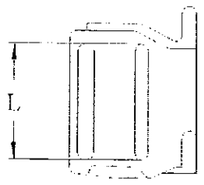

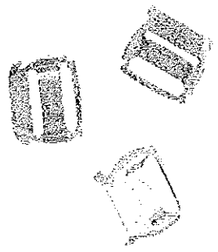

LOẠI	KÍCH THƯỚC (mm)	QUI CÁCH ĐÓNG GÓI	GHI CHÚ
DT 2004	20 x 0,4	1 Cuộn 50m	Đai thép
DT 2007	20 x 0,7	1 Cuộn 25m	Đai thép
A 20	L = 21	1 hộp 100 cái	Khóa đai thép

EVN SPC TỔNG CÔNG TY ĐIỆN LỰC MIỀN NAM CÔNG TY ĐIỆN LỰC ĐỒNG THÁP	CÔNG TY ĐIỆN LỰC ĐỒNG THÁP TT THÍ NGHIỆM ĐIỆN ĐỒNG THÁP		Tên công trình: NÂNG CẤP LƯỚI ĐIỆN KHU VỰC ĐIỆN LỰC CHỢ GẠO NĂM 2026			
KT. GIÁM ĐỐC PHÓ GIÁM ĐỐC Lê Hữu Đức	P. Giám đốc	Lê Huỳnh Ngọc	Tên bản vẽ: *PHỤ KIỆN CÁP ABC + NẮP CHỤP MBA*			
	CNTK	Phạm Thiên Phúc				
	Kiểm tra	Phạm Anh Khoa				
	Thiết kế	Trần Thiên Hương	BCKTKT	/2025		01
	Vẽ	Nguyễn Hà Giang	TL:	HC:	*PK ABC + NẮP CHỤP*	01

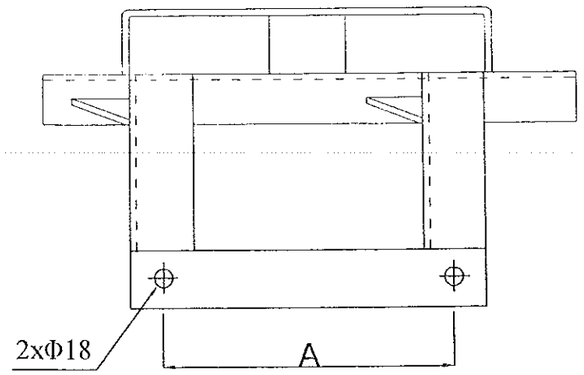

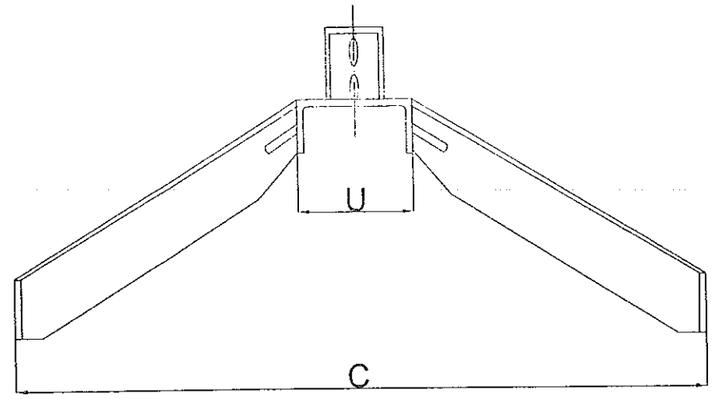

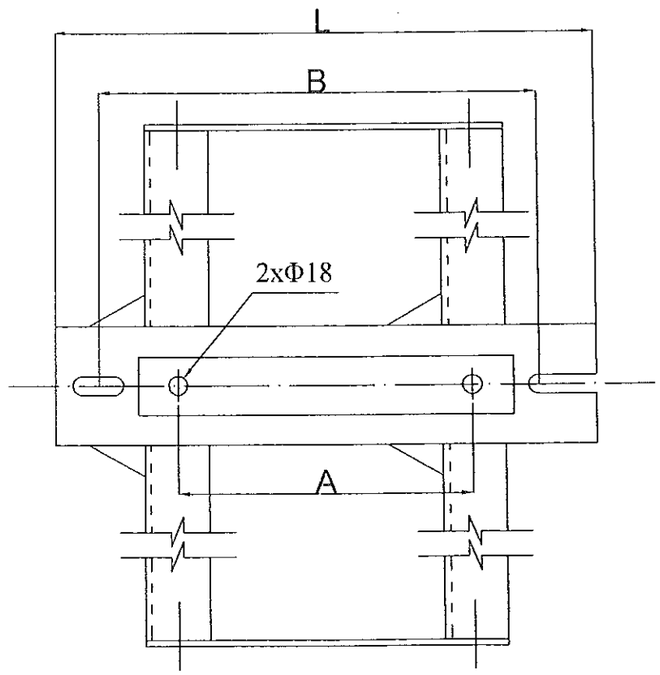

CÔNG TY ĐIỆN LỰC ĐỒNG THÁP
PHÊ DUYỆT
Theo Quyết định số 1492 / QĐ-PCĐT
ngày 12 tháng 8 năm 2025
Ký tiền:
Võ Thành Nam

GIÁ TREO MBA 3 PHA

STT	Mã số sản phẩm	Thông số kỹ thuật				
		A	B	C	L	U
1	TV.GT.MBA 3x25	300	435	720	550	120
2	TV.GT.MBA 3x50 (3x75; 3x100)	2x300	785	720	900	160

Vật liệu: Thép - các chi tiết bằng thép được mạ kẽm nhúng nóng

TỔNG CÔNG TY ĐIỆN LỰC MIỀN NAM CÔNG TY ĐIỆN LỰC ĐỒNG THÁP	CÔNG TY ĐIỆN LỰC ĐỒNG THÁP TT THÍ NGHIỆM ĐIỆN ĐỒNG THÁP		Tên công trình: NÂNG CẤP LƯỚI ĐIỆN KHU VỰC ĐIỆN LỰC CHỢ GẠO NĂM 2026
KT. GIÁM ĐỐC PHÓ GIÁM ĐỐC Lê Hữu Đức	P. Giám đốc	Lê Huỳnh Ngọc	Tên bản vẽ: *GIÁ TREO MBA 3 PHA*
	CNTK	Phạm Thiện Phúc	
	Kiểm tra	Phạm Anh Khoa	
	Thiết kế	Trần Thiên Hương	BCKTKT / 2025 / 01
	Vẽ	Nguyễn Hà Giang	TL: / HC: / GIÁ MBA 3 PHA / 01

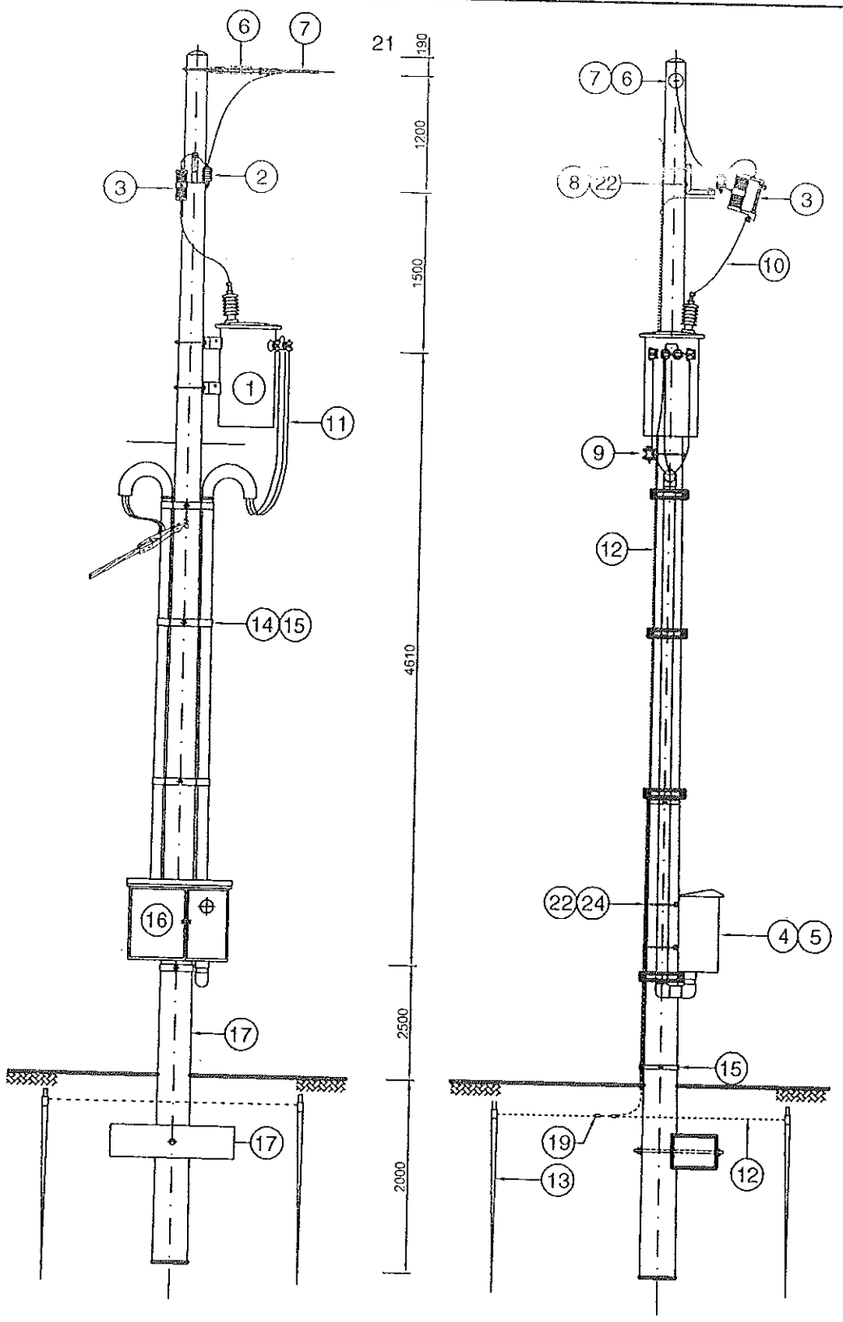

BẢNG LIỆT KÊ VẬT TƯ - THIẾT BỊ

MỤC	NỘI DUNG	ĐƠN VỊ	SỐ LƯỢNG
1	Máy biến áp 1 pha 12.700 / 230-230 V	Máy	1
2	LA 18 kV-10 kA loại phân phối	Cái	1
3	FCO - 24kV-100A và Fuse Link thích hợp	Bộ	1
4	Máy cắt tự động 2 pha-415V	Cái	1
5	Điện năng kế đo gián tiếp qua biến dòng	Bộ	1
6	Sứ treo Polymer 24kV	Bộ	1
7	Giáp néo ngừng dây	Cái	1
8	Giá U sắt 80x600 đỡ LA-FCO	Bộ	1
9	U Clevis và sứ ống hạ thế	Bộ	1
10	Cáp Cu bọc cách điện 24kV - 25 mm2	Mét	4
11	Cáp Cu bọc PVC 600V-Thiết diện thích hợp	Mét	24
12	Cáp Cu trần 25 mm2	Kg	4,5
13	Cọc tiếp đất và kẹp	Bộ	4
14	Ống PVC dk 60 dài 1,6mm	Mét	9
15	Dây đai + khóa đai inox cỡ 10x0,4x1250mm	Bộ	5
16	Thùng bảo vệ ĐNK và MCCB loại ngoài trời	Bộ	1
17	Trụ BTLT 12 m và móng trụ	Bộ	1
18	Kẹp quai và Hotline Clamp	Bộ	1
19	Kẹp Stirrup bolt 1/0 hoặc Tap Connector WR189	Cái	8
20	Đầu cốt ép thủy lực	Cái	4
21	Dây điện và phụ kiện đấu ĐNK	Bộ	1
22	Bù lông Ø16 - Chiều dài thích hợp	Cái	10
23	Bù lông Ø10 và Ø12	Cái	8
24	Long đền	Cái	30

CÔNG TY ĐIỆN LỰC ĐỒNG THÁP
PHÊ DUYỆT
Theo Quyết định số 1492 / QĐ - PCĐT
Ngày 13 tháng 5 năm 2025
Ký tên:
Võ Thành Nam

EVN SPC TỔNG CÔNG TY ĐIỆN LỰC MIỀN NAM **CÔNG TY ĐIỆN LỰC ĐỒNG THÁP**	CÔNG TY ĐIỆN LỰC ĐỒNG THÁP **TT THÍ NGHIỆM ĐIỆN ĐỒNG THÁP**		Tên công trình: **NÂNG CẤP LƯỚI ĐIỆN KHU VỰC ĐIỆN LỰC CHỢ GẠO NĂM 2026**	
KT. GIÁM ĐỐC **PHÓ GIÁM ĐỐC** **Lê Hữu Đức**	P. Giám đốc	Lê Huỳnh Ngọc	Tên bản vẽ: TBA treo 1 pha	
	CNTK	Phạm Thiên Đức		
	Kiểm tra	Phạm Anh Tiến		
	Thiết kế	Trần Thiên Hương	BCKTKT / 2025	01
	Vẽ	Nguyễn Hà Giang	TL: / HC: / TBA treo 1P	01

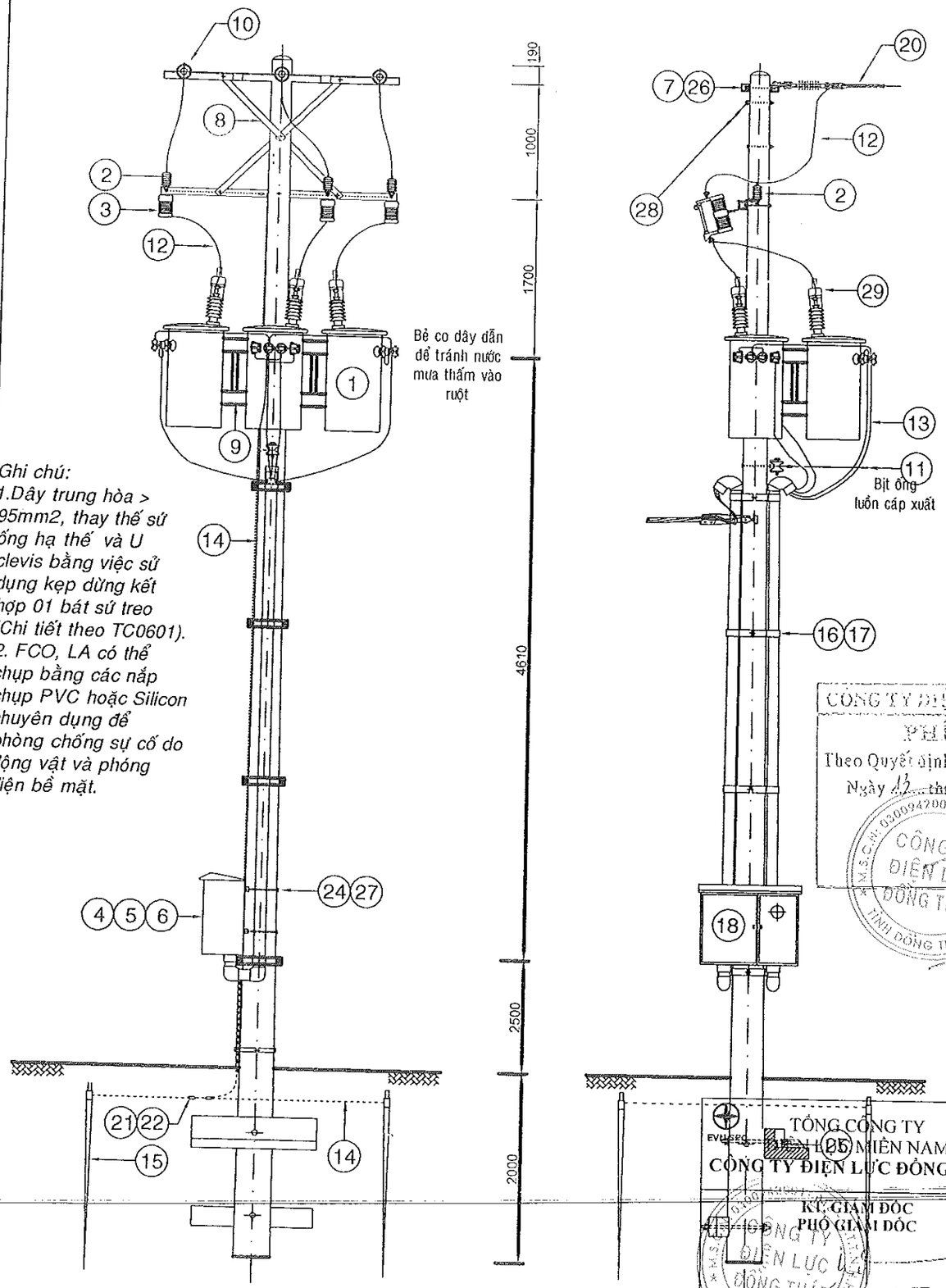

Ghi chú:
1.Dây trung hòa > 95mm2, thay thế sứ ống hạ thế và U clevis bằng việc sử dụng kẹp dừng kết hợp 01 bát sứ treo (Chi tiết theo TC0601).
2. FCO, LA có thể chụp bằng các nắp chụp PVC hoặc Silicon chuyên dụng để phòng chống sự cố do động vật và phóng điện bề mặt.

CÔNG TY ĐIỆN LỰC ĐỒNG THÁP
PHÊ DUYỆT
Theo Quyết định số 1492 / QĐ - PCĐT
Ngày 13 tháng 8 năm 2025
Ký tên:
Võ Thành Nam

BẢNG LIỆT KÊ VẬT TƯ - THIẾT BỊ

MỤC	NỘI DUNG	ĐƠN VỊ	SỐ LƯỢNG	GHI CHÚ
1	Máy biến áp 1 pha 12.700 / 230-230 V	Máy	3	Công suất đến 100 KVA
2	LA 18 kV-10 kA loại phân phối	Cái	3	
3	FCO - 24kV-100A và Fuse Link thích hợp	Bộ	3	Tiêu chuẩn số : 1302
4	Máy cắt tự động 3 pha-415V	Cái	1	Tiêu chuẩn số : 1303
5	CT 600 V có tỉ lệ biến thích hợp	Cái	3	Tiêu chuẩn số : 1304
6	Điện năng kế đo gián tiếp với 3 CT 600V	Bộ	1	
7	Đà sắt L75x75x6 dài 2,40 m	Đà	3	Tiêu chuẩn số : 0312
8	Thanh chống 40x10 dài 920 mm	Đà	6	
9	Giá chúm treo 3 MBA 1 pha	Bộ	1	
10	Chuỗi Polymer đứng dây	Bộ	3	
11	U Clevis, sứ ống hạ thế và ốc siết cáp	Bộ	1	
12	Cáp Cu bọc cách điện 24kV - 25 mm2	Mét	9	Dây dẫn sơ cấp
13	Cáp Cu bọc PVC 600V-Thiết diện thích hợp	Mét	24	Tiêu chuẩn số : 1305
14	Cáp Cu trần 25 mm2	Kg	4,5	
15	Cọc tiếp đất	Bộ	4	
16	Ống PVC dk 90 dày 2mm	Mét	9	Bao gồm phụ kiện
17	Dây đai + khóa đai inox cỡ 10x0,4x1250mm	Bộ	5	
18	Thùng bảo vệ ĐNK và MCCB loại ngoài trời	Bộ	1	Có phụ kiện lắp đặt
19	Trụ BTLT 12m và móng trụ thích hợp	Bộ	1	
20	Giáp nối	Bộ	3	
21	Kẹp Stirbolt 1/0 hoặc Tap Connector WR189	Cái	12	
22	Đầu cốt ép thủy lực	Cái	4	Thích hợp dây thứ cấp
23	Dây điện và phụ kiện đấu ĐNK	Bộ	1	
24	Bù lông ø16 - Chiều dài thích hợp	Cái	8	Mạ Zn
25	Bù lông ø 22 ren ren 2 đầu - dài thích hợp	Cái	2	Mạ Zn
26	Bù lông ø10 và ø12	Cái	6	Mạ Zn
27	Long đền	Cái	25	Mạ Zn
28	Dây chằng đối lực	Bộ	1	
29	Nắp chụp Silicon cho đầu cực MBA	Bộ	3	

TỔNG CÔNG TY ĐIỆN LỰC MIỀN NAM CÔNG TY ĐIỆN LỰC ĐỒNG THÁP	CÔNG TY ĐIỆN LỰC ĐỒNG THÁP TT THÍ NGHIỆM ĐIỆN ĐỒNG THÁP	Tên công trình:	
KT. GIÁM ĐỐC PHÓ GIÁM ĐỐC Lê Hữu Đức	P. Giám đốc: Lê Huỳnh Ngọc CNTK: Phạm Thiên Phúc Kiểm tra: Phạm Anh Khoa Thiết kế: Trần Thiên Hương Vẽ: Nguyễn Hà Giang	NÂNG CẤP LƯỚI ĐIỆN KHU VỰC DIỆN LỰC CHỢ GẠO NĂM 2026 Tên bản vẽ: TBA treo 3 pha	
		BCKTKT / /2025	01
		TL: HC: ~~TBA treo 3 pha~~	01

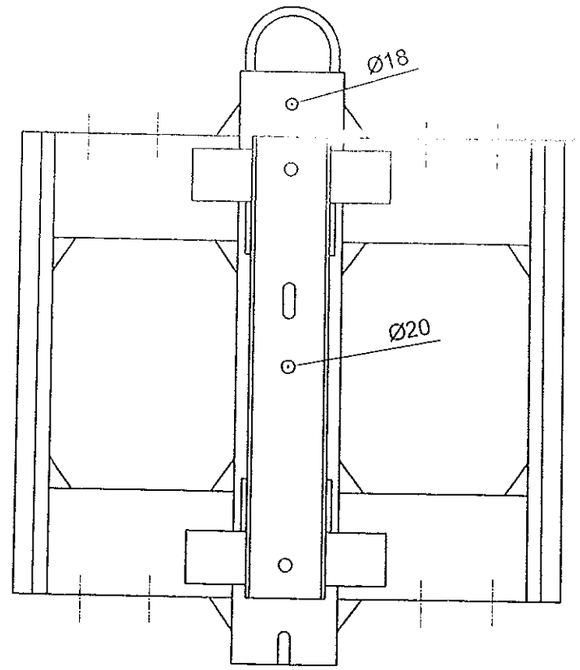

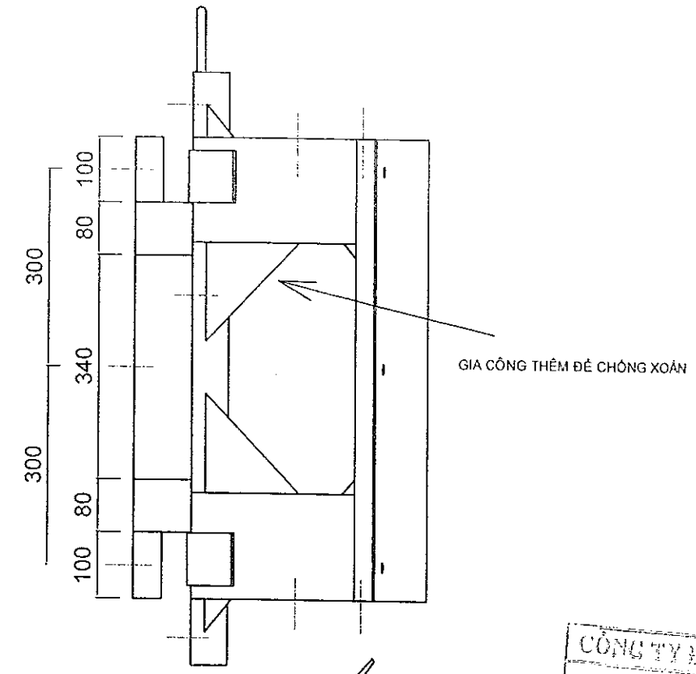

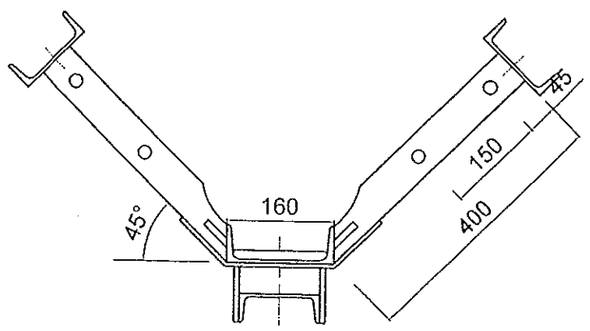

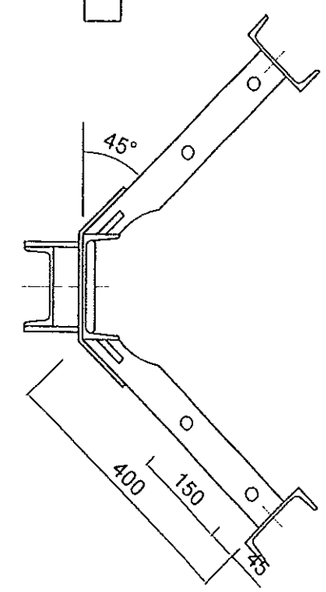

CÔNG TY ĐIỆN LỰC ĐỒNG THÁP
PHÊ DUYỆT
Theo Quyết định số 1492 /QĐ-PCĐT
Ngày 13 tháng 5 năm 2025
Ký tên:
Võ Thành Nam

EVN SPC TỔNG CÔNG TY ĐIỆN LỰC MIỀN NAM **CÔNG TY ĐIỆN LỰC ĐỒNG THÁP**	CÔNG TY ĐIỆN LỰC ĐỒNG THÁP **TT THÍ NGHIỆM ĐIỆN ĐỒNG THÁP**		Tên công trình: **NÂNG CẤP LƯỚI ĐIỆN KHU VỰC ĐIỆN LỰC CHỢ GẠO NĂM 2026**		
KT. GIÁM ĐỐC **PHÓ GIÁM ĐỐC** **Lê Hữu Đức**	P. Giám đốc	Lê Huỳnh Ngọc	Tên bản vẽ: GIÁ CHÙM TREO MBA 3 PHA		
	CNTK	Phạm Thiên Phúc			
	Kiểm tra	Phạm Anh Khoa			
	Thiết kế	Trần Thiên Hương	BCKTKT	/2025	01
	Vẽ	Nguyễn Hà Giang	TL:	HC: GIÁ TREO 3MBA - 1P	01

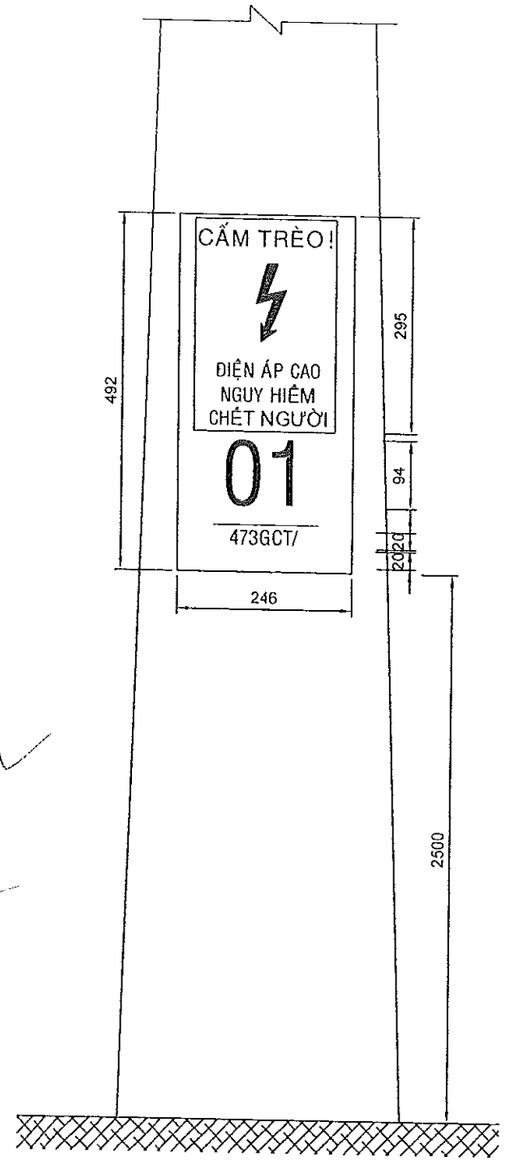

CÔNG TY ĐIỆN LỰC ĐỒNG THÁP
PHÊ DUYỆT
Theo Quyết định số 1494 / QĐ-PCĐT
Ngày 12 tháng 5 năm 2025
Ký tên:
Võ Thành Nam

GHI CHÚ:

- Bảng nguy hiểm được gia công thành khung mẫu để in lên cột bê tông và sơn bằng tay tại chỗ thành hình trên cột (Cách mặt đất 2m phía lộ nhìn vào).
- Đặt cả 02 trụ đối với trụ PI.
- Bảng số cột được gia công thành khung mẫu dùng để áp lên cột bê tông sơn tại chỗ thành số trên cột (hoặc dùng decan dán lên cột) (Dưới bảng nguy hiểm cách 0,1m).
- Màu sắc: nền trắng, chữ đen, tia sét và khung viền màu đỏ
- Sử dụng loại sơn tốt chịu được điều kiện thời tiết ngoài trời

EVN SPC TỔNG CÔNG TY ĐIỆN LỰC MIỀN NAM **CÔNG TY ĐIỆN LỰC ĐỒNG THÁP**	CÔNG TY ĐIỆN LỰC ĐỒNG THÁP **TT THÍ NGHIỆM ĐIỆN ĐỒNG THÁP**		Tên công trình: **NÂNG CẤP LƯỚI ĐIỆN KHU VỰC ĐIỆN LỰC CHỢ GẠO NĂM 2026**			
KT. GIÁM ĐỐC **PHÓ GIÁM ĐỐC**	P. Giám đốc	Lê Huỳnh Ngọc	Tên bản vẽ: BẢNG SỐ TRỤ VÀ BÁO NGUY HIỂM			
	CNTK	Phạm Thiên Phúc				
	Kiểm tra	Phạm Anh Khoa				
	Thiết kế	Trần Thiên Hương	BCKTKT	/2025		01
Lê Hữu Đức	Vẽ	Nguyễn Hà Giang	TL:	HC:	BST + BBNH	01

CÔNG TY ĐIỆN LỰC ĐỒNG THÁP
PHÊ DUYỆT
Theo Quyết định số 1491 / QĐ-PCĐT
Ngày 16 tháng 8 năm 2025
Võ Thành Nam

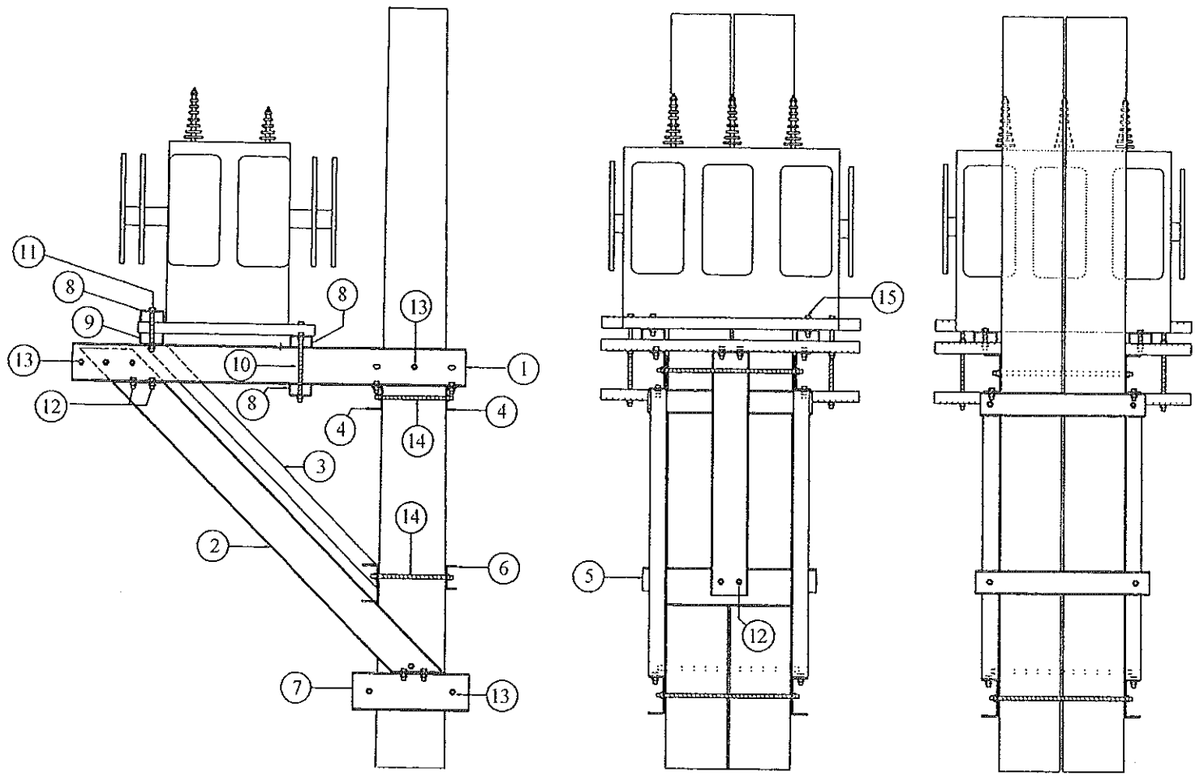

KẾT CẤU TRẠM

BẢNG KÊ THÉP

HM	QUI CÁCH	ĐƠN VỊ	SỐ LƯỢNG	GHI CHÚ
1	Đà U160x68x5.0-1700	ĐÀ	2	19 kg/1 đà
2	Đà U160x68x5.0-2083	ĐÀ	2	24 kg/1 đà
3	Đà U160x68x5.0-1455	ĐÀ	1	16,3 kg/1 đà
4	Đà U100x46x4.5-700	ĐÀ	2	4,6 kg/1 đà
5	Đà U160x68x5.0-740	ĐÀ	1	8,3 kg/1 đà
6	Đà U100x46x4.5-740	ĐÀ	1	4,9 kg/1 đà
7	Đà U160x68x5.0-500	ĐÀ	2	6 kg/1 đà
8	Đà U100x46x4.5-1100 A	ĐÀ	3	7,3 kg/1 đà
9	Đà U100x46x4.5-1100 B	ĐÀ	1	7,3 kg/1 đà
10	Boulon M16x350 + LDV	BỘ	2	
11	Boulon M16x200 + LDV	BỘ	2	
12	Boulon M16x50 + LDV	BỘ	22	
13	Boulon M16x850 VRS + LDV	BỘ	5	
14	Boulon M16x400 VRS + LDV	BỘ	4	
15	Boulon M14x100 + LDV	BỘ	4	

BỘ ĐÀ LẮP TRẠM 3 PHA CÔNG SUẤT TỪ 560 kVA TRỞ XUỐNG TRÊN TRỤ GHÉP

EVN SPC TỔNG CÔNG TY ĐIỆN LỰC MIỀN NAM CÔNG TY ĐIỆN LỰC ĐỒNG THÁP	CÔNG TY ĐIỆN LỰC ĐỒNG THÁP TT THÍ NGHIỆM ĐIỆN ĐỒNG THÁP		Tên công trình: NÂNG CẤP LƯỚI ĐIỆN KHU VỰC ĐIỆN LỰC CHỢ GẠO NĂM 2026
KT. GIÁM ĐỐC PHÓ GIÁM ĐỐC Lê Hữu Đức	P. Giám đốc	Lê Huỳnh Ngọc	Tên bản vẽ: **BỘ ĐÀ LẮP TRẠM 3 PHA CÔNG SUẤT ≤ 560 kVA TRÊN TRỤ GHÉP**
	CNTK	Phạm Thiện Phúc	
	Kiểm tra	Phạm Anh Khoa	
	Thiết kế	Trần Thiên Hương	BCKTKT / /2025 / 01
	Vẽ	Nguyễn Hà Giang	TL: / HC: / BỘ ĐÀ TRẠM NGÒI ≤ 560 kVA TRÊN TRỤ GHÉP / 01

CHI TIẾT 1: ĐÀ U160x68x5.0 - 1700

A

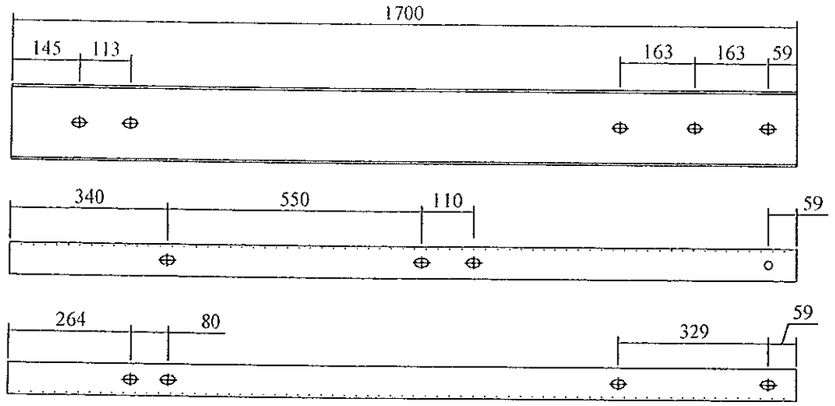

CÔNG TY ĐIỆN LỰC ĐỒNG THÁP
PHÊ DUYỆT
Theo Quyết định số 1492 / QĐ-PCĐT
Ngày 18 tháng 12 năm 2025
Ký tên:
Võ Thành Nam

CÁC LỖ OVAL KHOAN TRÊN ĐÀ CÓ KÍCH THƯỚC Φ 18x30 THÉP HÌNH ĐƯỢC GIA CÔNG TỪ THÉP CT38 VÀ ĐƯỢC MẠ KẼM NHÚNG NÓNG DÀY 80 μm

B

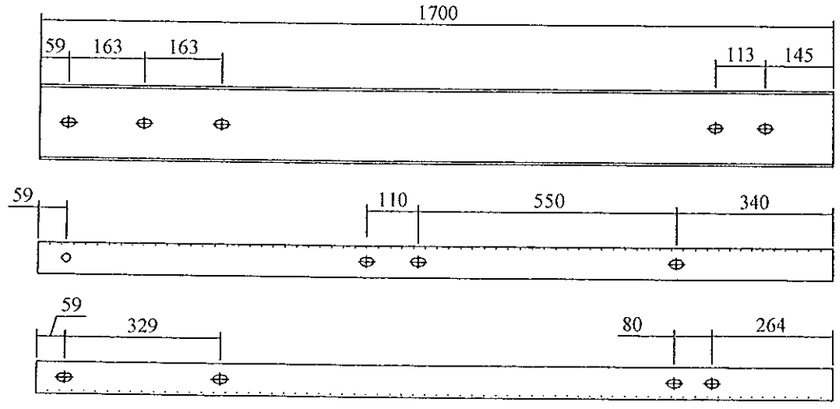

CHI TIẾT ĐÀ (1)

EVN SPC TỔNG CÔNG TY ĐIỆN LỰC MIỀN NAM CÔNG TY ĐIỆN LỰC ĐỒNG THÁP	CÔNG TY ĐIỆN LỰC ĐỒNG THÁP TT THÍ NGHIỆM ĐIỆN ĐỒNG THÁP		Tên công trình: NÂNG CẤP LƯỚI ĐIỆN KHU VỰC ĐIỆN LỰC CHỢ GẠO NĂM 2026			
KT. GIÁM ĐỐC PHÓ GIÁM ĐỐC Lê Hữu Đức	P. Giám đốc	Lê Huỳnh Ngọc	Tên bản vẽ: CHI TIẾT CÁC BỘ ĐÀ LẮP TRẠM NGỒI			
	CNTK	Phạm Thiên Phúc				
	Kiểm tra	Phạm Anh Khoa				
	Thiết kế	Trần Thiên Hương	BCKTKT	/2025		01
	Vẽ	Nguyễn Hà Giang	TL:	HC:	CHI TIẾT ĐÀ - 1	01

CHI TIẾT 2: ĐÀ U160x68x5.0 - 2083

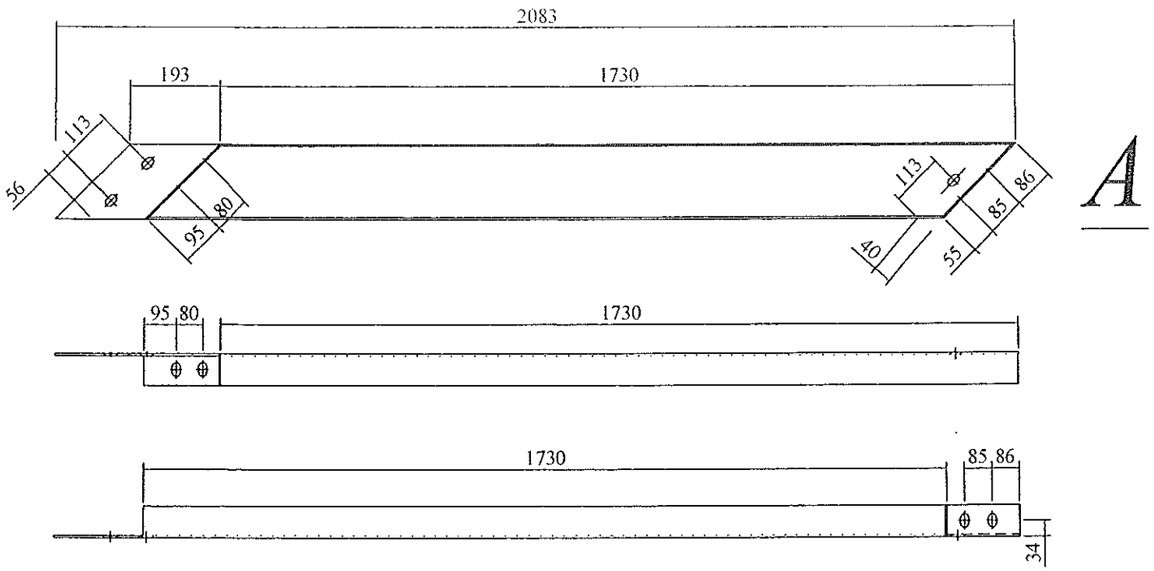

CÔNG TY ĐIỆN LỰC ĐỒNG THÁP
PHÊ DUYỆT
Theo Quyết định số 1492 / QĐ-PCĐT
Ngày 12 tháng 5 năm 2025
Ký tên:
Võ Thành Nam

CÁC LỖ OVAL KHOAN TRÊN ĐÀ CÓ KÍCH THƯỚC Φ 18x30
THÉP HÌNH ĐƯỢC GIA CÔNG TỪ THÉP CT38 VÀ ĐƯỢC MẠ KẼM NHÚNG NÓNG DÀY 80 μm

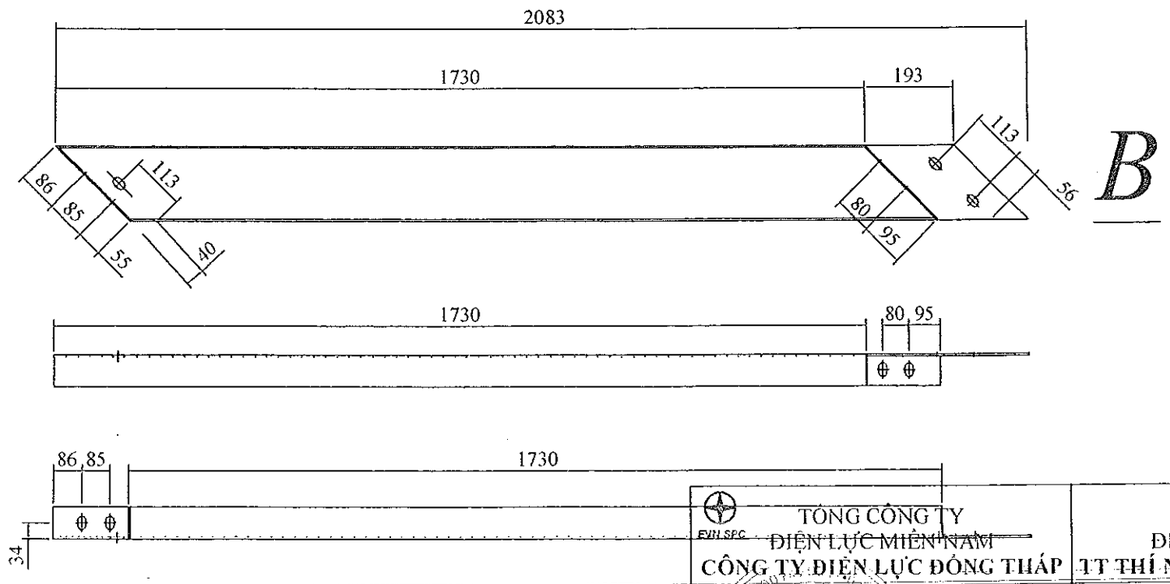

CHI TIẾT ĐÀ (2)

TỔNG CÔNG TY ĐIỆN LỰC MIỀN NAM CÔNG TY ĐIỆN LỰC ĐỒNG THÁP	CÔNG TY ĐIỆN LỰC ĐỒNG THÁP TT THÍ NGHIỆM ĐIỆN ĐỒNG THÁP			Tên công trình: NÂNG CẤP LƯỚI ĐIỆN KHU VỰC ĐIỆN LỰC CHỢ GẠO NĂM 2026			
KT. GIÁM ĐỐC PHÓ GIÁM ĐỐC Lê Hữu Đức	P. Giám đốc	Lê Huỳnh Ngọc		Tên bản vẽ: CHI TIẾT CÁC BỘ ĐÀ LẮP TRẠM NGỒI			
	CNTK	Phạm Thiện Phúc					
	Kiểm tra	Phạm Anh Khoa					
	Thiết kế	Trần Thiên Hương		BCKTKT	/2025		01
	Vẽ	Nguyễn Hà Giang		TL:	HC:	CHI TIẾT ĐÀ - 2	01

CHI TIẾT 3: ĐÀ U160x68x5.0 - 1455

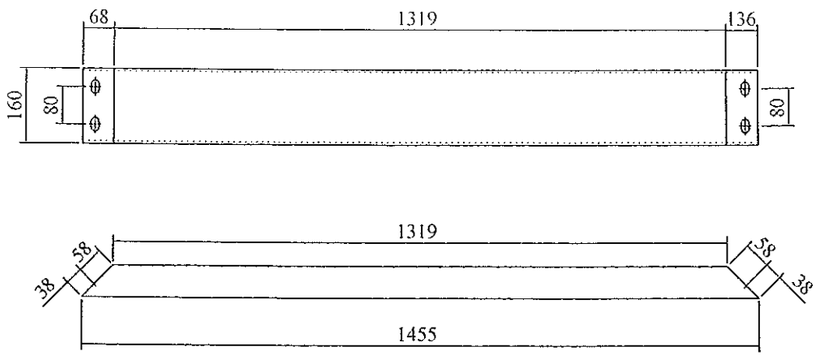

CHI TIẾT 9: ĐÀ U100x46x4.5 - 1100 A

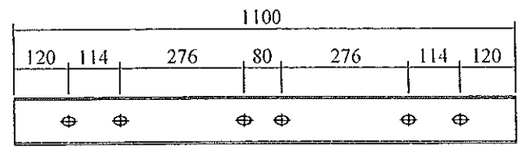

CHI TIẾT ĐÀ (9)

CHI TIẾT 4: ĐÀ U100x46x4.5 - 700

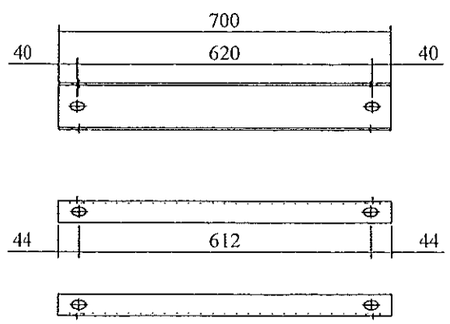

CÁC LỖ OVAL KHOAN TRÊN ĐÀ CÓ KÍCH THƯỚC Φ 18x30
THÉP HÌNH ĐƯỢC GIA CÔNG TỪ THÉP CT38 VÀ ĐƯỢC MẠ KẼM NHÚNG NÓNG DÀY 80 µm

CÔNG TY ĐIỆN LỰC ĐỒNG THÁP
PHÊ DUYỆT
Theo Quyết định số 142 / QĐ-PCĐT
Ngày 13 tháng 5 năm 2025
Ký tên:
Võ Thành Nam

CHI TIẾT ĐÀ (3&4)

EVN SPC TỔNG CÔNG TY ĐIỆN LỰC MIỀN NAM CÔNG TY ĐIỆN LỰC ĐỒNG THÁP	CÔNG TY ĐIỆN LỰC ĐỒNG THÁP TT THÍ NGHIỆM ĐIỆN ĐỒNG THÁP		Tên công trình: NÂNG CẤP LƯỚI ĐIỆN KHU VỰC ĐIỆN LỰC CHỢ GẠO NĂM 2026			
KT. GIÁM ĐỐC PHÓ GIÁM ĐỐC	P. Giám đốc	Lê Huỳnh Ngọc	Tên bản vẽ: CHI TIẾT CÁC BỘ ĐÀ LẮP TRẠM NGỒI			
	CNTK	Phạm Thiên Phiên				
	Kiểm tra	Phạm Anh Khoa				
	Thiết kế	Trần Thiên Hương	BCKTKT	/2025		01
Lê Hữu Đức	Vẽ	Nguyễn Hà Giang	TL:	HC:	CHI TIẾT ĐÀ - 3	01

CHI TIẾT 5:
ĐÀ U160x68x5.0 - 740

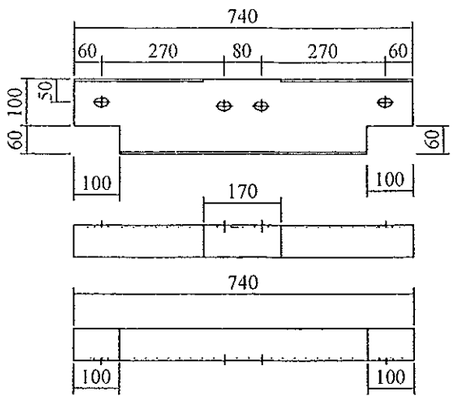

CHI TIẾT 6:
ĐÀ U100x46x4.5 - 740

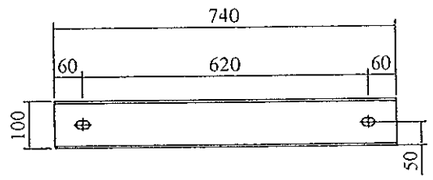

CHI TIẾT 7:
ĐÀ U160x68x5.0 - 500

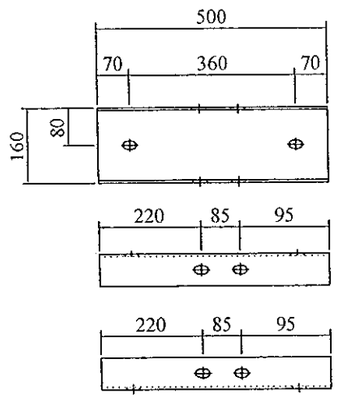

CHI TIẾT 8:
ĐÀ U100x46x4.5 - 1100 B

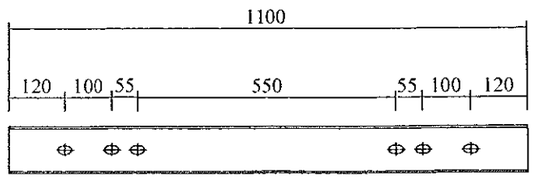

CÁC LỖ OVAL KHOAN TRÊN ĐÀ CÓ KÍCH THƯỚC Φ 18x30
THÉP HÌNH ĐƯỢC GIA CÔNG TỪ THÉP CT38 VÀ ĐƯỢC MẠ KẼM NHÚNG NÓNG DÀY 80 μm

CÔNG TY ĐIỆN LỰC ĐỒNG THÁP
PHÊ DUYỆT
Theo Quyết định số 1492 / QĐ-PCĐT
Ngày 12 tháng 6 năm 2025
Ký tên:
Võ Thành Nam

CHI TIẾT ĐÀ (5-8)

EVN SPC TỔNG CÔNG TY ĐIỆN LỰC MIỀN NAM CÔNG TY ĐIỆN LỰC ĐỒNG THÁP	CÔNG TY ĐIỆN LỰC ĐỒNG THÁP TT THÍ NGHIỆM ĐIỆN ĐỒNG THÁP		Tên công trình: NÂNG CẤP LƯỚI ĐIỆN KHU VỰC ĐIỆN LỰC CHỢ GẠO NĂM 2026	
KT. GIÁM ĐỐC PHÓ GIÁM ĐỐC Lê Hữu Đức	P. Giám đốc	Lê Huỳnh Ngọc	Tên bản vẽ: CHI TIẾT CÁC BỘ ĐÀ LẮP TRẠM NGỒI	
	CNTK	Phạm Thiện Phú		
	Kiểm tra	Phạm Anh Khoa		
	Thiết kế	Trần Thiện Hương	BCKTKT / 2025	01
	Vẽ	Nguyễn Hà Giang	TL: HC: CHI TIẾT ĐÀ - 4	01

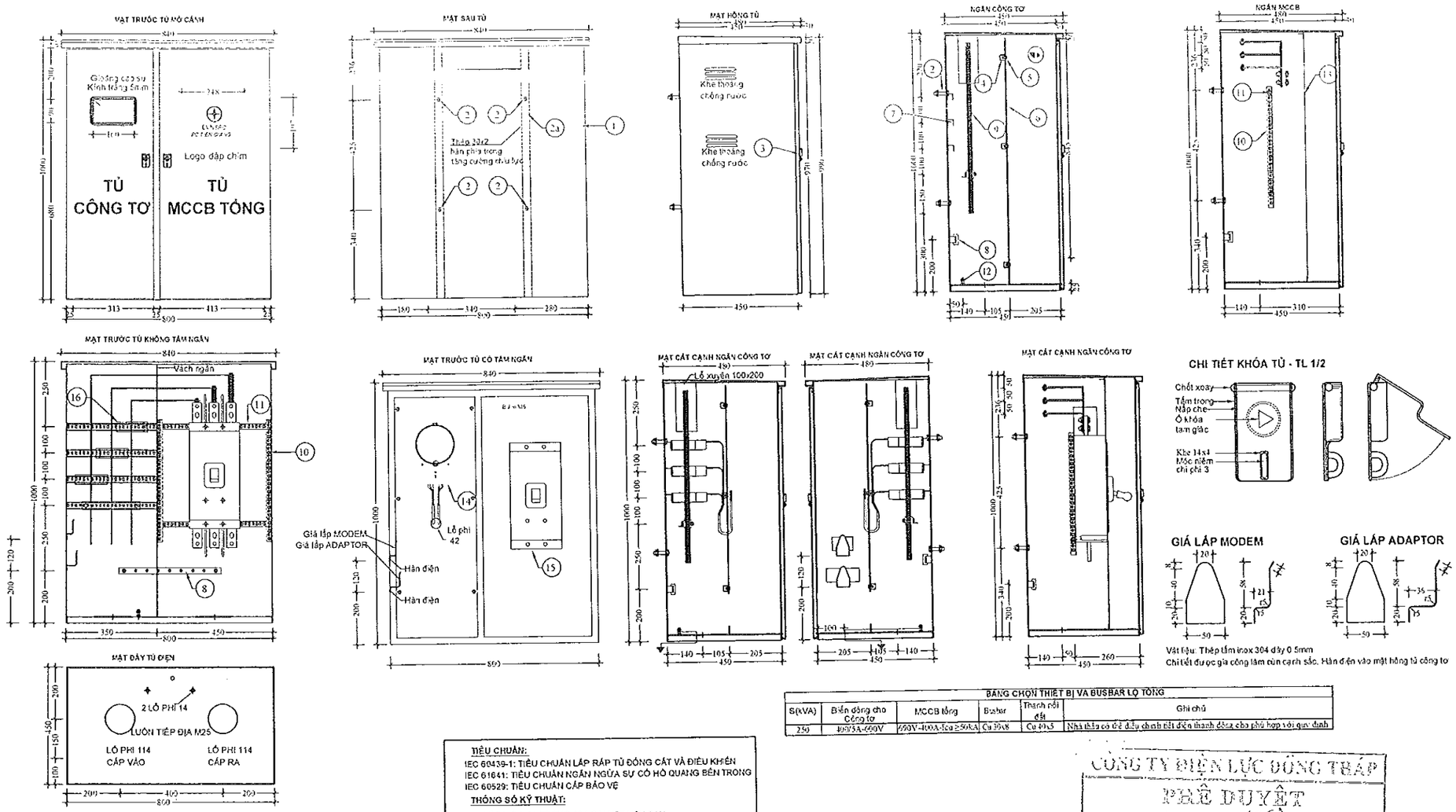

BẢNG CHỌN THIẾT BỊ VÀ BUSBAR LỘ TỔNG					
S(kVA)	Biến dòng cho Công tơ	MCCB tổng	Busbar	Thanh nối đất	Ghi chú
250	400/5A-690V	690V-400A-Icu ≥50kA	Cu 30x8	Cu 40x5	Nhà thầu có đề đầy chính tiết điện thanh đồng cho phù hợp với quy định

TIÊU CHUẨN:

IEC 60439-1: TIÊU CHUẨN LẮP RÁP TỦ ĐÓNG CẮT VÀ ĐIỀU KHIỂN
IEC 61641: TIÊU CHUẨN NGĂN NGỪA SỰ CỐ HỒ QUANG BÊN TRONG
IEC 60529: TIÊU CHUẨN CẤP BẢO VỆ

THÔNG SỐ KỸ THUẬT:

- VẬT LIỆU: 01 TRONG 03 LOẠI VẬT LIỆU SAU
  + HOẶC VỎ TỦ ĐƯỢC CHẾ TẠO TỪ THÉP KHÔNG GỈ INOX 304
  + HOẶC VỎ TỦ ĐƯỢC CHẾ TẠO TỪ TOLE
  + HOẶC VỎ TỦ ĐƯỢC CHẾ TẠO TỪ VẬT LIỆU COMPOSITE (***)
- VỎ TỦ SƠN BẰNG 2 LỚP SƠN TĨNH ĐIỆN SÁM
- CẤP BẢO VỆ: IP54
- BẢN LỀ CỬA TỦ PHẢI LÀM BẰNG INOX 304

LƯU Ý:
- KÍCH THƯỚC CHI TIẾT TỦ DO NHÀ SẢN XUẤT XÁC ĐỊNH, KHÔNG LÀM THAY ĐỔI CẤU TRÚC TỔNG THỂ CỦA TỦ VÀ PHẢI ĐẢM BẢO CÁC YÊU CẦU KỸ THUẬT VÀ LẮP ĐẶT THIẾT BỊ.
- (***): VỚI TRƯỜNG HỢP CHẾ TẠO TỦ TỪ VẬT LIỆU COMPOSITE, NHÀ THẦU CẦN TÍNH TOÁN KÍCH THƯỚC TỦ ĐẢM BẢO KHOẢNG CÁCH AN TOÀN ĐIỆN CHO CÁC VẬT TƯ THIẾT BỊ GẮN TRONG TỦ.

CÔNG TY ĐIỆN LỰC ĐỒNG THÁP
PHÊ DUYỆT
Theo Quyết định số 1492 / QĐ - PCĐT
Ngày 08 tháng 8 năm 2025
Người ký:
Võ Thành Nam

BẢNG KHỐI LƯỢNG					
Stt	Nội dung	Đơn vị	SL	Ghi chú	Trọng lượng
1	Vỏ tủ điện	Cái	1	Inox 304 dày: ≥ 1mm Tole dày: ≥ 1mm Composite dày: ≥ 5mm	
2	Bulon M16x50	Cái	4	Inox 304 - Hàn vào vỏ tủ	
2a	Thanh 30x2x870	thanh	2	Inox 304 - Hàn vào vỏ tủ tăng cường lực	0.17
3	Khóa tủ điện	bộ	2	Inox 304 - có nắp khóa + kẹp chì	
4	Bát thép L30x30x3	cái	6	Inox 304- tazo ren 1 cạnh Ø6	0.04
5	Bulon M6x10	cái	6	Inox 304	
6	Tấm thép lắp công tơ	tấm	1	Inox 304- dày > 1mm (340x850)	2.29
7	Thép lỗ U25x25	thanh	3	Inox 304- Lắp biến dòng- dài 270	0.48
8	Thanh tiếp đất (400)	thanh	1	Thanh đồng, giá kẹp bakelt (bảng chọn)	
9	Busbar đồng	bộ	1	Thanh đồng, giá kẹp bakelt (bảng chọn)	
10	Thép lỗ L20x20	thanh	2	Inox 304- Lắp MCCB - dài 470	0.60
11	Thép lỗ L20x20	thanh	2	Inox 304- Lắp MCCB - dài 444	0.56
12	Bulon M10x50	bộ	1	Inox 304- Hàn vào đáy tủ	
13	Tấm ngăn thiết bị	tấm	1	Inox 304- dày ≥ 1mm -430x850	2.90
	Thiết bị				
14	Công tơ 3P-230/400V-5A	Cái	1		
15	MCCB 3 pha 3 cực-690V	Cái	1	Xem bảng chọn phù hợp MBA	
16	Biến dòng cho công tơ	cái	3	Xem bảng chọn phù hợp MBA	

EVN SPC TỔNG CÔNG TY ĐIỆN LỰC MIỀN NAM CÔNG TY ĐIỆN LỰC ĐỒNG THÁP	CÔNG TY ĐIỆN LỰC ĐỒNG THÁP TT THÍ NGHIỆM ĐIỆN ĐỒNG THÁP		Tên công trình: NÂNG CẤP LƯỚI ĐIỆN KHU VỰC ĐIỆN LỰC CHỢ GẠO NĂM 2026	
KT. GIÁM ĐỐC PHÓ GIÁM ĐỐC Lê Hữu Đức	P. Giám đốc	Lê Huỳnh Ngọc	Tên bản vẽ: TỦ ĐIỆN HẠ THẾ TỔNG TBA 3 PHA (TRẠM - 250kVA)	
	CNTK	Phạm Thiên Phúc		
	Kiểm tra	Phạm Anh Khoa		
	Thiết kế	Trần Thiên Hương	BCKTKT / 2025	01
	Vẽ	Nguyễn Hà Giang	TL: HC: TLCT&TUMCCB-TRAM 250KVA	01

MẶT TRƯỚC TỦ MỞ CÁNH

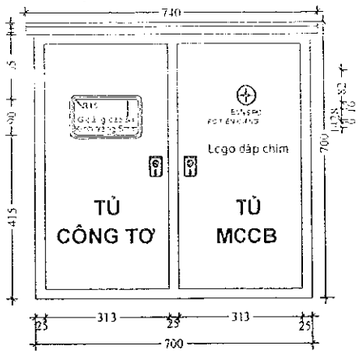

MẶT SAU TỦ

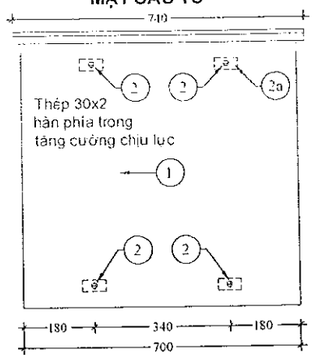

MẶT HÔNG TỦ

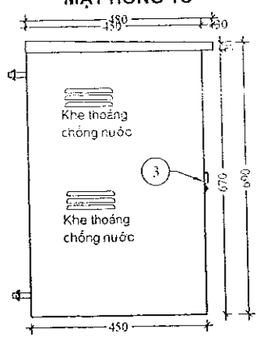

NGĂN CÔNG TƠ

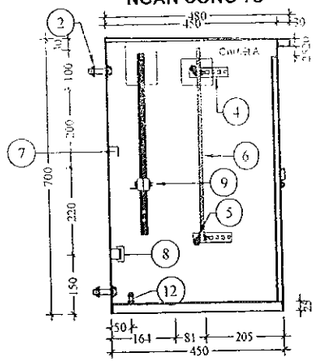

NGĂN MCB

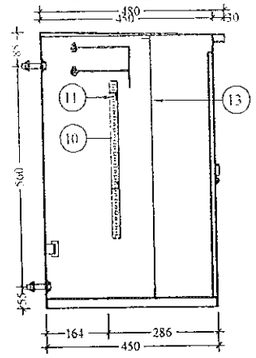

CHI TIẾT KHÓA TỦ-TL 1/2

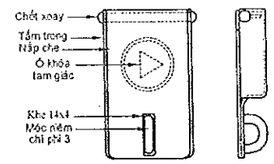

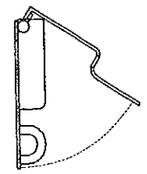

MẶT TRƯỚC TỦ KHÔNG TẤM NGĂN

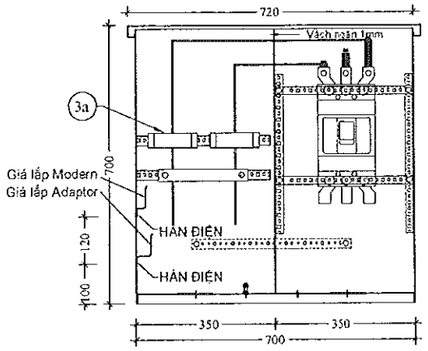

MẶT TRƯỚC TỦ CÓ TẤM NGĂN

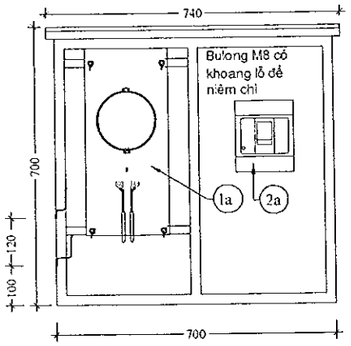

MẶT CẮT CẠNH NGĂN CÔNG TƠ

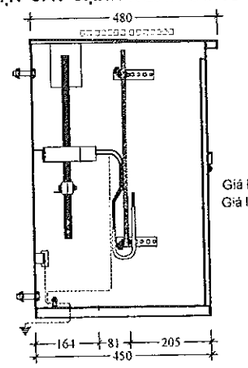

MẶT CẮT CẠNH NGĂN CÔNG TƠ

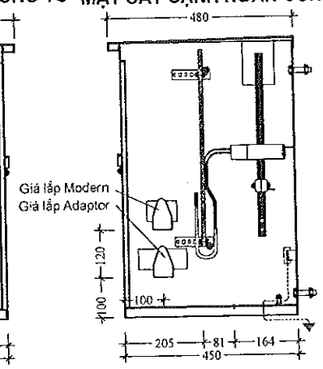

MẶT CẮT CẠNH NGĂN MCCB

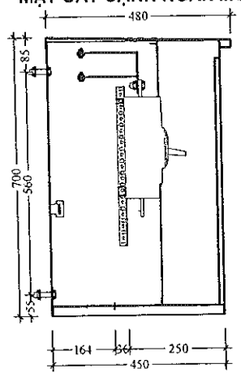

CHI TIẾT A-TL1/2

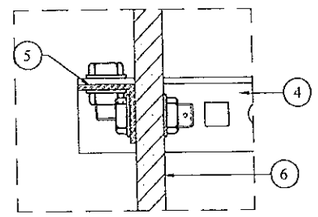

MẶT ĐÁY TỦ ĐIỆN

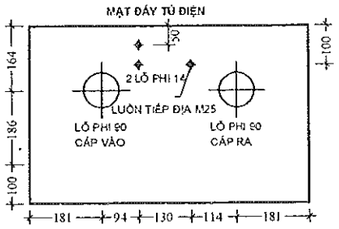

Thanh số 4 liên kết cố định với vỏ tủ bằng hàn điện
Thanh số 5 (di động) liên kết với thanh số 4 bằng Bulon M8

TIÊU CHUẨN:

IEC 60439-1: TIÊU CHUẨN LẮP RÁP TỦ ĐÓNG CẮT VÀ ĐIỀU KHIỂN
IEC 61641: TIÊU CHUẨN NGĂN NGỪA SỰ CỐ HỒ QUANG BÊN TRONG
IEC 60529: TIÊU CHUẨN CẤP BẢO VỆ

THÔNG SỐ KỸ THUẬT:

- VẬT LIỆU: 01 TRONG 03 LOẠI VẬT LIỆU SAU
  + HOẶC VỎ TỦ ĐƯỢC CHẾ TẠO TỪ THÉP KHÔNG GỈ INOX 304
  + HOẶC VỎ TỦ ĐƯỢC CHẾ TẠO TỪ TOLE
  + HOẶC VỎ TỦ ĐƯỢC CHẾ TẠO TỪ VẬT LIỆU COMPOSITE (***)
- VỎ TỦ SƠN BẰNG 2 LỚP SƠN TĨNH ĐIỆN SÁM
- CẤP BẢO VỆ: IP54
- BẢN LỀ CỬA TỦ PHẢI LÀM BẰNG INOX 304

LƯU Ý:
- KÍCH THƯỚC CHI TIẾT TỦ DO NHÀ SẢN XUẤT XÁC ĐỊNH, KHÔNG LÀM THAY ĐỔI CẤU TRÚC TỔNG THỂ CỦA TỦ VÀ PHẢI ĐẢM BẢO CÁC YÊU CẦU KỸ THUẬT VÀ LẮP ĐẶT THIẾT BỊ.
- (***): VỚI TRƯỜNG HỢP CHẾ TẠO TỦ TỪ VẬT LIỆU COMPOSITE, NHÀ THẦU CẦN TÍNH TOÁN KÍCH THƯỚC TỦ ĐẢM BẢO KHOẢNG CÁCH AN TOÀN ĐIỆN CHO CÁC VẬT TƯ THIẾT BỊ GẮN TRONG TỦ.

BẢNG CHỌN THIẾT BỊ VÀ BUSBAR LỘ TỔNG

S(kVA)	Biến dòng cho Công tơ	MCCB tổng	Busbar	Thanh nối đất	Ghi chú
25	75/5A-600V	63A-Icu ≥25kA	Cu 20x3	Cu 15x3	Nhà thầu có thể điều chỉnh tiết diện thanh đồng cho phù hợp với quy định
37,5	100/5A-600V	100A-Icu ≥25kA	Cu 20x3	Cu 15x3	
50	125/5A-600V	125A-Icu ≥36kA	Cu 20x4	Cu 20x3	
75	200/5A-600V	200A-Icu ≥36kA	Cu 30x6	Cu 30x3	
100	275/5A-600V	350A-Icu ≥25kA	Cu 30x6	Cu 30x3	

CÔNG TY ĐIỆN LỰC ĐỒNG THÁP
PHÊ DUYỆT
Theo Quyết định số 1492 /QĐ-PCĐT
Ngày 12 tháng 8 năm 2025
Ký tên:
Võ Thành Nam

GIÁ LẮP MODEM

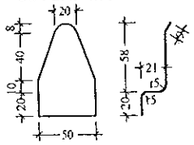

GIÁ LẮP ADAPTOR

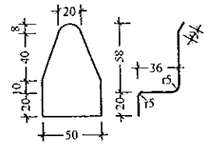

Vật liệu: Thép tấm inox 304 dày 0.5mm
Chi tiết được gia công tâm cửa cạnh sắc. Hàn điện vào mặt hông tủ công tơ

BẢNG KHỐI LƯỢNG

STT	NỘI DUNG	ĐƠN VỊ	SL	GHI CHÚ	TRỌNG LƯỢNG
1	Vỏ tủ điện	Cái	1	Inox 304 dày: ≥ 1mm Tole dày: ≥ 1mm Composite dày: ≥ 5mm	
2	Bulon M14x50	Cái	4	Inox 304- Hàn vào tủ điện	
2-a	Tấm 30x3x60	Tấm	4	Inox 304- Hàn vào vỏ tủ tăng cường lực	0.17
3	Khóa tủ điện	Bộ	2	Inox 304- có nắp khóa+ kẹp chì	
4	Thép lỗ L25x25	Thanh	4	Inox 304- Dài 100, dầy 2mm	0.32
5	Thép lỗ L20x20	Thanh	2	Inox 304- Dài 260, dày 2mm lắp bảng	0.33
6	bảng lắp công tơ	Cái	1	Phíp cách điện 450x210x10	
7	Thép lỗ U25x25	Thanh	1	Inox 304- Lắp biến dòng- dài 270	0.32
8	Thanh tiếp đất	Thanh	1	Thanh đồng, giá kẹp bakelit (bảng chọn)	
9	Busbar đồng	Bộ	1	Thanh đồng, giá kẹp bakelit (bảng chọn)	0.51
10	Thép lỗ L20x20	Thanh	2	Inox 304- Lắp MCCB- dài 400	0.43
11	Thép lỗ L20x20	Thanh	2	Inox 304- Lắp MCCB- dài 340	
12	Bulon M10x50	Bộ	1	Inox 304- Hàn vào đáy đến	3.77
13	Tấm ngăn thiết bị	Tấm	1	Inox 304 dày ≥ 1mm (ngăn MCCB)	3.67
14	Cổ dề lắp tủ điện vào trụ	Bộ	2	Inox 304- PL40x4	
	Thiết bị				
1-a	Công tơ 1P-230V-5A	Cái	1		
2-a	MCCB 3 cực-690V	Cái	1	Xem bảng chọn thiết bị	
3-a	Biến dòng cho công tơ	Cái	2	Xem bảng chọn thiết bị	

EVN SPC
TỔNG CÔNG TY
ĐIỆN LỰC MIỀN NAM
CÔNG TY ĐIỆN LỰC ĐỒNG THÁP

KT. GIÁM ĐỐC
PHÓ GIÁM ĐỐC

Lê Hữu Đức

CÔNG TY
ĐIỆN LỰC ĐỒNG THÁP
TT THÍ NGHIỆM ĐIỆN ĐỒNG THÁP

P. Giám đốc	Lê Huỳnh Ngọc	
CNTK	Phạm Thiên Phúc	
Kiểm tra	Phạm Anh Khoa	
Thiết kế	Trần Thiên Hương	
Vẽ	Nguyễn Hà Giang	

Tên công trình:
NÂNG CẤP LƯỚI ĐIỆN KHU VỰC
ĐIỆN LỰC CHỢ GẠO NĂM 2026

Tên bản vẽ:
TỦ ĐIỆN HẠ THẾ TỔNG TBA 1P3D - LOẠI 01 MÁY
(1x25KVA; 1x37,5KVA; ; 1x50KVA; 1x75KVA; 100KVA)

BCKTKT	/2025		01
TL:	HC:	TỦ TBA 1P3D - 01 MÁY	01

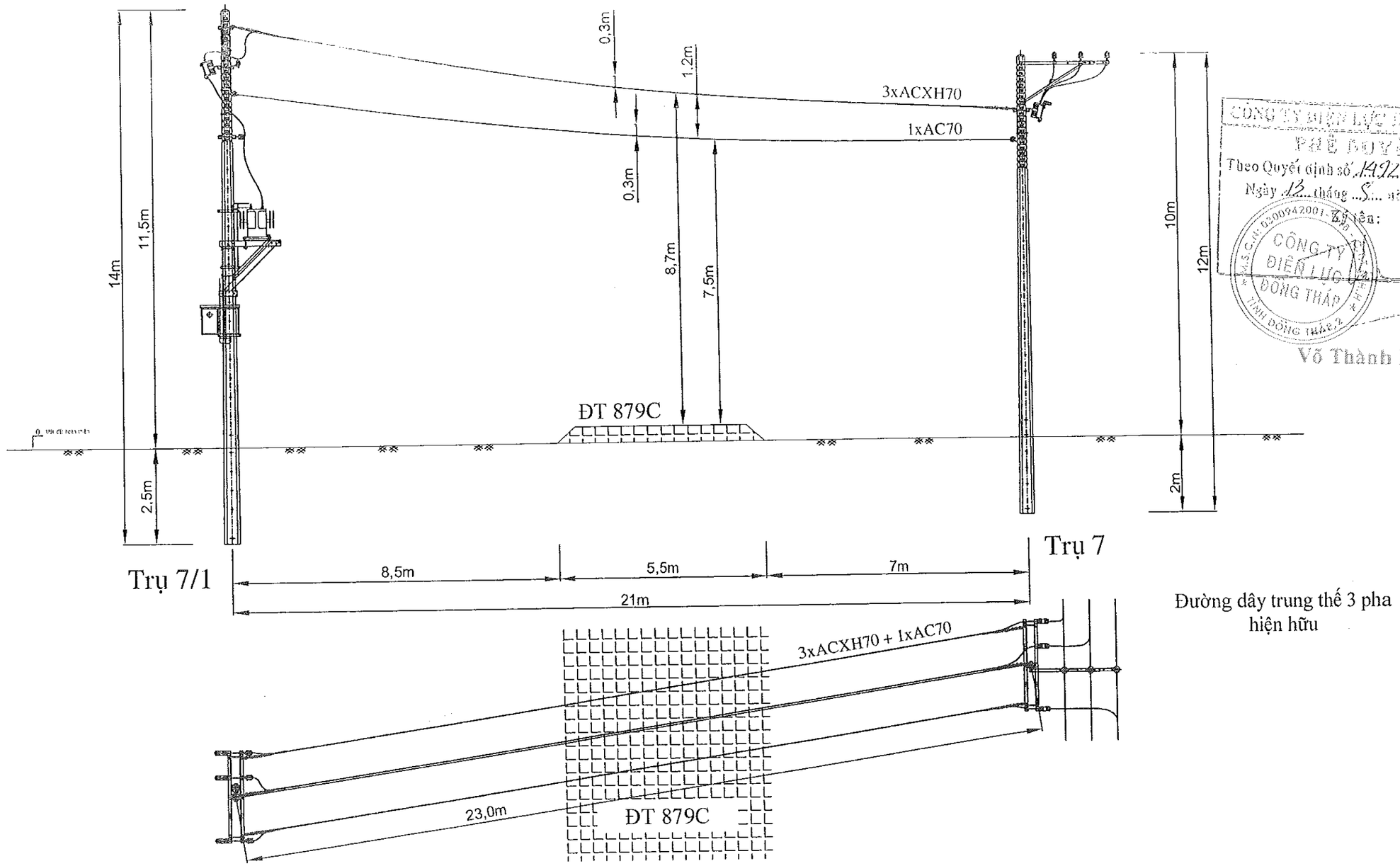

CÔNG TY ĐIỆN LỰC ĐỒNG THÁP
PHÊ DUYỆT
Theo Quyết định số 1492 / QĐ - PCĐ
Ngày 13 tháng 5 năm 2025
Ký tên:
Võ Thành Nam

MẶT CẮT ĐD TRUNG THẾ 3 PHA GIAO CẮT ĐT879C
KHOẢNG TRỤ 7 - 7/1 HẠNG MỤC 01

HM01: XDM ĐDTT 3 pha, trạm 250kVA và hạ thế độc lập dọc tỉnh lộ 879C
(Bùng binh ông Văn đến cầu Thạnh Lợi)

MẶT CẮT ĐIỂN HÌNH

TỶ LỆ:
- CHIỀU ĐỨNG: 1/200
- CHIỀU NGANG: 1/100

TỔNG CÔNG TY ĐIỆN LỰC MIỀN NAM CÔNG TY ĐIỆN LỰC ĐỒNG THÁP	CÔNG TY ĐIỆN LỰC ĐỒNG THÁP TT THÍ NGHIỆM ĐIỆN ĐỒNG THÁP		Tên công trình: NÂNG CẤP LƯỚI ĐIỆN KHU VỰC ĐIỆN LỰC CHỢ GẠO NĂM 2026	
KT. GIÁM ĐỐC PHÓ GIÁM ĐỐC Lê Hữu Đức	P. Giám đốc	Lê Huỳnh Ngọc	Tên bản vẽ: MẶT CẮT ĐD TRUNG THẾ 3 PHA GIAO CẮT ĐT879C KHOẢNG TRỤ 7 - 7/1 HẠNG MỤC 01	
	CNTK	Phạm Thiên Phúc		
	Kiểm tra	Phạm Anh Khôi		
	Thiết kế	Trần Thiên Hương	BCKTKT / 2025	01
	Vẽ	Nguyễn Hà Giang	TL: HC: MC	01